FOLIO®

LIGHT NEW DIMENSION

Architectural

FOLIO®

LIGHT NEW DIMENSION

.GIRO
.LINE
.ECLIPSE
.FRAME
.ROOF
.HEXA
.GROOVE

.MINI

.ZERO

CONFORMITÀ EUROPEA
dimensioni in millimetri [mm]
CONFORMITÉ EUROPÉENNE
sizes in millimeters [mm]

CE
Apparecchi conformi ai requisiti di sicurezza previsti dalle direttive comunitarie e dal regolamento dell'**Unione Europea**.
CE
Fixtures compliant with the safety requirements of the EU directives and the **European Union** regulation

CERTIFICAZIONE UL
dimensioni in pollici [in]
UL LISTED
sizes in inches [in]

UNDERWRITERS LABORATORIES INC. (UL)
Sviluppo di norme e procedure di test relative prevalentemente alla sicurezza dei prodotti. I prodotti indicati con il marchio **cULus** sono certificati per US e Canada
UNDERWRITERS LABORATORIES INC. (UL)
Develops standards and testing procedures for products, mainly dealing with product safety. Fixtures with the **cULus** mark have been listed for the US and Canada

SORGENTE LUMINOSA INDIRETTA
accessorio disponibile su richiesta per i prodotti indicati
INDIRECT LIGHT SOURCE
Look for this symbol on our product pages. indicates available optional indirect light sources within fixture designs

SORGENTI LUMINOSE FOLIO® SPOT. MATE
integrazione disponibile su richiesta per i prodotti indicati
FOLIO® SPOT. MATE LIGHT SOURCES
Look for this symbol on our product pages. indicates available optional Spot. Mate light sources within fixture designs

ADA
Apparecchi a parete conformi all'**American with Disabilities Act**, ossia con una sporgenza dal muro non superiore a 100 mm
ADA
Wall fixtures that comply the **American with Disabilities Act**, means that the extension from the wall is not more than 4 in

CODICE IP
Classifica il grado di protezione contro l'intrusione di oggetti solidi, polvere e acqua in quadri elettrici
THE IP CODE
Classifies the degree of protection provided against the intrusion of solid objects, dust, and water in electrical enclosures

WET LOCATION
Apparecchi adatti all'**installazione all'esterno** secondo gli standard UL testati UL o ETL
WET LOCATION
Fixture suitable to be **used outdoors** according to UL standards as tested by UL or ETL

DAMP LOCATION
Apparecchi adatti all'uso in **zone umide** (bagni, ma non nell'area doccia o sauna) secondo gli standard UL testati UL o ETL
WET LOCATION
Fixture suitable to be used in **damp locations** (bathrooms, but not in the shower area or in the sauna) according to UL standards as tested by UL or ETL

I contenuti di questo catalogo potrebbero subire variazioni o annullamenti senza preavviso a discrezione della direzione FOLIO®

The contents of this catalog may be changed or canceled at the discretion of the management of FOLIO® without prior notice

Index

06 **. FOLIO® SPECS**

Nichia Optisolis™ and Vitasolis™

12 **. FOLIO® SPOT.MATE**

16 **. FOLIO® INDIRECT LIGHT**

18 **.GIRO**

.GIRO SUSPENDED
.GIRO PIVOT
.GIRO CEILING
.GIRO WALL

50 Dettagli e finiture
Details and finishes

54 **.LINE**

.LINE SUSPENDED
.LINE CEILING
.LINE WALL

80 Dettagli e finiture
Details and finishes

84 **.ECLIPSE**

.ECLIPSE SUSPENDED
.ECLIPSE CEILING

122 Dettagli e finiture
Details and finishes

126 **.FRAME**

.FRAME SUSPENDED
.FRAME SUSPENDED SQUARE VERSION
.FRAME CEILING
.FRAME CEILING SQUARE VERSION

156 Dettagli e finiture
Details and finishes

160 **.ROOF**

.ROOF SUSPENDED
.ROOF CEILING

174 Dettagli e finiture
Details and finishes

178 **.HEXA**

.HEXA SUSPENDED
.HEXA CEILING

192 Dettagli e finiture
Details and finishes

196 **.GROOVE**

.GROOVE SUSPENDED
.GROOVE CEILING

210 Dettagli e finiture
Details and finishes

214 Alimentatori e interfacce dimmer
Power supplies and dimming interfaces

216 **.MINI**

.LOOM
.DOT
.MINUS
.PIXEL

250 Dettagli e finiture
Details and finishes

258 Alimentatori e interfacce dimmer
Power supplies and dimming interfaces

260 **.ZERO**

.ROUND SUSPENDED
.ROUND CEILING
.ZERO SUSPENDED
.ZERO CEILING

292 Dettagli e finiture
Details and finishes

296 Alimentatori e interfacce dimmer
Power supplies and dimming interfaces

MASSIMA LUCE NEL MINIMO SPESSORE

Contenuta in sottili ed eleganti profili con uno spessore di pochi millimetri /pollici, la tecnologia FOLIO® garantisce un'efficiente luminosità priva di abbagliamento fino alle estremità dei diffusori opali per un'eccezionale illuminazione ambientale

La tecnologia FOLIO® offre un'illuminazione perfettamente uniforme su tutta la superficie dei nostri diffusori, indipendentemente dalla dimensione, dalla forma e dallo spessore del prodotto.
In queste forme luminose minimaliste sono racchiusi anni di ricerca, tecnologia, sviluppo, ingegneria, competenza e passione.

PRECISE ILLUMINATION WITH MINIMALIST FORM

Contained within elegant slim profiles only mere millimeters/inches thick, FOLIO® technology drives efficient glare free illumination to the very ends of opal diffusers for exceptional ambient illumination

FOLIO® proprietary technology delivers near perfect uniform illumination across the whole surface of our diffusers regardless of scale or shape within the slimmest of product profiles. Encased within these minimalist luminous forms are years of research, proprietary technology, development, engineering, expertise, and passion.

FOLIO® LASER ENGRAVING

Grazie all'algoritmo FOLIO® la tecnologia di incisione a microprismi è incorporata nei nostri prodotti, creando un'illuminazione perfettamente uniforme
Thanks to FOLIO® proprietary algorithm we incorporate microprism engraving technology within our products creating perfectly uniform illumination

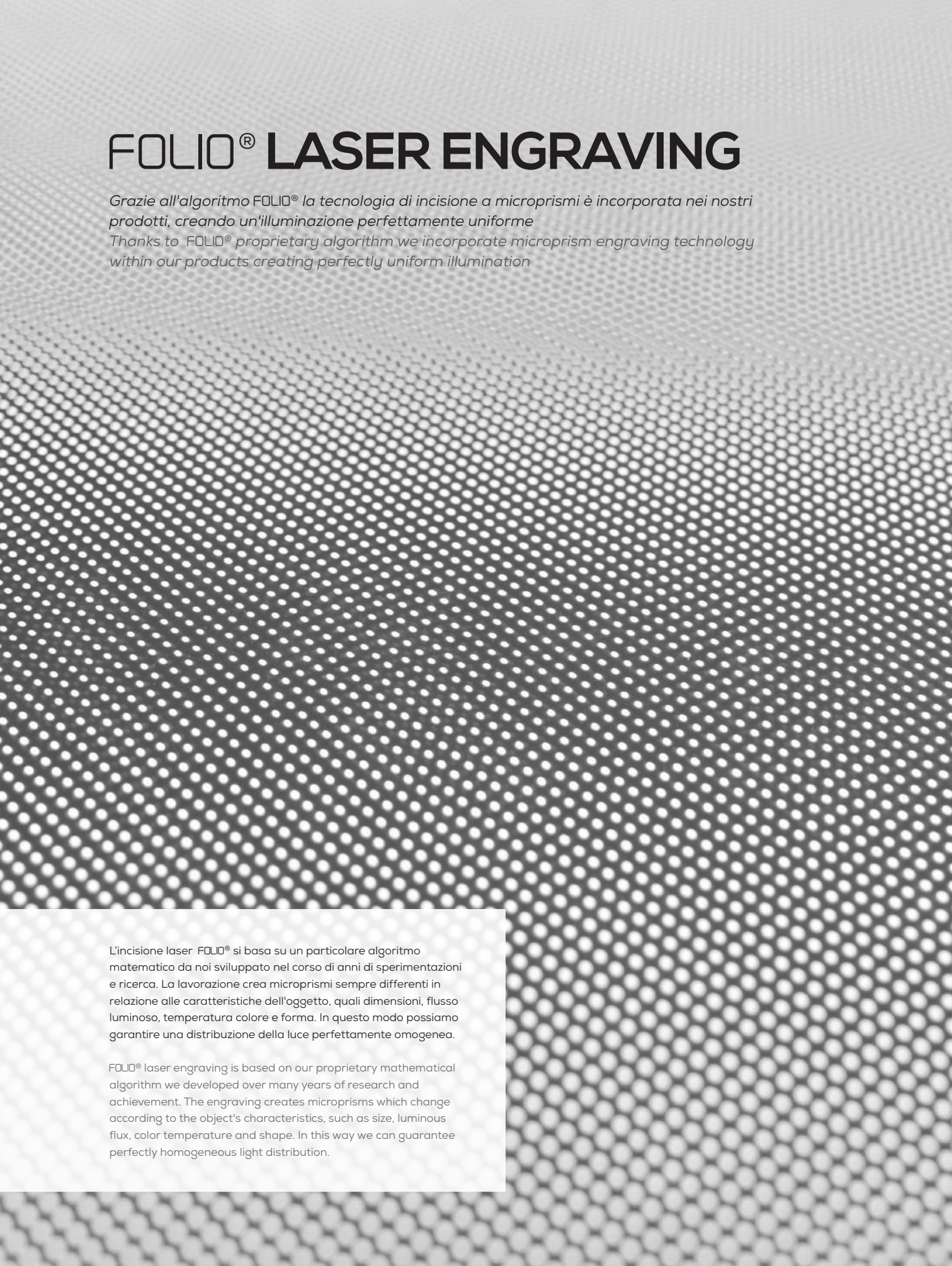

L'incisione laser FOLIO® si basa su un particolare algoritmo matematico da noi sviluppato nel corso di anni di sperimentazioni e ricerca. La lavorazione crea microprismi sempre differenti in relazione alle caratteristiche dell'oggetto, quali dimensioni, flusso luminoso, temperatura colore e forma. In questo modo possiamo garantire una distribuzione della luce perfettamente omogenea.

FOLIO® laser engraving is based on our proprietary mathematical algorithm we developed over many years of research and achievement. The engraving creates microprisms which change according to the object's characteristics, such as size, luminous flux, color temperature and shape. In this way we can guarantee perfectly homogeneous light distribution.

LIGHTING EXPERTISE

*Tutti i prodotti FOLIO® utilizzano la tecnologia **LED Nichia***
*All FOLIO® products use **Nichia LEDs** technology*

NICHIA

LED Nichia 757 R9050	Utilizzati per tutti i prodotti FOLIO® Used for all FOLIO® products CRI: R_a min 90, R_g min 50 LED Lifespan: L90 > 60.000 ore a 50° Celsius L90 > 60.000 hours at 50° Celsius Blue Light risk group (200 mm): EXEMPT UNLIMITED
Nichia Optisolis™	Tecnologia unica per ottenere uno spettro che simula la luce solare senza UV Unique technology to achieve a spectrum that matches the sunlight without UV Disponibile su richiesta (vedi p. 10) Available on request (see p. 10)
Nichia Vitasolis™	Human Centric Lighting con maggiore energia nella regione ciano Human Centric Lighting with larger energy in the cyan region Disponibile su richiesta (vedi p. 11) Available on request (see p. 11)

L'alta qualità dei prodotti FOLIO® è supportata dall'utilizzo dei **LED Nichia** che garantiscono elevata efficienza luminosa, eccellenti prestazioni nel tempo e grande affidabilità in tutti i campi applicativi. Tutti i prodotti FOLIO® impiegano LED Nichia per migliorare la qualità della luce. Per promuovere il benessere umano e l'efficienza luminosa, FOLIO® applica la tecnologia dei LED Nichia Optisolis™ e Vitasolis™ come sorgenti luminose opzionali.

The high quality of FOLIO® products is supported by the use of **Nichia LEDs** that guarantee high luminous efficiency, excellent performance over time and great reliability in all application fields. All FOLIO® products use Nichia LEDs to improve the quality of light. To promote human wellbeing and luminous efficiency, FOLIO® applies the technology of Nichia Optisolis ™ and Vitasolis ™ LEDs as optional light sources.

NICHIA OPTISOLIS™

Tecnologia unica per ottenere uno spettro che si abbina alla luce solare senza UV
Unique technology to achieve a spectrum that matches the sunlight without UV

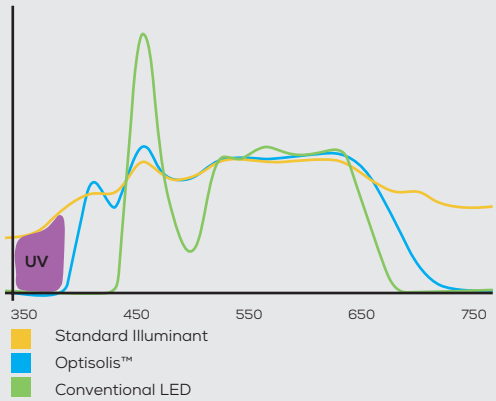

Nichia Optisolis™ PRIVO DI EMISSIONI UV

Molti prodotti della concorrenza utilizzano chip vicino alla lunghezza d'onda ultravioletta (405 nm), mentre Nichia **Optisolis™** utilizza un chip a 420 nm per LED a colori bianchi e a 450 nm per LED a luce bianca calda. Poichè **non vi è alcuna emissione UV** nello spettro **Optisolis™**, la degradazione dei materiali irradiati può essere notevolmente ridotta.

Nichia Optisolis™ has NO UV EMISSION

Many comptetitive products are using chips close to ultraviolet wavelength (405 nm), whereas Nichia **Optisolis™** uses 420 nm chip for cool white color LEDs and 450 nm chip for warm white LEDs. Since there is **no UV emission** in the **Optisolis™** spectrum, the degradation of irradiated materials can be reduced dramatically.

CRI Optisolis™ ultra alto e colore definito

Con un CRI prossimo a 100, **Optisolis™** mostra la differenza tra colori con nuance vicine. Illumina oggetti nei minimi dettagli tra cui i caratteri tipografici, presenta il bianco in gradazioni più luminose e offre tonalità della pelle fedeli alla realtà rendendo semplicemente il colore in modo veritiero e preciso.

Ultra-high CRI Optisolis™ precise color

With a CRI almost at 100, **Optisolis™** reveals differences between close variations of hues within colors. It illuminates objects including typography in finer detail, presents white in brighter shades, delivers true to life skin tones, it simply renders color truthfully and precisely.

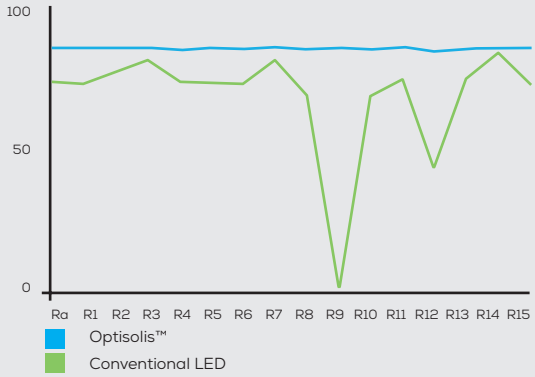

Optisolis™ utilizza una combinazione unica di fosfori Nichia di alta qualità e tecnologia chip unica per ottenere uno spettro che simula la luce solare senza UV. **Optisolis™** rende il colore degli oggetti più preciso e dettagliato. Presenta chiaramente il contrasto tra i colori, rende il bianco più bianco e mostra i toni della pelle in modo accurato.

Optisolis™ uses a unique combination of Nichia's very own high quality phosphors and unique chip technology to achieve a spectrum that matches the sunlight without UV. **Optisolis™** render the objects' color more precisely and in finer detail. It clearly presents the contrast between colors, makes white whiter and shows skin-tones accurately.

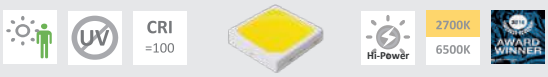

Spettro solare confortevole per il benessere	• Comfortable natural sunlight spectrum good for wellbeing
Nessuna emissione UV dannosa	• No damaging UV emission
CRI prossimo a 100	• CRI close to 100
Elevata potenza ed alta efficacia a 134 lm/W	• High power, high efficacy at 134 lm/W
Disponibile con temperature colore da 2700K a 6500K	• Available in color temp. from 2700K to 6500K
Tecnologia Nichia	• Nichia own technology

NICHIA VITASOLIS™

Tecnologia Human Centric Lighting
***Human Centric Lighting** technology*

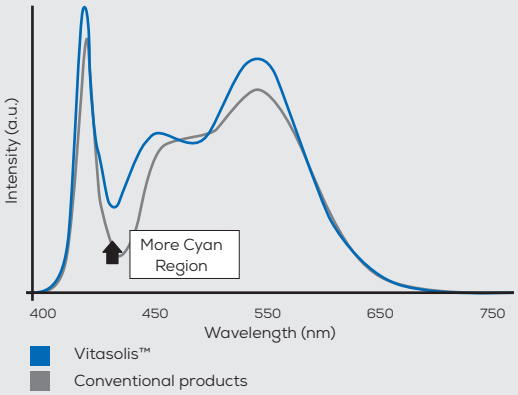

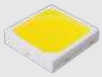

- Spettro unico destinato a stimolare l'attività
- Più emissioni nella regione del ciano
- Certificato WELL
- Elevati lumen per Watt
- Disponibile nelle temperature colore da 3000K a 5000K

- Unique spectrum meant to stimulate activity
- More emission in cyan region
- WELL Certificate advantage
- Higher Lumen per Watt
- Available in color temperatures from 3000K to 5000K

Cos'è "Human Centric Lighting"? Qual è lo spettro appropriato per il corpo umano?

Ricerche recenti hanno confermato la relazione tra luce e comportamento umano. Gli esseri umani non solo riconoscono la luminosità e il colore della luce, ma il **ritmo circadiano umano** può essere influenzato da diverse lunghezze d'onda, specialmente dalla regione cianica, **riducendo il livello di melatonina**. Ad esempio, l'illuminazione può influire sui livelli di attività nell'arco della giornata, incluso il risveglio al mattino, la produttività durante il giorno e incoraggiare il sonno notturno. **Vitasolis™** fornisce un colore bianco molto naturale, una parte del suo spettro contiene una **maggiore quantità di energia nella regione ciano**, che aiuta a controllare il ritmo circadiano umano. L'esclusiva distribuzione spettrale di **Vitasolis™** illumina in modo pulito gli oggetti mantenendo un'elevata efficienza luminosa.

What's "Human Centric Lighting"? What's the appropriate spectrum for the human body?

Recent research has further revealed the relationship between light and human behavior. Humans not only recognize brightness and color of light, but **human circadian rhythm** can be affected by different wavelengths, especially the cyan region, **decreasing Melatonin level**. For example, lighting can have an influence on activity levels throughout the day, including waking up in the morning, being active during the day, and encouraging sleep at night. **Vitasolis™** provides a very natural white color, part of its spectrum contains a **larger amount of energy in the cyan region**, which helps control the human circadian rhythm. The unique spectral distribution of **Vitasolis™** cleanly illuminates objects while maintaining a high luminous efficacy.

I vantaggi della tecnologia Vitasolis™ offrono una grande opportunità per l'applicazione in **uffici**, **scuole**, **ospedali** e altri luoghi che possono beneficiare del **miglioramento del ritmo circadiano**. Nichia prevede l'applicazione Vitasolis™ in sistemi IoT per fornire un'illuminazione adeguata in base all'ora del giorno e all'ambiente circostante.

The benefits of the Vitasolis™ technology provide a great opportunity for adoption in **offices**, **schools**, **hospitals**, and other locations that can benefit from **improving circadian rhythm**. Nichia envisions manufacturers combining Vitasolis™ into Iot systems and providing suitable lighting based on the time of day and desired environment.

FOLIO® SPOT.MATE®

*Luce diffusa e puntiforme si combinano nel **sistema brevettato** Spot.Mate®*
*Diffused and focused light combine within the Spot.Mate® **patented system***

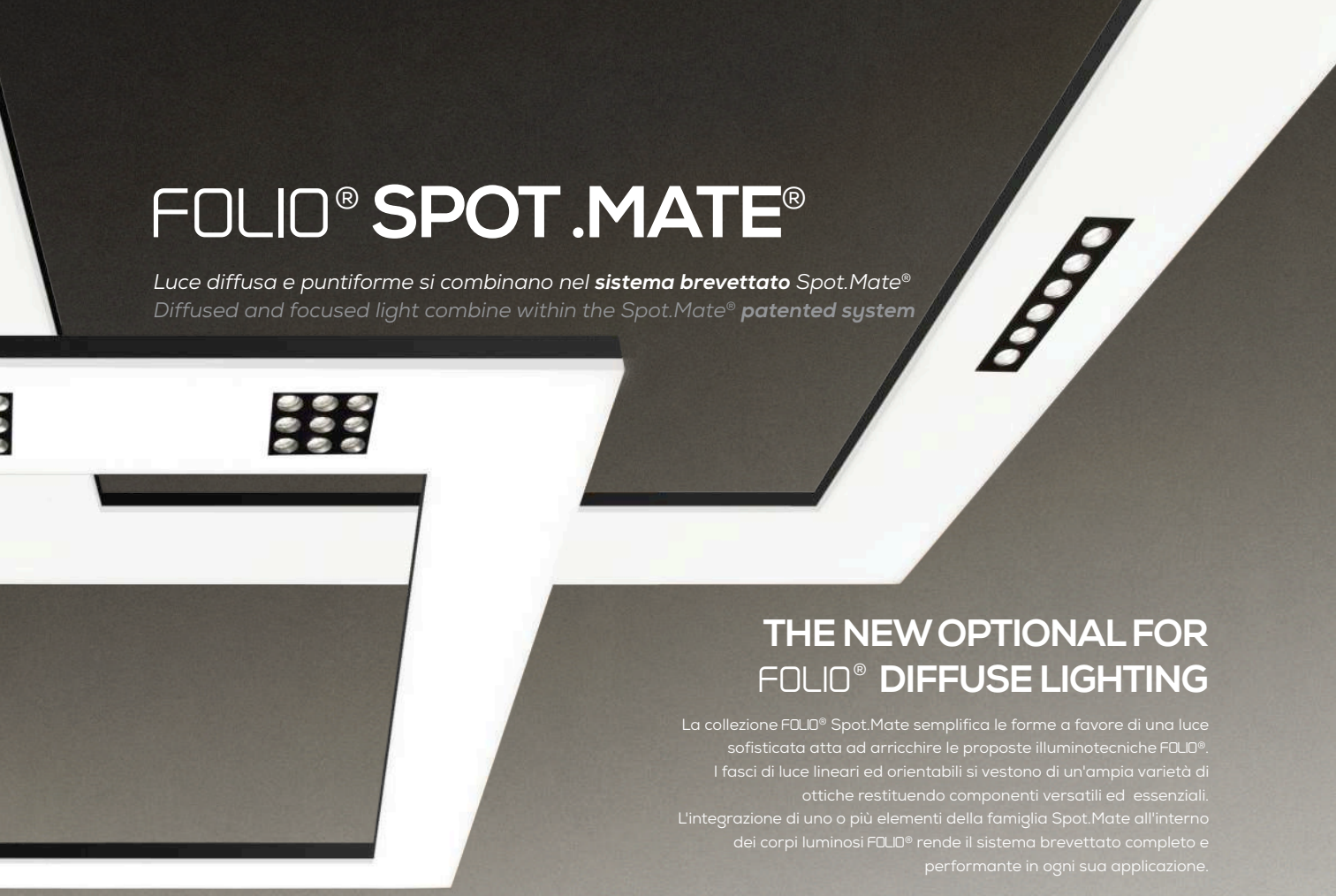

THE NEW OPTIONAL FOR FOLIO® DIFFUSE LIGHTING

La collezione FOLIO® Spot.Mate semplifica le forme a favore di una luce sofisticata atta ad arricchire le proposte illuminotecniche FOLIO®. I fasci di luce lineari ed orientabili si vestono di un'ampia varietà di ottiche restituendo componenti versatili ed essenziali. L'integrazione di uno o più elementi della famiglia Spot.Mate all'interno dei corpi luminosi FOLIO® rende il sistema brevettato completo e performante in ogni sua applicazione.

DOMINO QUAD

Moduli LED LED module	**Nichia**
Temperatura colore Color temperature	3000 K 3500 K 4000 K CCT 2700K e 5000K su richiesta On request CCT 2700K and 5000K
CRI CRI	› 90
Lenti Lens	20° 36°
Flusso luminoso e potenza Luminous flux and power	**HE** 13 W @ 500 mA 1456 lm **HO** 18.8 W @ 700 mA 1899 lm

DOMINO LINEAR

Moduli LED LED module	**Nichia**
Temperatura colore Color temperature	3000 K 3500 K 4000 K CCT 2700K e 5000K su richiesta On request CCT 2700K and 5000K
CRI CRI	› 90
Lenti Lens	20° 36°
Flusso luminoso e potenza Luminous flux and power	**HE** 8,7 W @ 500 mA 972 lm **HO** 12.5 W @ 700 mA 1277 lm

Design S. Azzolin, G. Betto

I prodotti Spot.Mate® possono essere integrati su richiesta nelle seguenti collezioni FOLIO® : Giro, Line, Eclipse, Frame, Roof, Hexa, Groove
Spot.Mate® products can be integrated on request within the following FOLIO® collections: Giro, Line, Eclipse, Frame, Roof, Hexa, Groove

FOLIO® SPOT.MATE PATENTED SYSTEM

The FOLIO® Spot.Mate collection exemplifies sophistication through simplicity favoring performance over form to deliver total lighting solutions across a myriad of applications.
The integrated linear and adjustable spots feature a wide variety of optics, providing versatile and essential performance componentry that seamlessly combines within our surface and suspended luminaires.

PICO 26.t

tilt Ø 26 mm [Ø 1.02 in]

Moduli LED LED module	**Nichia**
Temperatura colore Color temperature	2700 K 3000 K 3500 K
	CCT 2000K, 2200K, 2500K, 4000K e 5000K su richiesta On request CCT 2000K, 2200K, 2500K, 4000K and 5000K
CRI CRI	› 90
Lenti Lens	12° 18°
Flusso luminoso e potenza Luminous flux and power	2.1 W @ 700 mA 220 lm

PICO 26.a

adjustable Ø 26 mm [Ø 1.02 in]

Moduli LED LED module	**Nichia**
Temperatura colore Color temperature	2700 K 3000 K 3500 K
	CCT 2000K, 2200K, 2500K, 4000K e 5000K su richiesta On request CCT 2000K, 2200K, 2500K, 4000K and 5000K
CRI CRI	› 90
Lenti Lens	12° 18°
Flusso luminoso e potenza Luminous flux and power	2.1 W @ 700 mA 220 lm

Design S. Azzolin, G. Betto

I prodotti Spot.Mate® possono essere integrati su richiesta nelle seguenti collezioni FOLIO® : Giro, Line, Eclipse, Frame, Roof, Hexa, Groove
Spot.Mate® products can be integrated on request within the following FOLIO® collections: Giro, Line, Eclipse, Frame, Roof, Hexa, Groove

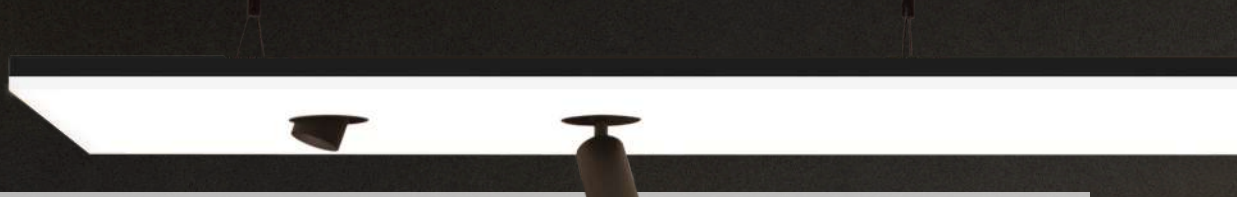

MICRO 40.t

tilt Ø 40 mm [Ø 1.57 in]

Moduli LED LED module	**Nichia**	**Ole Soraa**
CCT CCT	3000 K	2700 K
	3500 K	3000 K
	4000 K	4000 K
	CCT 2000K, 2200K, 2500K, 2700K e 5000K su richiesta On request CCT 2000K, 2200K, 2500K, 4000K and 5000K	
CRI CRI	› 90	95
Lenti Lens	12°	25°
	19°	36°
	25°	
Flusso luminoso e potenza Luminous flux and power	6.1 W @ 500 mA 650 lm	6.9 W @ 250 mA 425 lm 8.3 W @ 300 mA 495 lm

MICRO 40.a

adjustable Ø 40 mm [Ø 1.57 in]

Moduli LED LED module	**Nichia**	**Ole Soraa**
CCT CCT	3000 K	2700 K
	3500 K	3000 K
	4000 K	4000 K
	CCT 2000K, 2200K, 2500K, 2700K e 5000K su richiesta On request CCT 2000K, 2200K, 2500K, 4000K and 5000K	
CRI CRI	› 90	95
Lenti Lens	12°	25°
	19°	36°
	25°	
Flusso luminoso e potenza Luminous flux and power	6.1 W @ 500 mA 650 lm	6.9 W @ 250 mA 425 lm 8.3 W @ 300 mA 495 lm

Design S. Azzolin, G. Betto

I prodotti Spot.Mate® possono essere integrati su richiesta nelle seguenti collezioni FOLIO® : Giro, Line, Eclipse, Frame, Roof, Hexa, Groove
Spot.Mate® products can be integrated on request within the following FOLIO® collections: Giro, Line, Eclipse, Frame, Roof, Hexa, Groove

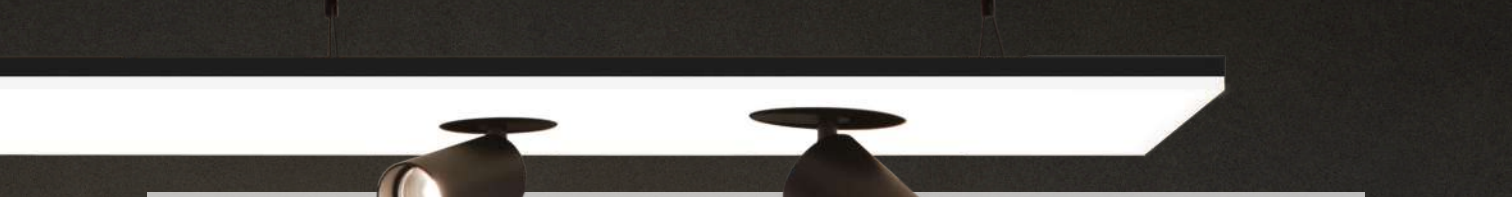

MINI 62.a

adjustable Ø 62 mm [Ø 2.44 in]

	Ole Soraa 06	Ole Soraa 08	Nichia
Moduli LED LED module			
CCT CCT	2700 K 3000 K 4000 K	2700 K 3000 K 4000 K	3000 K 3500 K 4000 K
CRI CRI	95	95	› 90
Lenti Lens	10° Snap system 17°/ 25° / 36° / 60°	15° Snap system 25° / 36°	12° 35° 55°
Flusso luminoso e potenza Luminous flux and power	8.4 W @ 300 mA 505 lm 9.9 W @ 350 mA 570 lm	13.8 W @ 500 mA 850 lm 15.1 W @ 550 mA 910 lm	10.2 W @ 300 mA 1015 lm 12 W 350 mA 1148 lm

MIDI 77.a

adjustable Ø 77 mm [Ø 3.03 in]

	Nichia	Arcane Module (Ble Zoom Tunable White)
Moduli LED LED module		
CCT CCT	3000 K 3500 K 4000 K	Tunable White 2700 K - 4000 K
CRI CRI	› 90	80 - 90
Lenti Lens	12° 35° 55°	Digital Zoom 12° - 50°
Flusso luminoso e potenza Luminous flux and power	17.7 W @ 500 mA 1460 lm 19.7 W @ 550 mA 1526 lm	15 W 1500 lm

Design S. Azzolin, G. Betto

I prodotti Spot.Mate® possono essere integrati su richiesta nelle seguenti collezioni FOLIO® : Giro, Line, Eclipse, Frame, Roof, Hexa, Groove
Spot.Mate® products can be integrated on request within the following FOLIO® collections: Giro, Line, Eclipse, Frame, Roof, Hexa, Groove

FOLIO® INDIRECT LIGHT

L'opzionale luce indiretta FOLIO® crea un'illuminazione versatile in grado di ampliare la percezione dello spazio e dei volumi

FOLIO® indirect lighting options create versatile illumination capabilities widening the perception of space and volume

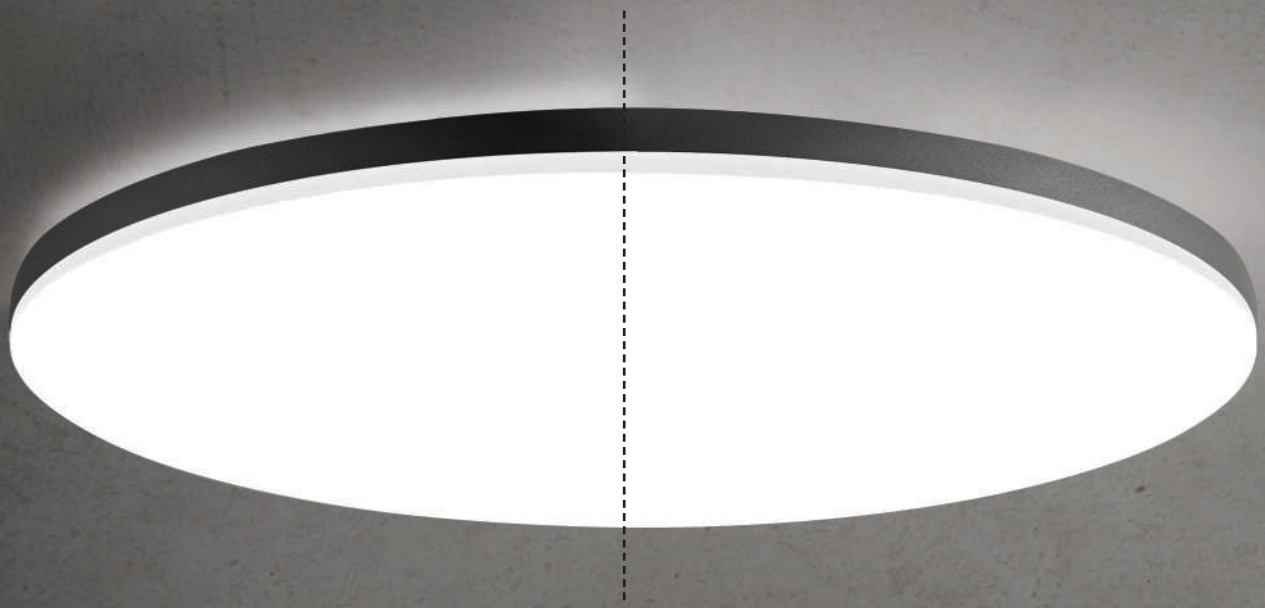

Le opzioni di illuminazione indiretta FOLIO® includono le soluzioni **Linear Tiny** e FOLIO® **Base 1** che possono essere integrate nei prodotti FOLIO® architectural. La combinazione di fonti luminose dirette e indirette migliora l'effetto di illuminazione generale e la qualità delle prestazioni, aumentando la percezione degli ambienti circostanti tramite diverse intensità dei fasci di luce.

The FOLIO® indirect lighting options include **Linear Tiny** and FOLIO® **Base 1** solutions. These products can be integrated into our FOLIO® architectural luminaires. The combination of direct and indirect sources enhances the overall lighting effect and performance quality creating layers of light augmenting the perception of the surrounding environments.

Le fonti di illuminazione indirette FOLIO® offrono una vasta gamma di soluzioni ed effetti luminosi: da fasci diretti e canalizzati, a bagliori diffusi nell'ambiente

FOLIO® LED indirect optional lighting sources provide a wide range of solutions offering a variety of lighting effects from channeled narrow beams to diffused ambient glow

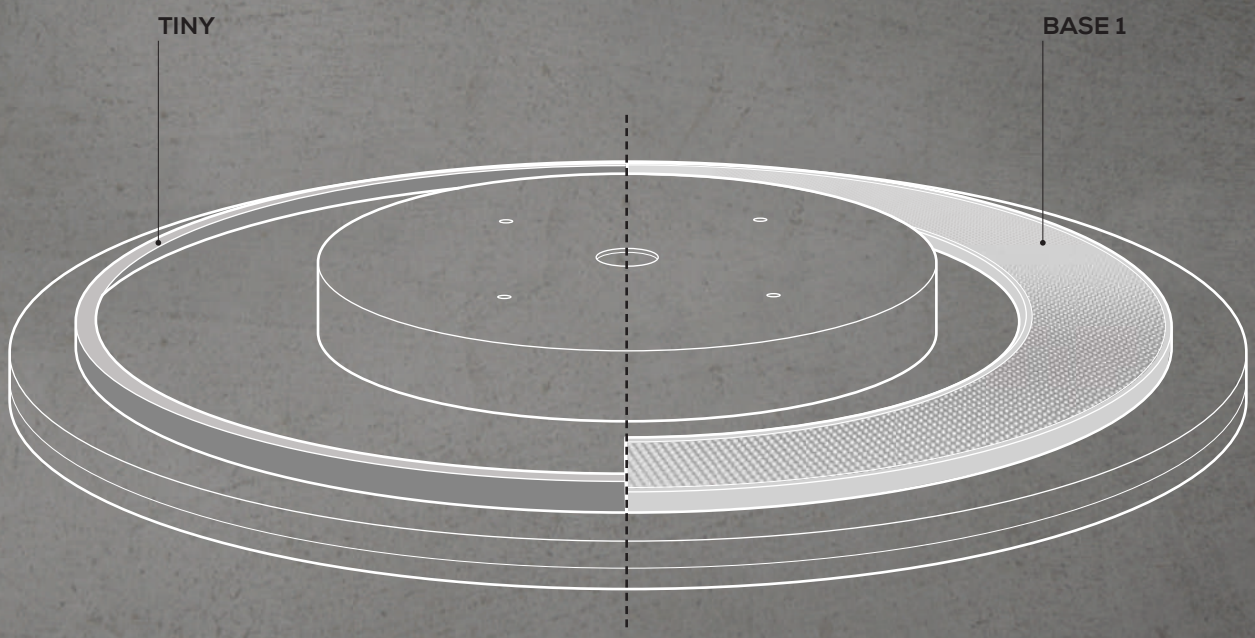

TINY

Moduli LED
LED module

Temperatura colore
Color temperature

Nichia

- 2700 K
- 3000 K
- 3500 K
- 4000 K
- 5700 K

CCT 2000K, 2200K, 2500K, 6500K, RGB e RGBW su richiesta
On request CCT 2000K, 2200K, 2500K, 6500K, RGB and RGBW

BASE 1

Moduli LED
LED module

Temperatura colore
Color temperature

Nichia

- 3000 K
- 4000 K
- 5700 K
- TW
- RGB

CCT 2000K, 2200K, 2500K, 2700K, 3500K e 6500K su richiesta
On request CCT 2000K, 2200K, 2500K, 2700K, 3500K and 6500K

Le sorgenti luminose indirette FOLIO® possono essere integrate su richiesta nelle collezioni FOLIO®: Giro, Line, Eclipse, Frame, Roof, Hexa, Groove
FOLIO® indirect optional lighting sources can be integrated within the following FOLIO® collections: Giro, Line, Eclipse, Frame, Roof, Hexa, Groove

.GIRO

FOLIO®
LIGHT NEW DIMENSION

.GIRO SUSPENDED

FOLIO®
LIGHT NEW DIMENSION

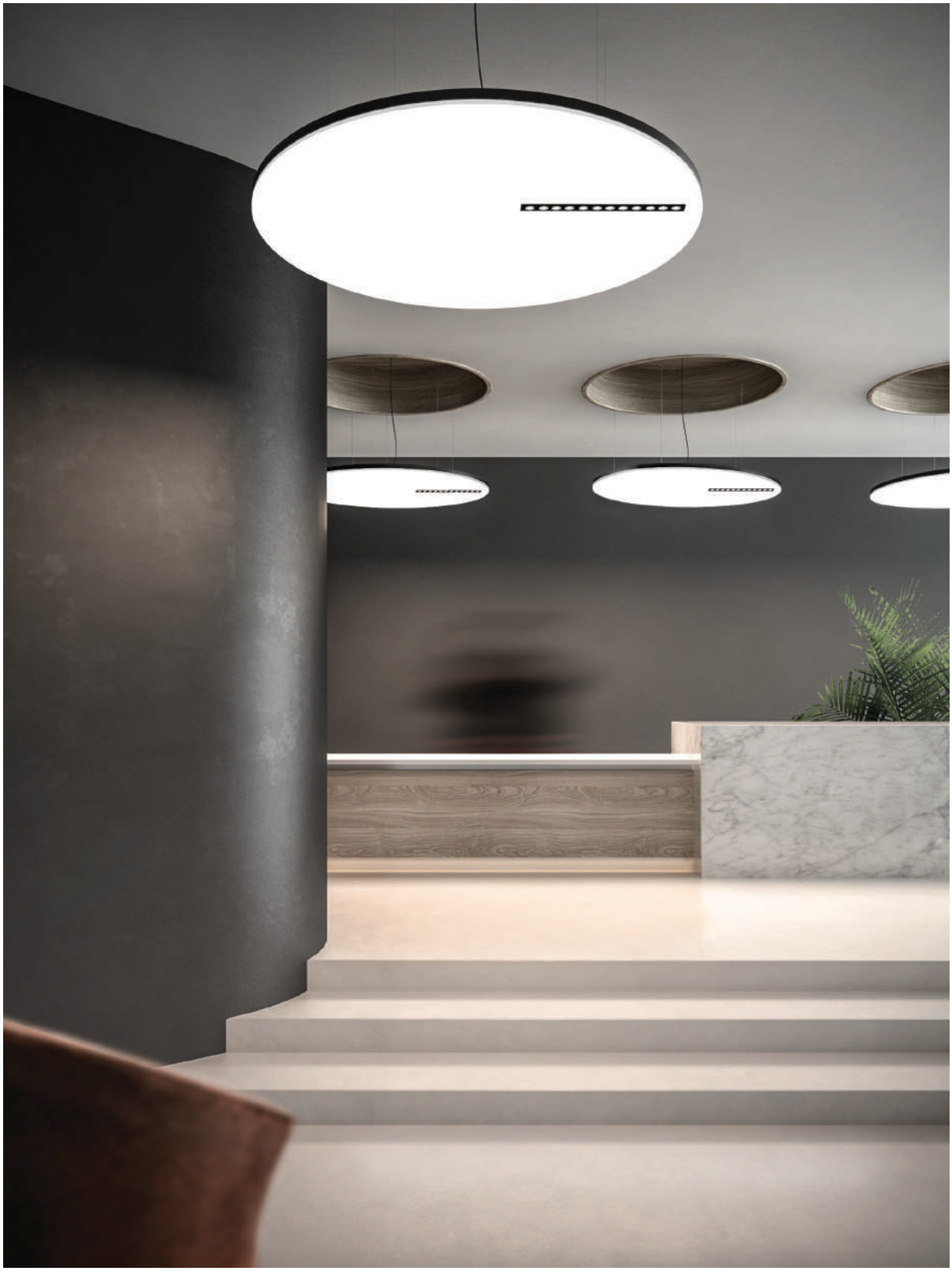

.GIRO SUSPENDED

OPTION .A

[mm] [in]

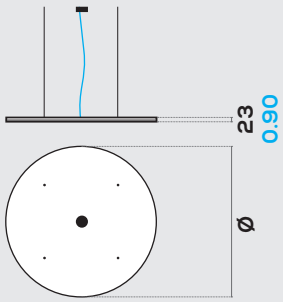

Versione con alimentazione remota (alimentatore non incluso). Per info vedi pp. 214 - 215. Dettagli cover cavo alimentazione a p. 51
Remote power supply version (driver not included). For info see pp. 214 - 215. Power cable coverplate details at p. 51

OPTION .B

[mm] [in]

Esempio di possibile posizionamento del box/ alimentatore
Example of possible positioning of box/driver

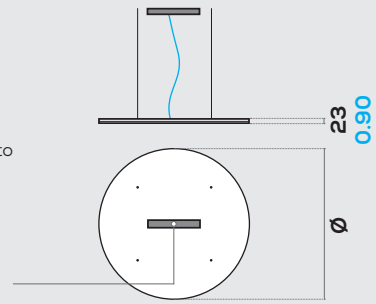

Versione con alimentazione integrata (alimentatore non incluso). Per info vedi p. 215 - **SOLO CONFORMITÀ EUROPEA**
Integrated power supply version (driver not included). For info see p. 215 - **ONLY CONFORMITÉ EUROPÉENNE**

Installazione
Installation

A sospensione
Suspended

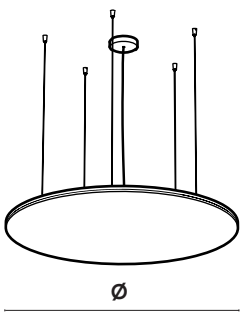

GENERAL INFO

IP65 e UL DAMP LOCATION su richiesta
On request IP65 and UL DAMP LOCATION

Giro a sospensione
Alluminio - Metacrilato
2700K/ 3000K/ 3500K/ 4000K/ 5700K/ TW - CRI › 90
Temperature colore 2000K, 2200K, 2500K, 5000K, 6500K, RGB, RGBW e RGBTW su richiesta
Nichia Optisolis™ (CRI 100) e *Nichia Vitasolis™* su richiesta

Giro suspended
Aluminum - Methacrylate
2700K/ 3000K/ 3500K/ 4000K/ 5700K/ TW - CRI › 90
On request color temperature 2000K, 2200K, 2500K, 5000K, 6500K, RGB, RGBW and RGBTW
On request *Nichia Optisolis™* (CRI 100) and *Nichia Vitasolis™*

Finiture alluminio
Aluminum finishings

Standard Standard	Speciali Special
bianco white	(esempi) (examples)
nero black	

Colori e finiture speciali alluminio su richiesta (vedi p. 50)
On request special aluminium colors and finishings (see p. 50)

Finiture opale
Opal finishings

Standard Standard	Speciali Special
lucido gloss	opal milling
opaco matte	opal sculpture

Finiture speciali opale su richiesta (vedi p. 53)
On request special opal finishings (see p. 53)

Dimensioni
Sizes

[mm] [in]

Ø	
600 mm	23.62 in
800 mm	31.49 in
1000 mm	39.37 in
1200 mm	47.24 in

Altre dimensioni su richiesta
Custom sizes available

.GIRO SUSPENDED

Polar diagram [cd/klm]

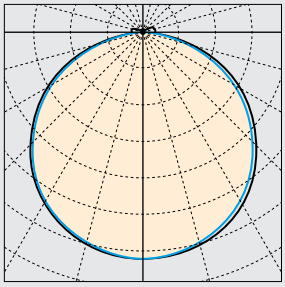

C180 — C270 — C0 — C90 —

UGR

X = 4 H, Y = 8 H	S =0.25 H
Indici di riflessione Reflectance indexes	70/ 50/ 20

.GIRO SUSPENDED	UGR trasversale UGR crosswise	UGR longitudinale UGR endwise
ø 600 mm ø 23.62 in	‹ 19	‹ 19
ø 800 mm ø 31.49 in	18.1	18.1
ø 1000 mm ø 39.37 in	17.3	17.3
ø 1200 mm ø 47.24 in	17	17

Posizione LED
LED position

P1

LED sul perimetro
LED on the perimeter

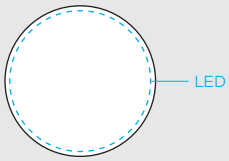

Nichia Optisolis™ e *Nichia Vitasolis™* su richiesta
On request *Nichia Optisolis™* and *Nichia Vitasolis™*

LIGHT INFO

LED Lifespan: L90 › 60.000 ore a 50° Celsius
Blue Light risk group (200 mm): EXEMPT UNLIMITED
Garanzia: 2 anni (disponibile estensione fino a 5 anni su richiesta)
Input LED: 24 V DC
Driver - Trasformatore: AC/DC 24 V

LED Lifespan: L90 › 60.000 hours at 50° Celsius
Blue Light risk group (200 mm): EXEMPT UNLIMITED
Warranty: 2 years (on request extension up to 5 years available)
Input LED: 24 V DC
Driver - Transformer: AC/DC 24 V

Temperatura colore
Color temperature

- 2700 K
- 3000 K
- 3500 K
- 4000 K
- 5700 K
- Tunable White

CCT 2000K, 2200K, 2500K, 5000K, 6500K, RGB, RGBW e RGBTW su richiesta
On request CCT 2000K, 2200K, 2500K, 5000K, 6500K, RGB, RGBW and RGBTW

Flusso luminoso output e potenza
Luminous flux output and power

ø 600 mm	ø 23.62 in	**P1** 2035 lm	47 W
ø 800 mm	ø 31.49 in	**P1** 2648 lm	63 W
ø 1000 mm	ø 39.37 in	**P1** 3235 lm	78 W
ø 1200 mm	ø 47.24 in	**P1** 4180 lm	94 W

Info LED
LED info

CRI R_a = 100 (*Nichia Optisolis™*) su richiesta
On request CRI R_a = 100 (*Nichia Optisolis™*)

CRI	R_a min 90 R_9 min 50	
LED	Nichia	
Dimmerabile Dimmable	Si Yes	(vedi pp. 214 - 215) (see pp. 214 - 215)

.GIRO SUSPENDED

Codice prodotto
Product code

[mm] [in]

prodotto product		dimensioni sizes		flusso luminoso luminous flux		CCT		finiture alluminio aluminium finishings		finitura opale opal finishings		fissaggio fastening	
G.A	**.GIRO** alimentazione remota remote power supply	**06**	ø 600 ø 23.62	**P1**	1 perimetro LED 1 LED perimeter	**27**	2700 K	**W**	bianco white	**G**	lucido gloss	**S**	a sospensione suspended
G.B	**.GIRO** alimentazione integrata integrated power supply	**08**	ø 800 ø 31.49			**30**	3000 K	**B**	nero black	**M**	opaco matte		
		10	ø 1000 ø 39.37			**35**	3500 K	**S**	speciale[1] special[1]	**OM**	opal milling[1]		
		12	ø 1200 ø 47.24			**40**	4000 K			**OS**	opal sculpture[1]		
						57	5700 K						
						TW	Tunable White						
						RQ	su richiesta on request						

[1]Finiture speciali su richiesta (vedi pp. 50 - 53)
[1]On request special finishings (see pp. 50 - 53)

Dimensioni disponibili
Available sizes

[mm] [in]

Il numero e la posizione delle cover sono indicativi e variano in base all'uscita dei cavi di alimentazione
Number and coverplate position is just indicative. They are based on the power cables exit

Ø 600 | **Ø 23.62**

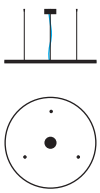

Ø 800 | **Ø 31.49**

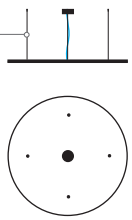

Ø 1000 | **Ø 39.37**

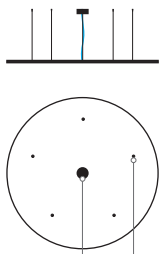

Ø 1200 | **Ø 47.24**

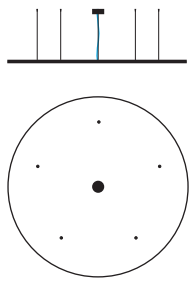

Lunghezza cavi Susp. cables leght	≤ 3000 mm ≤ 3000 mm ≤ 118.11 in
Su richiesta On request	fino a 5000 mm up to 5000 mm up to 196.86 in

cover cavo alimentazione
power cable coverplate

punti di fissaggio
fixing points

.GIRO PIVOT

FOLIO
LIGHT NEW DIMENSION

.GIRO PIVOT

OPTION .A

[mm] [in]

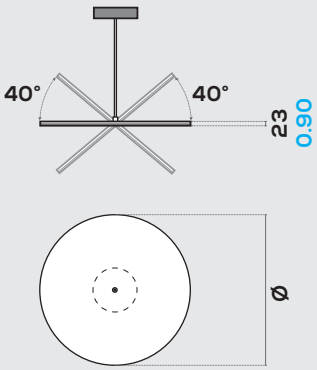

Versione con alimentazione remota (alimentatore non incluso). Per info vedi pp. 214 - 215.
Remote power supply version (driver not included). For info see pp. 214 - 215.

OPTION .B

[mm] [in]

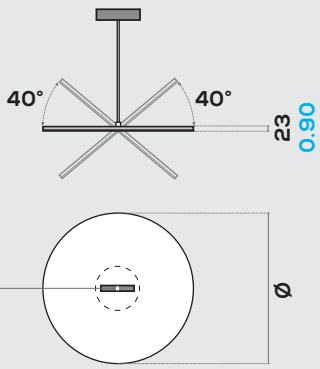

Posizionamento del box/ alimentatore
Positioning of box/driver

Versione con alimentazione integrata (alimentatore non incluso). Per info vedi p. 215 - **SOLO CONFORMITÀ EUROPEA**
Integrated power supply version (driver not included). For info see p. 215 - **ONLY CONFORMITÉ EUROPÉENNE**

Installazione
Installation

Con snodo inclinabile
Adjustable joint

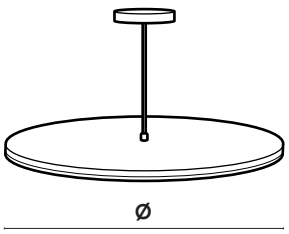

GENERAL INFO

IP65 e UL DAMP LOCATION su richiesta
On request IP65 and UL DAMP LOCATION

Giro con snodo inclinabile
Alluminio - Metacrilato
2700K/ 3000K/ 3500K/ 4000K/ 5700K/ TW - CRI › 90
Temperature colore 2000K, 2200K, 2500K, 5000K, 6500K, RGB, RGBW e RGBTW su richiesta
Nichia Optisolis™ (CRI 100) e *Nichia Vitasolis™* su richiesta

Giro adjustable joint
Aluminum - Methacrylate
2700K/ 3000K/ 3500K/ 4000K/ 5700K/ TW - CRI › 90
On request color temperature 2000K, 2200K, 2500K, 5000K, 6500K, RGB, RGBW and RGBTW
On request *Nichia Optisolis™* (CRI 100) and *Nichia Vitasolis™*

Finiture alluminio
Aluminum finishings

Standard Standard	Speciali Special
bianco white	
nero black	(esempi) (examples)

Colori e finiture speciali alluminio su richiesta (vedi p. 50)
On request special aluminium colors and finishings (see p. 50)

Finiture opale
Opal finishings

Standard Standard	Speciali Special
lucido gloss	opal milling
opaco matte	opal sculpture

Finiture speciali opale su richiesta (vedi p. 53)
On request special opal finishings (see p. 53)

Dimensioni
Sizes

	Ø [mm]	Ø [in]
	400 mm	15.74 in
	600 mm	23.62 in
	800 mm	31.49 in

Altre dimensioni su richiesta
Custom sizes available

.GIRO PIVOT

Polar diagram [cd/klm]

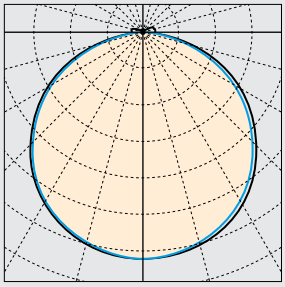

C180 — C270 — C0 — C90 —

UGR

X = 4 H, Y = 8 H	S =0.25 H
Indici di riflessione Reflectance indexes	70/ 50/ 20

.GIRO PIVOT	UGR trasversale UGR crosswise	UGR longitudinale UGR endwise
ø 400 mm ø 15.74 in	‹ 19	‹ 19
ø 600 mm ø 23.62 in	‹ 19	‹ 19
ø 800 mm ø 31.49 in	18.1	18.1

Posizione LED
LED position

P1

LED sul perimetro
LED on the perimeter

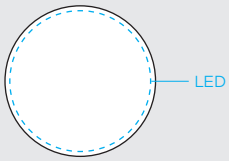

Nichia Optisolis™ e *Nichia Vitasolis™* su richiesta
On request *Nichia Optisolis™* and *Nichia Vitasolis™*

LIGHT INFO

LED Lifespan: L90 › 60.000 ore a 50° Celsius
Blue Light risk group (200 mm): EXEMPT UNLIMITED
Garanzia: 2 anni (disponibile estensione fino a 5 anni su richiesta)
Input LED: 24 V DC
Driver - Trasformatore: AC/DC 24 V

LED Lifespan: L90 › 60.000 hours at 50° Celsius
Blue Light risk group (200 mm): EXEMPT UNLIMITED
Warranty: 2 years (on request extension up to 5 years available)
Input LED: 24 V DC
Driver - Transformer: AC/DC 24 V

Temperatura colore
Color temperature

- 2700 K
- 3000 K
- 3500 K
- 4000 K
- 5700 K
- Tunable White

CCT 2000K, 2200K, 2500K, 5000K, 6500K, RGB, RGBW e RGBTW su richiesta
On request CCT 2000K, 2200K, 2500K, 5000K, 6500K, RGB, RGBW and RGBTW

Flusso luminoso output e potenza
Luminous flux output and power

ø 400 mm	ø 15.74 in	**P1** 965 lm	33 W
ø 600 mm	ø 23.62 in	**P1** 2035 lm	47 W
ø 800 mm	ø 31.49 in	**P1** 2648 lm	63 W

Info LED
LED info

CRI R_a = 100 (*Nichia Optisolis™*) su richiesta
On request CRI R_a = 100 (*Nichia Optisolis™*)

CRI	R_a min 90 R_9 min 50	
LED	Nichia	
Dimmerabile Dimmable	Si Yes	(vedi pp. 214 - 215) (see pp. 214 - 215)

.GIRO PIVOT

Codice prodotto
Product code

[mm] [in]

prodotto product		dimensioni sizes		flusso luminoso luminous flux		CCT		finiture alluminio aluminium finishings		finitura opale opal finishings		fissaggio fastening	
G.A	**.GIRO** alimentazione remota remote power supply	**04**	ø 400 ø 15.74	**P1**	1 perimetro LED 1 LED perimeter	**27**	2700 K	**W**	bianco white	**G**	lucido gloss	**P**	con snodo inclinabile adjustable joint
G.B	**.GIRO** alimentazione integrata integrated power supply	**06**	ø 600 ø 23.62			**30**	3000 K	**B**	nero black	**M**	opaco matte		
		08	ø 800 ø 31.49			**35**	3500 K	**S**	speciale[1] special[1]	**OM**	opal milling[1]		
						40	4000 K			**OS**	opal sculpture[1]		
						57	5700 K						
						TW	Tunable White						
						RQ	su richiesta on request						

[1]Finiture speciali su richiesta (vedi pp. 50 - 53)
[1]On request special finishings (see pp. 50 - 53)

Dimensioni disponibili
Available sizes

[mm] [in]

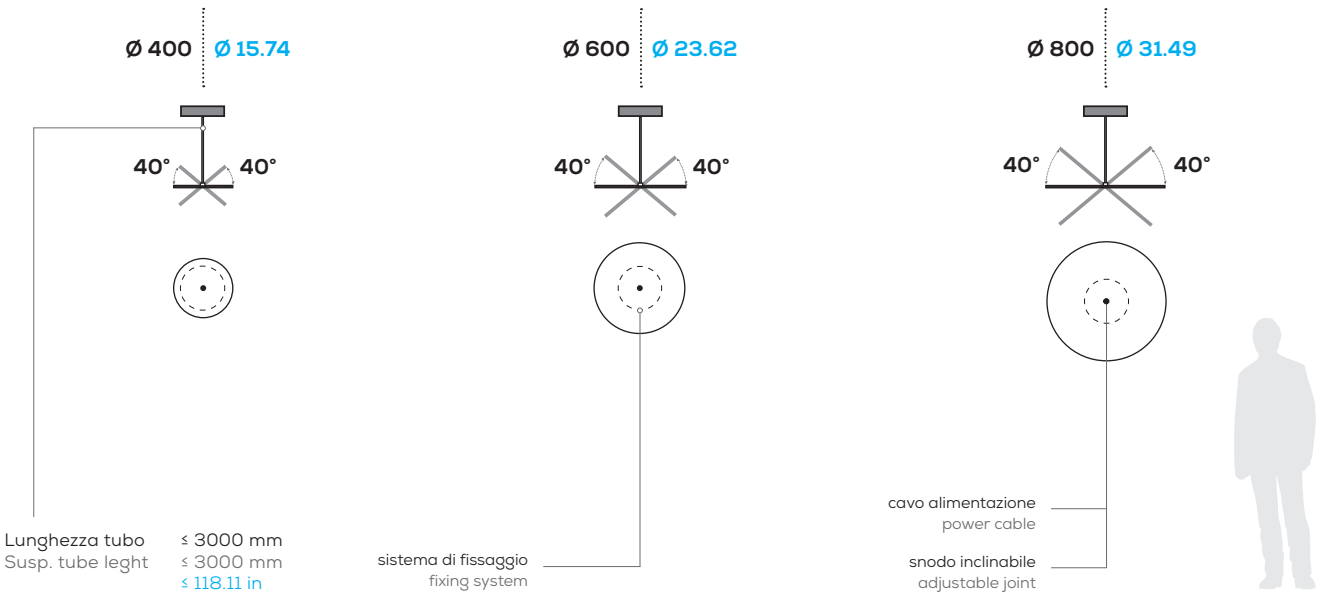

.GIRO CEILING

FOLIO®
LIGHT NEW DIMENSION

.GIRO CEILING

OPTION .A

[mm] [in]

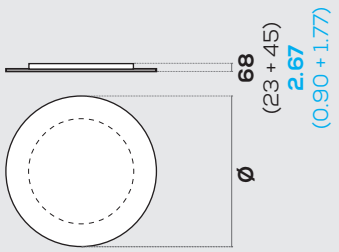

Versione con alimentazione remota (alimentatore non incluso). Per info vedi pp. 214 - 215.
Remote power supply version (driver not included). For info see pp. 214 - 215.

OPTION .B

[mm] [in]

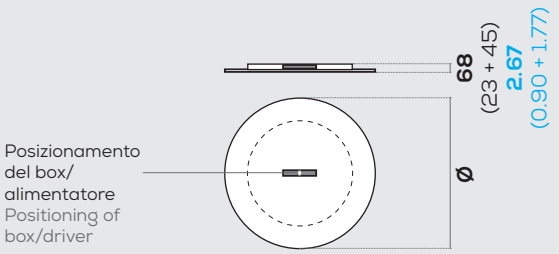

Versione con alimentazione integrata (alimentatore non incluso). Per info vedi p. 215 - **SOLO CONFORMITÀ EUROPEA**
Integrated power supply version (driver not included). For info see p. 215 - **ONLY CONFORMITÉ EUROPÉENNE**

Installazione
Installation

A soffitto
Ceiling

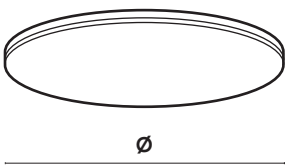

GENERAL INFO

IP65 e UL DAMP LOCATION su richiesta
On request IP65 and UL DAMP LOCATION

Giro a soffitto
Alluminio - Metacrilato
2700K/ 3000K/ 3500K/ 4000K/ 5700K/ TW - CRI › 90
Temperature colore 2000K, 2200K, 2500K, 5000K, 6500K, RGB, RGBW e RGBTW su richiesta
Nichia Optisolis™ (CRI 100) e *Nichia Vitasolis™* su richiesta

Giro ceiling
Aluminum - Methacrylate
2700K/ 3000K/ 3500K/ 4000K/ 5700K/ TW - CRI › 90
On request color temperature 2000K, 2200K, 2500K, 5000K, 6500K, RGB, RGBW and RGBTW
On request *Nichia Optisolis™* (CRI 100) and *Nichia Vitasolis™*

Finiture alluminio
Aluminum finishings

Standard Standard	Speciali Special
bianco white	
nero black	(esempi) (examples)

Colori e finiture speciali alluminio su richiesta (vedi p. 50)
On request special aluminium colors and finishings (see p. 50)

Finiture opale
Opal finishings

Standard Standard	Speciali Special
lucido gloss	opal milling
opaco matte	opal sculpture

Finiture speciali opale su richiesta (vedi p. 53)
On request special opal finishings (see p. 53)

Dimensioni
Size

[mm] [in]

	Ø
600 mm	23.62 in
800 mm	31.49 in
1000 mm	39.37 in
1200 mm	47.24 in

Altre dimensioni su richiesta
Custom sizes available

.GIRO CEILING

Polar diagram [cd/klm]

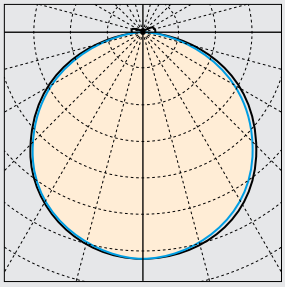

C180 — C270 — C0 — C90 —

UGR

X = 4 H, Y = 8 H	S =0.25 H
Indici di riflessione Reflectance indexes	70/ 50/ 20

.GIRO CEILING	UGR trasversale UGR crosswise	UGR longitudinale UGR endwise
ø 600 mm ø 23.62 in	< 19	< 19
ø 800 mm ø 31.49 in	18.1	18.1
ø 1000 mm ø 39.37 in	17.3	17.3
ø 1200 mm ø 47.42 in	17	17

Posizione LED
LED position

P1

LED sul perimetro
LED on the perimeter

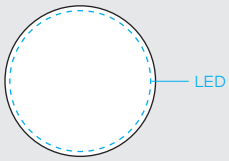

Nichia Optisolis™ e *Nichia Vitasolis™* su richiesta
On request *Nichia Optisolis™* and *Nichia Vitasolis™*

LIGHT INFO

LED Lifespan: L90 > 60.000 ore a 50° Celsius
Blue Light risk group (200 mm): EXEMPT UNLIMITED
Garanzia: 2 anni (disponibile estensione fino a 5 anni su richiesta)
Input LED: 24 V DC
Driver - Trasformatore: AC/DC 24 V

LED Lifespan: L90 > 60.000 hours at 50° Celsius
Blue Light risk group (200 mm): EXEMPT UNLIMITED
Warranty: 2 years (on request extension up to 5 years available)
Input LED: 24 V DC
Driver - Transformer: AC/DC 24 V

Temperatura colore
Color temperature

- 2700 K
- 3000 K
- 3500 K
- 4000 K
- 5700 K
- Tunable White

CCT 2000K, 2200K, 2500K, 5000K, 6500K, RGB, RGBW e RGBTW su richiesta
On request CCT 2000K, 2200K, 2500K, 5000K, 6500K, RGB, RGBW and RGBTW

Flusso luminoso output e potenza
Luminous flux output and power

ø 600 mm	ø 23.62 in	**P1** 2035 lm	47 W
ø 800 mm	ø 31.49 in	**P1** 2648 lm	63 W
ø 1000 mm	ø 39.37 in	**P1** 3235 lm	78 W
ø 1200 mm	ø 47.42 in	**P1** 4180 lm	94 W

Info LED
LED info

CRI R_a = 100 (*Nichia Optisolis™*) su richiesta
On request CRI R_a = 100 (*Nichia Optisolis™*)

CRI	R_a min 90 R_g min 50	
LED	Nichia	
Dimmerabile Dimmable	Si Yes	(vedi pp. 214 - 215) (see pp. 214 - 215)

.GIRO CEILING

Codice prodotto
Product code

[mm] [in]

prodotto product		dimensioni sizes		flusso luminoso luminous flux		CCT		finiture alluminio aluminium finishings		finitura opale opal finishings		fissaggio fastening	
G.A	**.GIRO** alimentazione remota remote power supply	**06**	ø 600 ø 23.62	**P1**	1 perimetro LED 1 LED perimeter	**27**	2700 K	**W**	bianco white	**G**	lucido gloss	**C**	a soffitto ceiling
G.B	**.GIRO** alimentazione integrata integrated power supply	**08**	ø 800 ø 31.49			**30**	3000 K	**B**	nero black	**M**	opaco matte		
		10	ø 1000 ø 39.37			**35**	3500 K	**S**	speciale[1] special[1]	**OM**	opal milling[1]		
		12	ø 1200 ø 47.24			**40**	4000 K			**OS**	opal sculpture[1]		
						57	5700 K						
						TW	Tunable White						
						RQ	su richiesta on request						

[1]Finiture speciali su richiesta (vedi pp. 50 - 53)
[1]On request special finishings (see pp. 50 - 53)

Dimensioni disponibili
Available sizes

[mm] [in]

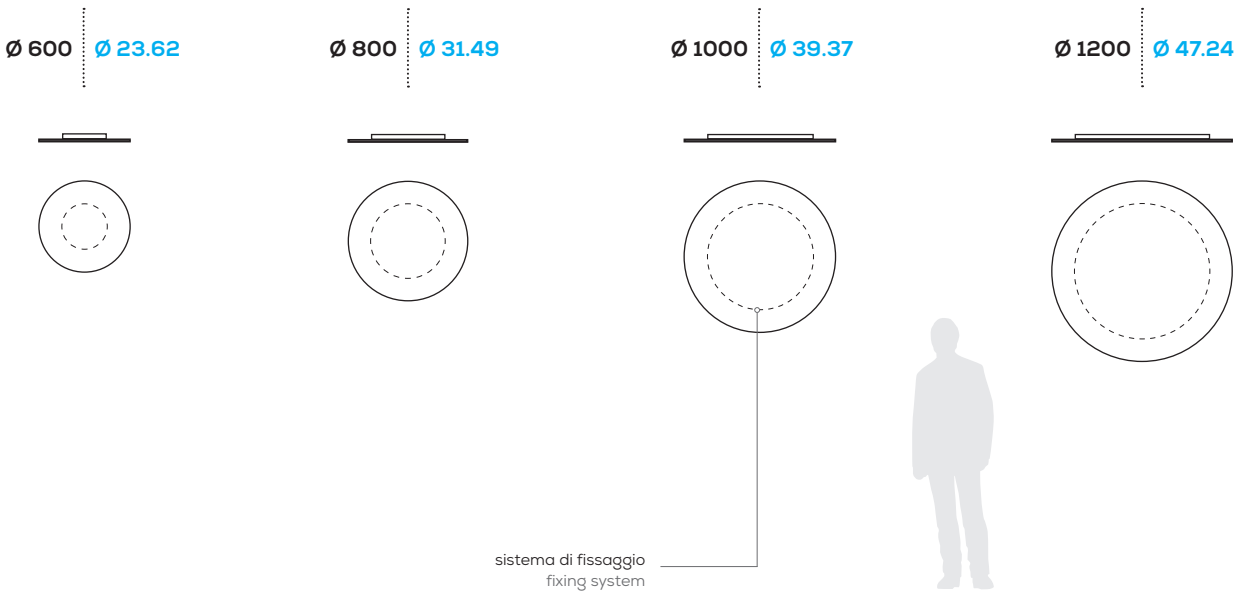

.GIRO WALL

FOLIO®
LIGHT NEW DIMENSION

.GIRO WALL

OPTION .A

[mm] [in]

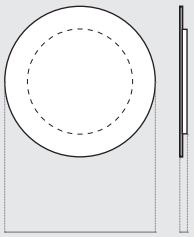

Ø 63
(23 + 40)
2.48
(0.90 + 1.58)

Versione con alimentazione remota (alimentatore non incluso). Per info vedi pp. 214 - 215.
Remote power supply version (driver not included). For info see pp. 214 - 215.

OPTION .B

[mm] [in]

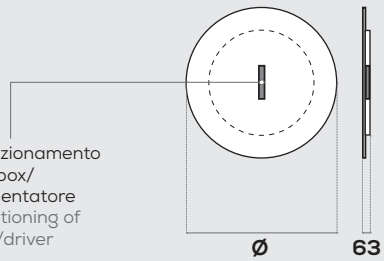

Ø 63
(23 + 40)
2.48
(0.90 + 1.58)

Versione con alimentazione integrata (alimentatore non incluso). Per info vedi p. 215 - **SOLO CONFORMITÀ EUROPEA**
Integrated power supply version (driver not included). For info see p. 215 - **ONLY CONFORMITÉ EUROPÉENNE**

Installazione
Installation

A parete
Wall

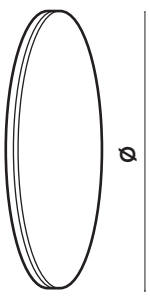

GENERAL INFO

IP65 e UL DAMP LOCATION su richiesta
On request IP65 and UL DAMP LOCATION

Giro a parete
Alluminio - Metacrilato
2700K/ 3000K/ 3500K/ 4000K/ 5700K/ TW - CRI › 90
Temperature colore 2000K, 2200K, 2500K, 5000K, 6500K, RGB, RGBW e RGBTW su richiesta
Nichia Optisolis™ (CRI 100) e *Nichia Vitasolis™* su richiesta

Giro wall
Aluminum - Methacrylate
2700K/ 3000K/ 3500K/ 4000K/ 5700K/ TW - CRI › 90
On request color temperature 2000K, 2200K, 2500K, 5000K, 6500K, RGB, RGBW and RGBTW
On request *Nichia Optisolis™* (CRI 100) and *Nichia Vitasolis™*

Finiture alluminio
Aluminum finishings

Standard Standard	Speciali Special
bianco white	
nero black	(esempi) (examples)

Colori e finiture speciali alluminio su richiesta (vedi p. 50)
On request special aluminium colors and finishings (see p. 50)

Finiture opale
Opal finishings

Standard Standard	Speciali Special
lucido gloss	opal milling
opaco matte	opal sculpture

Finiture speciali opale su richiesta (vedi p. 53)
On request special opal finishings (see p. 53)

Dimensioni
Size

[mm] [in]

	Ø
600 mm	23.62 in
800 mm	31.49 in
1000 mm	39.37 in
1200 mm	47.24 in

Altre dimensioni su richiesta
Custom sizes available

.GIRO WALL

Polar diagram [cd/klm]

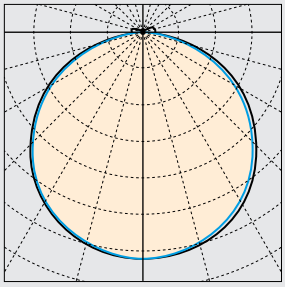

C180 — C270 — C0 — C90 —

UGR

X = 4 H, Y = 8 H	S =0.25 H
Indici di riflessione Reflectance indexes	70/ 50/ 20

.GIRO WALL	UGR trasversale UGR crosswise	UGR longitudinale UGR endwise
ø 600 mm ø 23.62 in	‹ 19	‹ 19
ø 800 mm ø 31.49 in	18.1	18.1
ø 1000 mm ø 39.37 in	17.3	17.3
ø 1200 mm ø 47.24 in	17	17

Posizione LED
LED position

P1

LED sul perimetro
LED on the perimeter

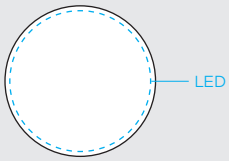

Nichia Optisolis™ e *Nichia Vitasolis™* su richiesta
On request *Nichia Optisolis™* and *Nichia Vitasolis™*

LIGHT INFO

LED Lifespan: L90 › 60.000 ore a 50° Celsius
Blue Light risk group (200 mm): EXEMPT UNLIMITED
Garanzia: 2 anni (disponibile estensione fino a 5 anni su richiesta)
Input LED: 24 V DC
Driver - Trasformatore: AC/DC 24 V

LED Lifespan: L90 › 60.000 hours at 50° Celsius
Blue Light risk group (200 mm): EXEMPT UNLIMITED
Warranty: 2 years (on request extension up to 5 years available)
Input LED: 24 V DC
Driver - Transformer: AC/DC 24 V

Temperatura colore
Color temperature

- 2700 K
- 3000 K
- 3500 K
- 4000 K
- 5700 K
- Tunable White

CCT 2000K, 2200K, 2500K,5000K, 6500K, RGB, RGBW e RGBTW su richiesta
On request CCT 2000K, 2200K, 2500K, 5000K, 6500K, RGB, RGBW and RGBTW

Flusso luminoso output e potenza
Luminous flux output and power

ø 600 mm	ø 23.62 in	**P1** 2035 lm	47 W
ø 800 mm	ø 31.49 in	**P1** 2648 lm	63 W
ø 1000 mm	ø 39.37 in	**P1** 3235 lm	78 W
ø 1200 mm	ø 47.24 in	**P1** 4180 lm	94 W

Info LED
LED info

CRI R_a = 100 (*Nichia Optisolis™*) su richiesta
On request CRI R_a = 100 (*Nichia Optisolis™*)

CRI	R_a min 90 R_9 min 50	
LED	Nichia	
Dimmerabile Dimmable	Si Yes	(vedi pp. 214 - 215) (see pp. 214 - 215)

.GIRO WALL

Codice prodotto
Product code

[mm] [in]

prodotto product		dimensioni sizes		flusso luminoso luminous flux		CCT		finiture alluminio aluminium finishings		finitura opale opal finishings		fissaggio fastening	
G.A	**.GIRO** alimentazione remota remote power supply	**06**	ø 600 ø 23.62	**P1**	1 perimetro LED 1 LED perimeter	**27**	2700 K	**W**	bianco white	**G**	lucido gloss	**W**	a parete wall
G.B	**.GIRO** alimentazione integrata integrated power supply	**08**	ø 800 ø 31.49			**30**	3000 K	**B**	nero black	**M**	opaco matte		
		10	ø 1000 ø 39.37			**35**	3500 K	**S**	speciale[1] special[1]	**OM**	opal milling[1]		
		12	ø 1200 ø 47.24			**40**	4000 K			**OS**	opal sculpture[1]		
						57	5700 K						
						TW	Tunable White						
						RQ	su richiesta on request						

[1]Finiture speciali su richiesta (vedi pp. 50 - 53)
[1]On request special finishings (see pp. 50 - 53)

Dimensioni disponibili
Available sizes

[mm] [in]

Ø 600 | **Ø 23.62**

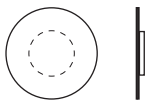

Ø 800 | **Ø 31.49**

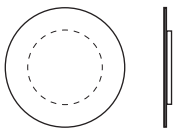

Ø 1000 | **Ø 39.37**

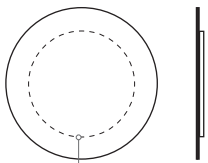

Ø 1200 | **Ø 47.24**

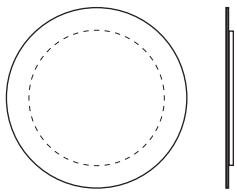

sistema di fissaggio
fixing system

DETTAGLI E FINITURE
DETAILS AND FINISHINGS

Finiture standard alluminio
Standard aluminium finishings

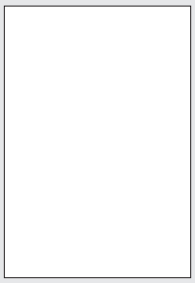

Bianco
White

Nero
Black

Dettaglio fissaggio Giro Pivot
Giro Pivot fixing details

Snodo inclinabile
Adjustable joint

Finiture speciali alluminio - verniciatura (esempi)
Special aluminium finishings - liquid painting (e.g.)

Bronzo
Bronze

Ottone
Brass

RAL 3005

Rame
Copper

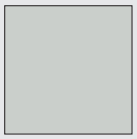

RAL 7035

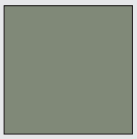

RAL 7033

Finitura RAL personalizzata disponibile su richiesta
On request custom RAL finishing available

Dettagli sospensione
Suspension details

Terminale Giro
Giro suspension cable terminal

Rosone
Ceiling rose

Installazione cover
Coverplate installation

Cover*
Coverplate*

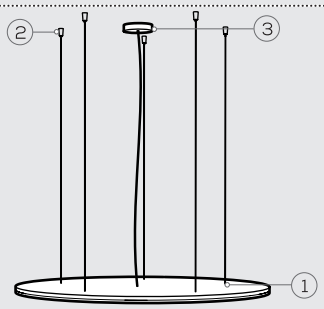

*Disponibile nelle finiture standard alluminio
*Available in standard aluminium finishings

.GIRO - SPECIFICHE COVER PER J. BOX
J. BOX COVER SPECIFICATIONS

Dimensioni e sezione
Section and sizes [mm] [in]

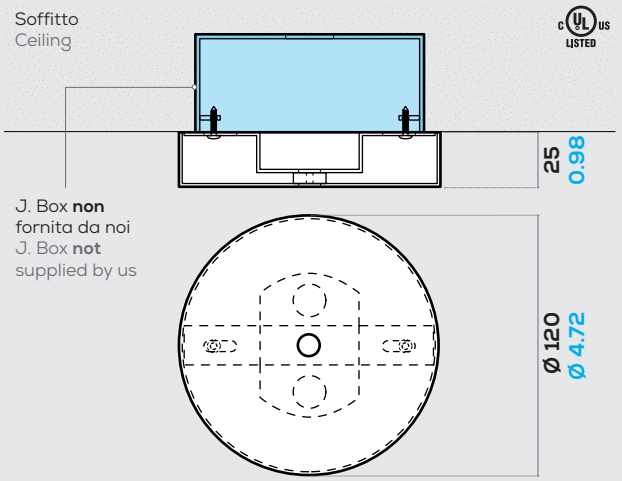

Versione per installazione cover UL a soffitto su junction box (non fornita da noi).
Version for UL cover installation on the ceiling on junction box (not supplied by us).

Dettagli installazione
Installation details

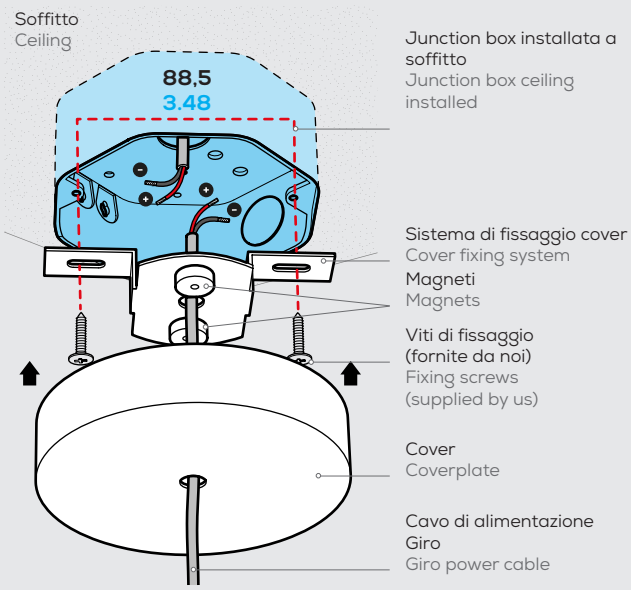

.GIRO - SPECIFICHE COVER
COVER SPECIFICATIONS

Dimensioni e sezione
Section and sizes [mm] [in]

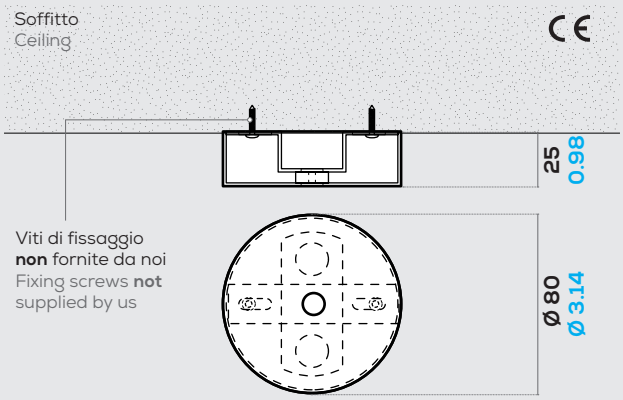

Versione per installazione cover CE a soffitto - **SOLO CONFORMITÀ EUROPEA**
Version for CE cover installation on ceiling - **ONLY CONFORMITÉ EUROPÉENNE**

Dettagli installazione
Installation details

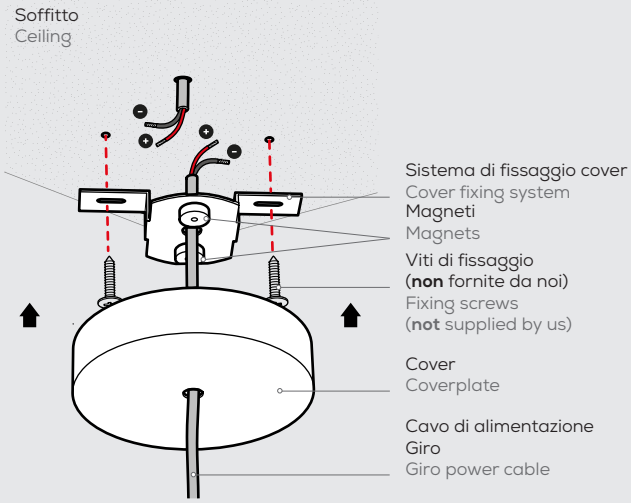

FINITURE OPALE
OPAL FINISHINGS

Finiture standard opale
Standard opal finishings

Lucido
Gloss

Opaco
Matte

OPAL MILLING

Finiture speciali opale - fresatura
Special opal finishings - milling

Su richiesta grafica personalizzabile
On request customizable graphic

La tridimensionalità, resa dalla fresatura del diffusore opale, crea dinamicità sulla superficie e permette alla luce di muoversi tra effetti di chiaro-scuro. L'alta qualità della sorgente luminosa è garantita dalla tecnologia FOLIO® che, unita alla fresatura, consente di lavorare con precisione anche le trame più complesse.

The three-dimensionality, made by milling the opal diffuser, creates dynamism on the surface, allowing brightness to move between light and shade effects. The high quality of the light source is guaranteed by the FOLIO® technology which, together with the milling, allows to create with precision even the most complex textures.

OPAL SCULPTURE

Finiture speciali opale - incisione laser
Special opal finishings - laser engraving

Su richiesta grafica personalizzabile
On request customizable graphic

L'incisione della superficie opale attraverso lavorazioni laser di ultima generazione, impreziosice la sorgente luminosa creando delicati bassorilievi che le conferiscono carattere ed individualità. L'elevata precisione del processo di rimozione del materiale tramite incisione laser garantisce l'eccellente resa dei prodotti FOLIO®.

The opal surface engraving, through latest laser technologies, make the luminous fount more precious making delicate low reliefs that give character and individuality to the panels.
The high precision of the material removal process by laser engraving guarantees the excellent yield of the FOLIO® products.

.LINE

FOLIO®
LIGHT NEW DIMENSION

.LINE SUSPENDED

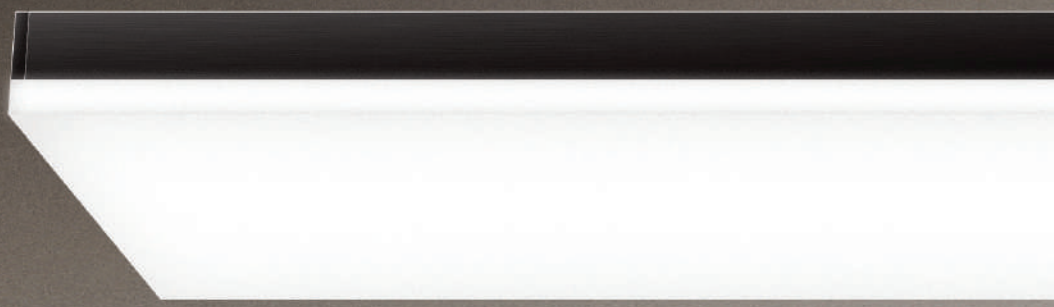

FOLIO®
LIGHT NEW DIMENSION

.LINE SUSPENDED

OPTION .A

[mm] [in]

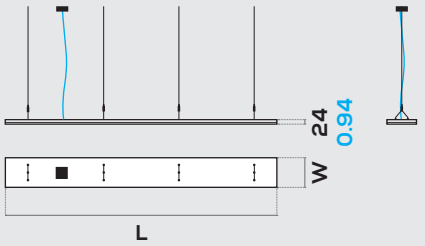

Versione con alimentazione remota (alimentatore non incluso). Per info vedi pp. 214 - 215. Dettagli cover cavo alimentazione a p. 81
Remote power supply version (driver not included). For info see pp. 214 - 215. Power cable coverplate details at p. 81

OPTION .B

[mm] [in]

Esempio di possibile posizionamento del box/ alimentatore
Example of possible positioning of box/driver

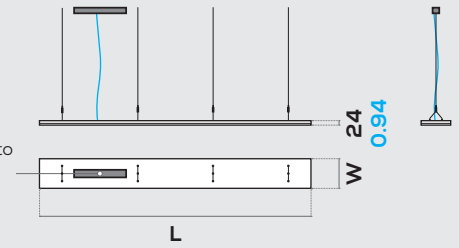

Versione con alimentazione integrata (alimentatore non incluso). Per info vedi p. 215 - **SOLO CONFORMITÀ EUROPEA**
Integrated power supply version (driver not included). For info see p. 215 - **ONLY CONFORMITÉ EUROPÉENNE**

Installazione
Installation

A sospensione
Suspended

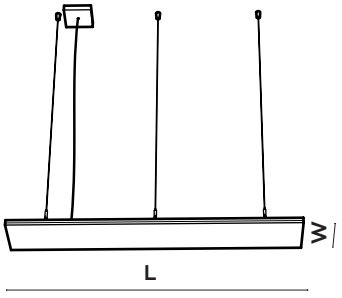

GENERAL INFO

IP65 e UL DAMP LOCATION su richiesta
On request IP65 and UL DAMP LOCATION

Line a sospensione
Alluminio - Metacrilato
2700K/ 3000K/ 3500K/ 4000K/ 5700K/ TW - CRI › 90
Temperature colore 2000K, 2200K, 2500K, 5000K, 6500K, RGB, RGBW e RGBTW su richiesta
Nichia Optisolis™ (CRI 100) e *Nichia Vitasolis™* su richiesta

Line suspended
Aluminum - Methacrylate
2700K/ 3000K/ 3500K/ 4000K/ 5700K/ TW - CRI › 90
On request color temperature 2000K, 2200K, 2500K, 5000K, 6500K, RGB, RGBW and RGBTW
On request *Nichia Optisolis™* (CRI 100) and *Nichia Vitasolis™*

Finiture alluminio
Aluminum finishings

Standard Standard	Speciali Special
bianco white	
nero black	(esempi) (examples)

Colori e finiture speciali alluminio su richiesta (vedi p. 80)
On request special aluminium colors and finishings (see p. 80)

Finiture opale
Opal finishings

Standard Standard	Speciali Special
lucido gloss	opal milling
opaco matte	opal sculpture

Finiture speciali opale su richiesta (vedi p. 83)
On request special opal finishings (see p. 83)

Dimensioni
Size

[mm] [in]

W			L	
200 mm	7.87 in	x	1200 mm	47.24 in
200 mm	7.87 in	x	1500 mm	59.05 in
200 mm	7.87 in	x	1800 mm	70.86 in
150 mm	5.90 in	x	2400 mm	94.48 in
150 mm	5.90 in	x	3000 mm	118.11 in

Altre dimensioni su richiesta
Custom sizes available

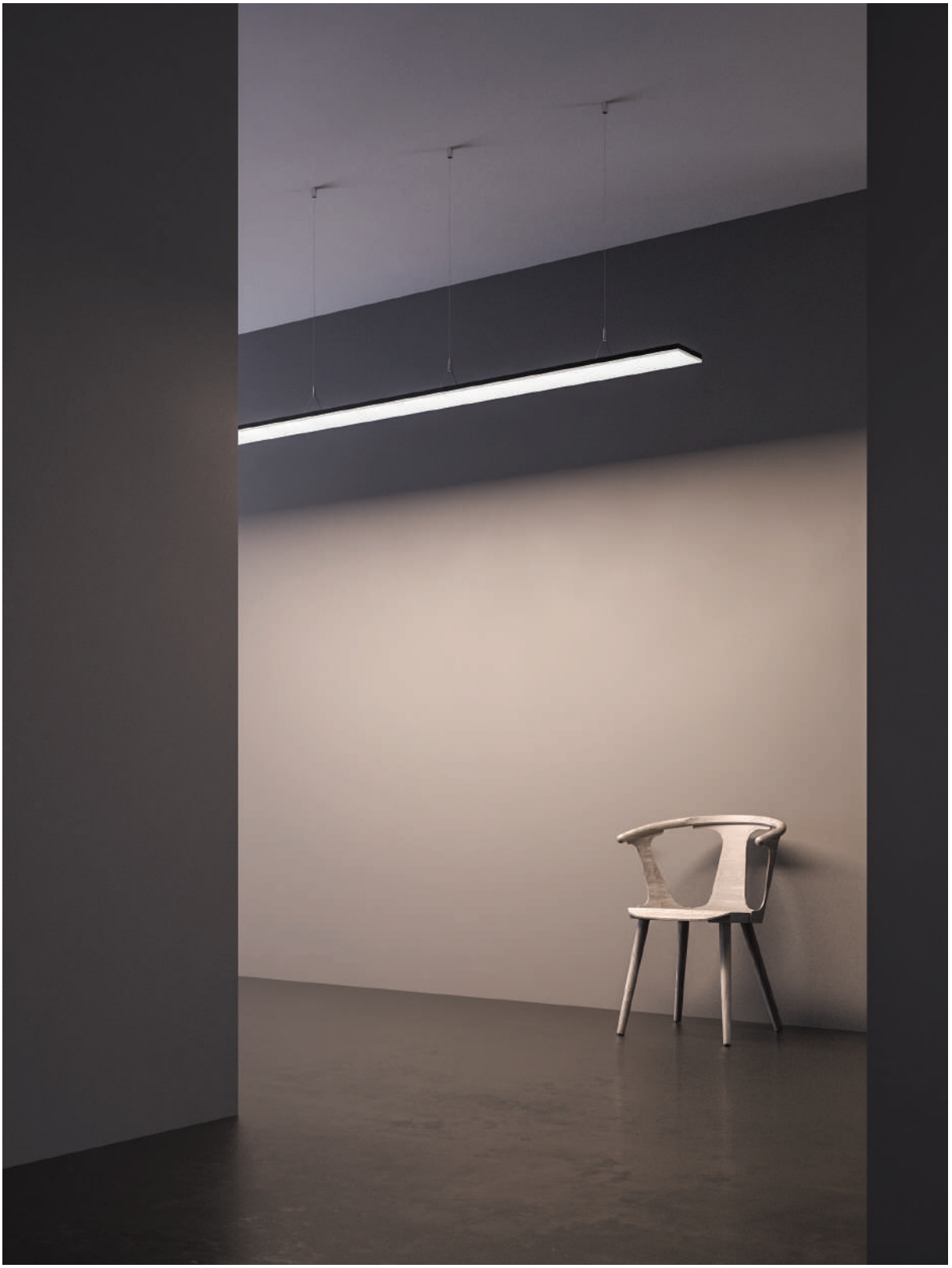

.LINE SUSPENDED

Polar diagram [cd/klm]

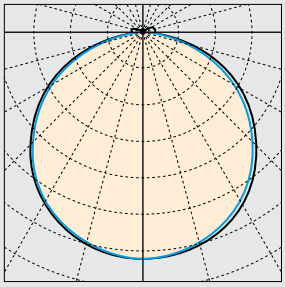

C180 C270 C0 C90

UGR

X = 4 H, Y = 8 H	S =0.25 H
Indici di riflessione Reflectance indexes	70/ 50/ 20

.LINE SUSPENDED	UGR trasversale UGR crosswise	UGR longitudinale UGR endwise
200 x 1200 mm 7.87 x 47.24 in	< 19	< 19
200 x 1500 mm 7.87 x 59.05 in	< 19	< 19
200 x 1800 mm 7.87 x 70.86 in	< 19	< 19
150 x 2400 mm 5.90 x 94.48 in	> 19	> 19
150 x 3000 mm 5.90 x 118.11 in	> 19	> 19

Posizione LED
LED position

L1

un lato LED
one LED side

L2

due lati LED
two LED sides

Nichia Optisolis™ e *Nichia Vitasolis™* su richiesta
On request *Nichia Optisolis™* and *Nichia Vitasolis™*

LIGHT INFO

LED Lifespan: L90 > 60.000 ore a 50° Celsius
Blue Light risk group (200 mm): EXEMPT UNLIMITED
Garanzia: 2 anni (disponibile estensione fino a 5 anni su richiesta)
Input LED: 24 V DC
Driver - Trasformatore: AC/DC 24 V

LED Lifespan: L90 > 60.000 hours at 50° Celsius
Blue Light risk group (200 mm): EXEMPT UNLIMITED
Warranty: 2 years (on request extension up to 5 years available)
Input LED: 24 V DC
Driver - Transformer: AC/DC 24 V

Temperatura colore
Color temperature

- 2700 K
- 3000 K
- 3500 K
- 4000 K
- 5700 K
- Tunable White

CCT 2000K, 2200K, 2500K, 5000K, 6500K, RGB, RGBW e RGBTW su richiesta
On request CCT 2000K, 2200K, 2500K, 5000K, 6500K, RGB, RGBW and RGBTW

Flusso luminoso output e potenza
Luminous flux output and power

200 x 1200 mm 7.87 x 47.24 in	**L1** 1213 lm **L2** 2310 lm	30 W 60 W
200 x 1500 mm 7.87 x 59.05 in	**L1** 1386 lm **L2** 2640 lm	38 W 76 W
200 x 1800 mm 7.87 x 70.86 in	**L1** 1501 lm **L2** 2860 lm	45 W 90 W
150 x 2400 mm 5.90 x 94.48 in	**L1** 1871 lm **L2** 3564 lm	60 W 120 W
150 x 3000 mm 5.90 x 118.11 in	**L1** 2252 lm **L2** 4290 lm	75 W 150 W

Info LED
LED info

CRI R_a = 100 (*Nichia Optisolis™*) su richiesta
On request CRI R_a = 100 (*Nichia Optisolis™*)

CRI	R_a min 90 R_9 min 50	
LED	Nichia	
Dimmerabile Dimmable	Si Yes	(vedi pp. 214 - 215) (see pp. 214 - 215)

.LINE SUSPENDED

Codice prodotto
Product code

[mm] [in]

prodotto product		dimensioni sizes		flusso luminoso luminous flux		CCT		finiture alluminio aluminium finishings		finitura opale opal finishings		fissaggio fastening
L.A	**.LINE** alimentazione remota remote power supply	**02** **12**	200 x 1200 7.87 x 47.24	**L1**	1 lato LED 1 LED side	**27**	2700 K	**W**	bianco white	**G**	lucido gloss	**S** a sospensione suspended
L.B	**.LINE** alimentazione integrata integrated power supply	**02** **15**	200 x 1500 7.87 x 59.05	**L2**	2 lati LED 2 LED sides	**30**	3000 K	**B**	nero black	**M**	opaco matte	
		02 **18**	200 x 1800 7.87 x 70.86			**35**	3500 K	**S**	speciale[1] special[1]	**OM**	opal milling[1]	
		015 **24**	150 x 2400 5.90 x 94.48			**40**	4000 K			**OS**	opal sculpture[1]	
		015 **30**	150 x 3000 5.90 x 118.11			**57**	5700 K					
						TW	Tunable White					
						RQ	su richiesta on request					

[1]Finiture speciali su richiesta (vedi pp. 80 - 83)
[1]On request special finishings (see pp. 80 - 83)

Dimensioni disponibili
Available sizes

[mm] [in]

Il numero e la posizione delle cover sono indicativi e variano in base all'uscita dei cavi di alimentazione
Number and coverplate position is just indicative. They are based on the power cables exit

200 x 1200
7.87 x 47.24

200 x 1500
7.87 x 59.05

200 x 1800
7.87 x 70.86

150 x 2400
5.90 x 94.48

150 x 3000
5.90 x 118.11

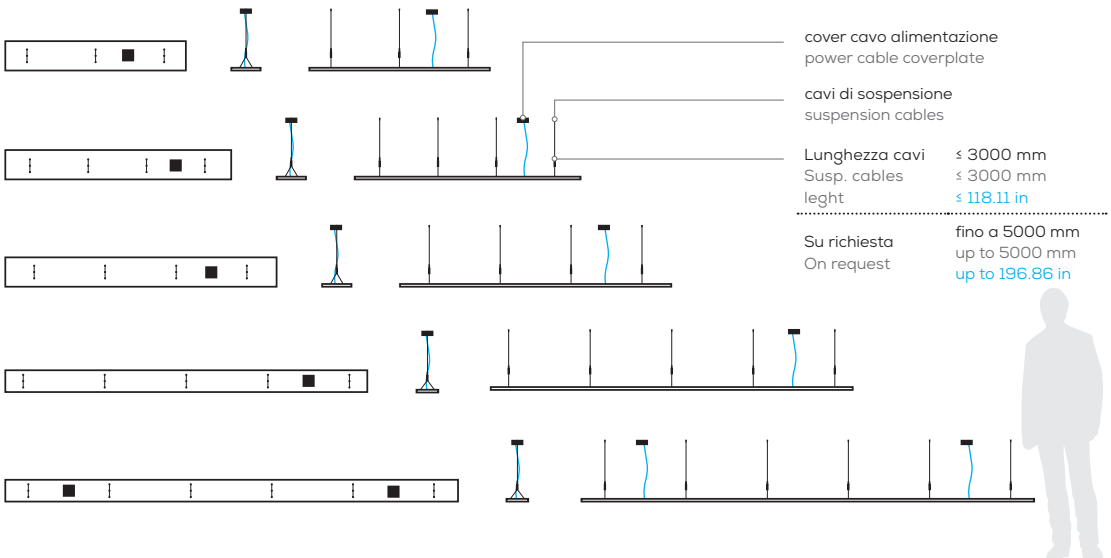

.LINE CEILING

FOLIO®
LIGHT NEW DIMENSION

arch
area 142
area 143
area 145
DETAIL
DETAIL
DETAIL

.LINE CEILING

OPTION .A

[mm] [in]

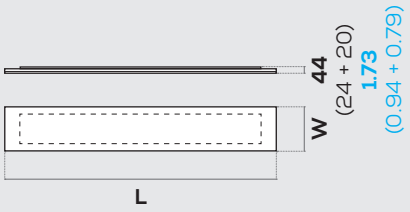

Versione con alimentazione remota (alimentatore non incluso). Per info vedi pp. 214 - 215.
Remote power supply version (driver not included). For info see pp. 214 - 215.

OPTION .B

[mm] [in]

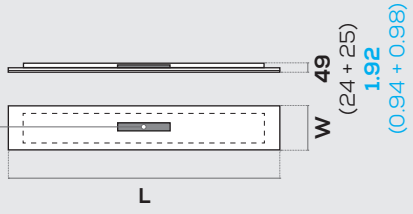

Posizionamento del box/ alimentatore
Positioning of box/driver

Versione con alimentazione integrata (alimentatore non incluso). Per info vedi p. 215 - **SOLO CONFORMITÀ EUROPEA**
Integrated power supply version (driver not included). For info see p. 215 - **ONLY CONFORMITÉ EUROPÉENNE**

Installazione
Installation

A soffitto
Ceiling

GENERAL INFO

IP65 e UL DAMP LOCATION su richiesta
On request IP65 and UL DAMP LOCATION

Line a soffitto
Alluminio - Metacrilato
2700K/ 3000K/ 3500K/ 4000K/ 5700K/ TW - CRI › 90
Temperature colore 2000K, 2200K, 2500K, 5000K, 6500K, RGB, RGBW e RGBTW su richiesta
Nichia Optisolis™ (CRI 100) e *Nichia Vitasolis™* su richiesta

Line ceiling
Aluminum - Methacrylate
2700K/ 3000K/ 3500K/ 4000K/ 5700K/ TW - CRI › 90
On request color temperature 2000K, 2200K, 2500K, 5000K, 6500K, RGB, RGBW and RGBTW
On request *Nichia Optisolis™* (CRI 100) and *Nichia Vitasolis™*

Finiture alluminio
Aluminum finishings

Standard Standard	Speciali Special
bianco white	
nero black	(esempi) (examples)

Colori e finiture speciali alluminio su richiesta (vedi p. 80)
On request special aluminium colors and finishings (see p. 80)

Finiture opale
Opal finishings

Standard Standard	Speciali Special
lucido gloss	opal milling
opaco matte	opal sculpture

Finiture speciali opale su richiesta (vedi p. 83)
On request special opal finishings (see p. 83)

Dimensioni
Size

[mm] [in]

W			L	
300 mm	11.81 in	x	1200 mm	47.24 in
300 mm	11.81 in	x	1500 mm	59.05 in
300 mm	11.81 in	x	1800 mm	70.86 in
200 mm	7.87 in	x	2400 mm	94.48 in
200 mm	7.87 in	x	3000 mm	118.11 in

Altre dimensioni su richiesta
Custom sizes available

.LINE CEILING

Polar diagram [cd/klm]

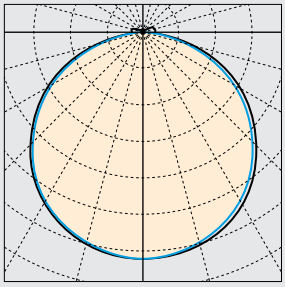

C180 C270 C0 C90

UGR

X = 4 H, Y = 8 H	S =0.25 H
Indici di riflessione Reflectance indexes	70/ 50/ 20

.LINE CEILING	UGR trasversale UGR crosswise	UGR longitudinale UGR endwise
300 x 1200 mm 11.81 x 47.24 in	< 19	< 19
300 x 1500 mm 11,81 x 59.05 in	< 19	< 19
300 x 1800 mm 11.81 x 70.86 in	< 19	< 19
200 x 2400 mm 7.87 x 94.48 in	< 19	< 19
200 x 3000 mm 7.87 x 118.11 in	< 19	< 19

Posizione LED
LED position

L1	L2
un lato LED one LED side	due lati LED two LED sides

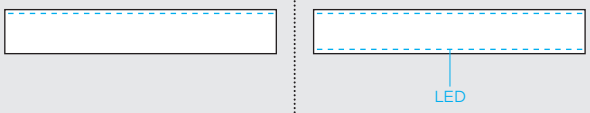

Nichia Optisolis™ e *Nichia Vitasolis™* su richiesta
On request *Nichia Optisolis™* and *Nichia Vitasolis™*

LIGHT INFO

LED Lifespan: L90 > 60.000 ore a 50° Celsius
Blue Light risk group (200 mm): EXEMPT UNLIMITED
Garanzia: 2 anni (disponibile estensione fino a 5 anni su richiesta)
Input LED: 24 V DC
Driver - Trasformatore: AC/DC 24 V

LED Lifespan: L90 > 60.000 hours at 50° Celsius
Blue Light risk group (200 mm): EXEMPT UNLIMITED
Warranty: 2 years (on request extension up to 5 years available)
Input LED: 24 V DC
Driver - Transformer: AC/DC 24 V

Temperatura colore
Color temperature

- 2700 K
- 3000 K
- 3500 K
- 4000 K
- 5700 K
- Tunable White

CCT 2000K, 2200K, 2500K, 5000K, 6500K, GB, RGBW e RGBTW su richiesta
On request CCT 2000K, 2200K, 2500K, 5000K, 6500K, RGB, RGBW and RGBTW

Flusso luminoso output e potenza
Luminous flux output and power

300 x 1200 mm 11.81 x 47.24 in	**L1** 1351 lm **L2** 2574 lm	30 W 60 W
300 x 1500 mm 11.81 x 59.05 in	**L1** 1530 lm **L2** 2915 lm	38 W 76 W
300 x 1800 mm 11.81 x 70.86 in	**L1** 1675 lm **L2** 3190 lm	45 W 90 W
200 x 2400 mm 7.87 x 94.48 in	**L1** 2021 lm **L2** 3850 lm	60 W 120 W
200 x 3000 mm 7.87 x 118.11 in	**L1** 2310 lm **L2** 4400 lm	75 W 150 W

Info LED
LED info

CRI R_a = 100 (*Nichia Optisolis™*) su richiesta
On request CRI R_a = 100 (*Nichia Optisolis™*)

CRI	R_a min 90 R_9 min 50	
LED	Nichia	
Dimmerabile Dimmable	Si Yes	(vedi pp. 214 - 215) (see pp. 214 - 215)

.LINE CEILING

Codice prodotto
Product code

[mm] [in]

prodotto product		dimensioni sizes		flusso luminoso luminous flux		CCT		finiture alluminio aluminium finishings		finitura opale opal finishings		fissaggio fastening	
L.A	**.LINE** alimentazione remota remote power supply	**03** **12**	300 x 1200 11.81 x 47.24	L1	1 lato LED 1 LED side	**27**	2700 K	**W**	bianco white	**G**	lucido gloss	**C**	a soffitto ceiling
L.B	**.LINE** alimentazione integrata integrated power supply	**03** **15**	300 x 1500 11.81 x 59.05	L2	2 lati LED 2 LED sides	**30**	3000 K	**B**	nero black	**M**	opaco matte		
		03 **18**	300 x 1800 11.81 x 70.86			**35**	3500 K	**S**	speciale[1] special[1]	**OM**	opal milling[1]		
		02 **24**	200 x 2400 7.87 x 94.48			**40**	4000 K			**OS**	opal sculpture[1]		
		02 **30**	200 x 3000 7.87 x 118.11			**57**	5700 K						
						TW	Tunable White						
						RQ	su richiesta on request						

[1]Finiture speciali su richiesta (vedi pp. 80 - 83)
[1]On request special finishings (see pp. 80 - 83)

Dimensioni disponibili
Available sizes

[mm] [in]

300 x 1200
11.81 x 47.24

300 x 1500
11.81 x 59.05

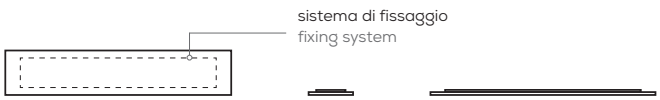

300 x 1800
11.81 x 70.86

200 x 2400
7.87 x 94.48

200 x 3000
7.87 x 118.11

.LINE WALL

FOLIO®
LIGHT NEW DIMENSION

.LINE WALL

OPTION .A

[mm] [in]

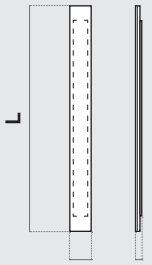

W 44
(24 + 20)
1.73
(0.94 + 0.79)

Versione con alimentazione remota (alimentatore non incluso). Per info vedi pp. 214 - 215.
Remote power supply version (driver not included). For info see pp. 214 - 215.

OPTION .B

[mm] [in]

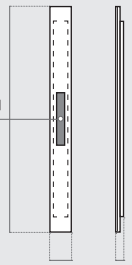

Posizionamento del box/ alimentatore
Positioning of box/driver

W 49
(24 + 25)
1.92
(0.94+ 0.98)

Versione con alimentazione integrata (alimentatore non incluso). Per info vedi p. 215 - SOLO CONFORMITÀ EUROPEA
Integrated power supply version (driver not included). For info see p. 215 - ONLY CONFORMITÉ EUROPÉENNE

Installazione
Installation

A parete
Wall

GENERAL INFO

IP65 e UL DAMP LOCATION su richiesta
On request IP65 and UL DAMP LOCATION

Line a parete
Alluminio - Metacrilato
2700K/ 3000K/ 3500K/ 4000K/ 5700K/ TW - CRI › 90
Temperature colore 2000K, 2200K, 2500K, 5000K, 6500K, RGB, RGBW e RGBTW su richiesta
Nichia Optisolis™ (CRI 100) e *Nichia Vitasolis™* su richiesta

Line wall
Aluminum - Methacrylate
2700K/ 3000K/ 3500K/ 4000K/ 5700K/ TW - CRI 90
On request color temperature 2000K, 2200K, 2500K, 5000K, 6500K, RGB, RGBW and RGBTW
On request *Nichia Optisolis™* (CRI 100) and *Nichia Vitasolis™*

Finiture alluminio
Aluminum finishings

Standard Standard	Speciali Special
bianco white	
nero black	(esempi) (examples)

Colori e finiture speciali alluminio su richiesta (vedi p. 80)
On request special aluminium colors and finishings (see p. 80)

Finiture opale
Opal finishings

Standard Standard	Speciali Special
lucido gloss	opal milling
opaco matte	opal sculpture

Finiture speciali opale su richiesta (vedi p. 83)
On request special opal finishings (see p. 83)

Dimensioni
Size

[mm] [in]

W			L	
150 mm	5.90 in	x	1200 mm	47.24 in
150 mm	5.90 in	x	1500 mm	59.05 in
150 mm	5.90 in	x	1800 mm	70.86 in
100 mm	3.93 in	x	2400 mm	94.48 in
100 mm	3.93 in	x	3000 mm	118.11 in

Altre dimensioni su richiesta
Custom sizes available

.LINE WALL

Polar diagram [cd/klm]

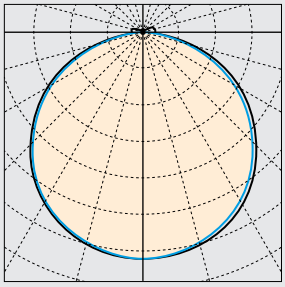

C180 — C270 — C0 — C90 —

UGR

X = 4 H, Y = 8 H — S =0.25 H

Indici di riflessione
Reflectance indexes — 70/ 50/ 20

.LINE WALL	UGR trasversale UGR crosswise	UGR longitudinale UGR endwise
150 x 1200 mm 5.90 x 47.24 in	> 19	> 19
150 x 1500 mm 5.90 x 59.05 in	> 19	> 19
150 x 1800 mm 5.90 x 70.86 in	> 19	> 19
100 x 2400 mm 3.93 x 94.48 in	> 19	> 19
100 x 3000 mm 3.93 x 118.11 in	> 19	> 19

Posizione LED
LED position

L1

un lato LED
one LED side

L2

due lati LED
two LED sides

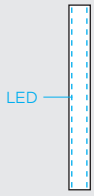

Nichia Optisolis™ e *Nichia Vitasolis™* su richiesta
On request *Nichia Optisolis™* and *Nichia Vitasolis™*

LIGHT INFO

LED Lifespan: L90 > 60.000 ore a 50° Celsius
Blue Light risk group (200 mm): EXEMPT UNLIMITED
Garanzia: 2 anni (disponibile estensione fino a 5 anni su richiesta)
Input LED: 24 V DC
Driver - Trasformatore: AC/DC 24 V

LED Lifespan: L90 > 60.000 hours at 50° Celsius
Blue Light risk group (200 mm): EXEMPT UNLIMITED
Warranty: 2 years (on request extension up to 5 years available)
Input LED: 24 V DC
Driver - Transformer: AC/DC 24 V

Temperatura colore
Color temperature

- 2700 K
- 3000 K
- 3500 K
- 4000 K
- 5700 K
- Tunable White

CCT 2000K, 2200K, 2500K, 5000K, 6500K, RGB, RGBW e RGBTW su richiesta
On request CCT 2000K, 2200K, 2500K, 5000K, 6500K, RGB, RGBW and RGBTW

Flusso luminoso output e potenza
Luminous flux output and power

150 x 1200 mm 5.90 x 47.24 in	**L1** 1155 lm **L2** 2200 lm	30 W 60 W
150 x 1500 mm 5.90 x 59.05 in	**L1** 1299 lm **L2** 2475 lm	38 W 76 W
150 x 1800 mm 5.90 x 70.86 in	**L1** 1428 lm **L2** 2722 lm	45 W 90 W
100 x 2400 mm 3.93 x 94.48 in	**L1** 1542 lm **L2** 2937 lm	60 W 120 W
100 x 3000 mm 3.93 x 118.11 in	**L1** 1732 lm **L2** 3300 lm	75 W 150 W

Info LED
LED info

CRI R_a = 100 (*Nichia Optisolis™*) su richiesta
On request CRI R_a = 100 (*Nichia Optisolis™*)

CRI	R_a min 90 R_9 min 50	
LED	Nichia	
Dimmerabile Dimmable	Si Yes	(vedi pp. 214 - 215) (see pp. 214 - 215)

.LINE WALL

Codice prodotto
Product code

[mm] [in]

prodotto product		dimensioni sizes		flusso luminoso luminous flux		CCT		finiture alluminio aluminium finishings		finitura opale opal finishings		fissaggio fastening
L.A	**.LINE** alimentazione remota remote power supply	**015** **12**	150 x 1200 5.90 x 47.24	**L1**	1 lato LED 1 LED side	**27**	2700 K	**W**	bianco white	**G**	lucido gloss	**W** a parete wall
L.B	**.LINE** alimentazione integrata integrated power supply	**015** **15**	150 x 1500 5.90 x 59.05	**L2**	2 lati LED 2 LED sides	**30**	3000 K	**B**	nero black	**M**	opaco matte	
		015 **18**	150 x 1800 5.90 x 70.86			**35**	3500 K	**S**	speciale[1] special[1]	**OM**	opal milling[1]	
		01 **24**	100 x 2400 3.93 x 94.48			**40**	4000 K			**OS**	opal sculpture[1]	
		01 **30**	100 x 3000 3.93 x 118.11			**57**	5700 K					
						TW	Tunable White					
						RQ	su richiesta on request					

[1]Finiture speciali su richiesta (vedi pp. 80 - 83)
[1]On request special finishings (see pp. 80 - 83)

Dimensioni disponibili
Available sizes

[mm] [in]

150 x 1200
5.90 x 47.24

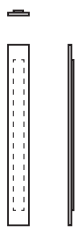

150 x 1500
5.90 x 59.05

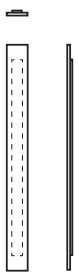

150 x 1800
5.90 x 70.86

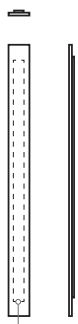

sistema di fissaggio
fixing system

100 x 2400
3.93 x 94.48

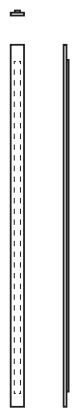

100 x 3000
3.93 x 118.11

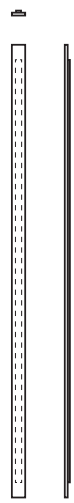

DETTAGLI E FINITURE
DETAILS AND FINISHINGS

Finiture standard alluminio
Standard aluminium finishings

Bianco
White

Nero
Black

Finiture speciali alluminio - verniciatura (esempi)
Special aluminium finishings - liquid painting (e.g.)

Bronzo
Bronze

Ottone
Brass

RAL 3005

Rame
Copper

RAL 7035

RAL 7033

Finitura RAL personalizzata disponibile su richiesta
On request custom RAL finishing available

Finiture speciali alluminio - ossidazione (esempi)
Special aluminium finishings - oxidation (e.g.)

Bronzo
Bronze

Ottone
Brass

Oro
Gold

Rame
Copper

Cromato
Chrome

Champagne
Champagne

Dettagli sospensione
Suspension details

Terminale Line
Line suspension cable terminal

Nodo
Joint

Rosone
Ceiling rose

Installazione cover
Coverplate installation

Cover*
Coverplate*

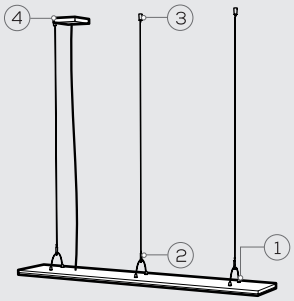

*Disponibile nelle finiture standard alluminio
*Available in standard aluminium finishings

.LINE - SPECIFICHE COVER PER J. BOX
J. BOX COVER SPECIFICATIONS

Dimensioni e sezione
Section and sizes [mm] [in]

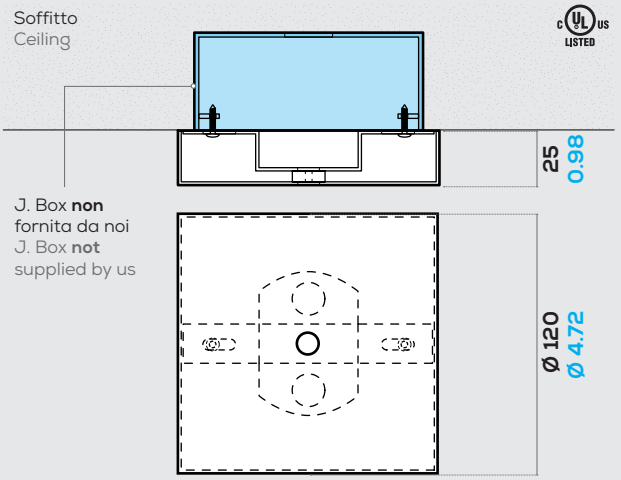

Versione per installazione cover UL a soffitto su junction box (non fornita da noi).
Version for UL cover installation on the ceiling on junction box (not supplied by us).

Dettagli installazione
Installation details

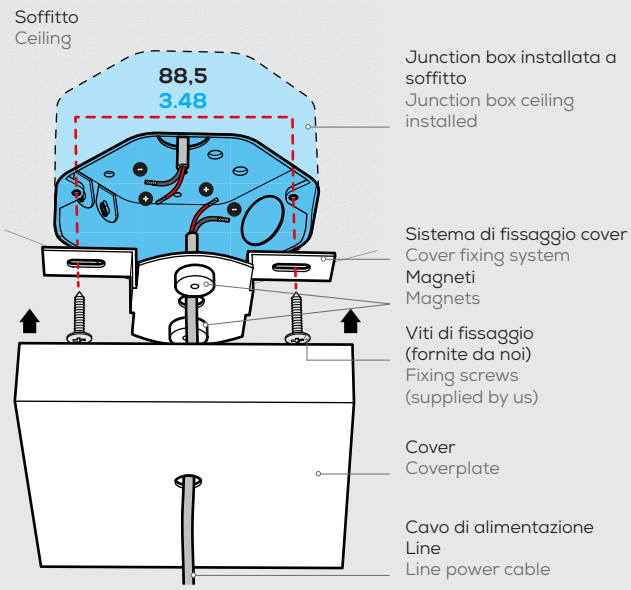

.LINE - SPECIFICHE COVER
COVER SPECIFICATIONS

Dimensioni e sezione
Section and sizes [mm] [in]

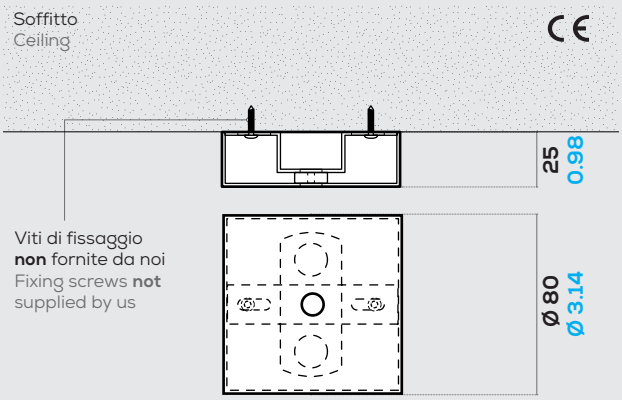

Versione per installazione cover CE a soffitto - **SOLO CONFORMITÀ EUROPEA**
Version for CE cover installation on ceiling - **ONLY CONFORMITÉ EUROPÉENNE**

Dettagli installazione
Installation details

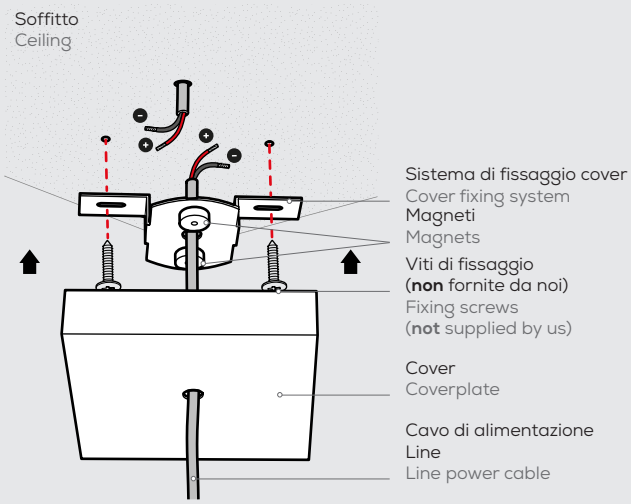

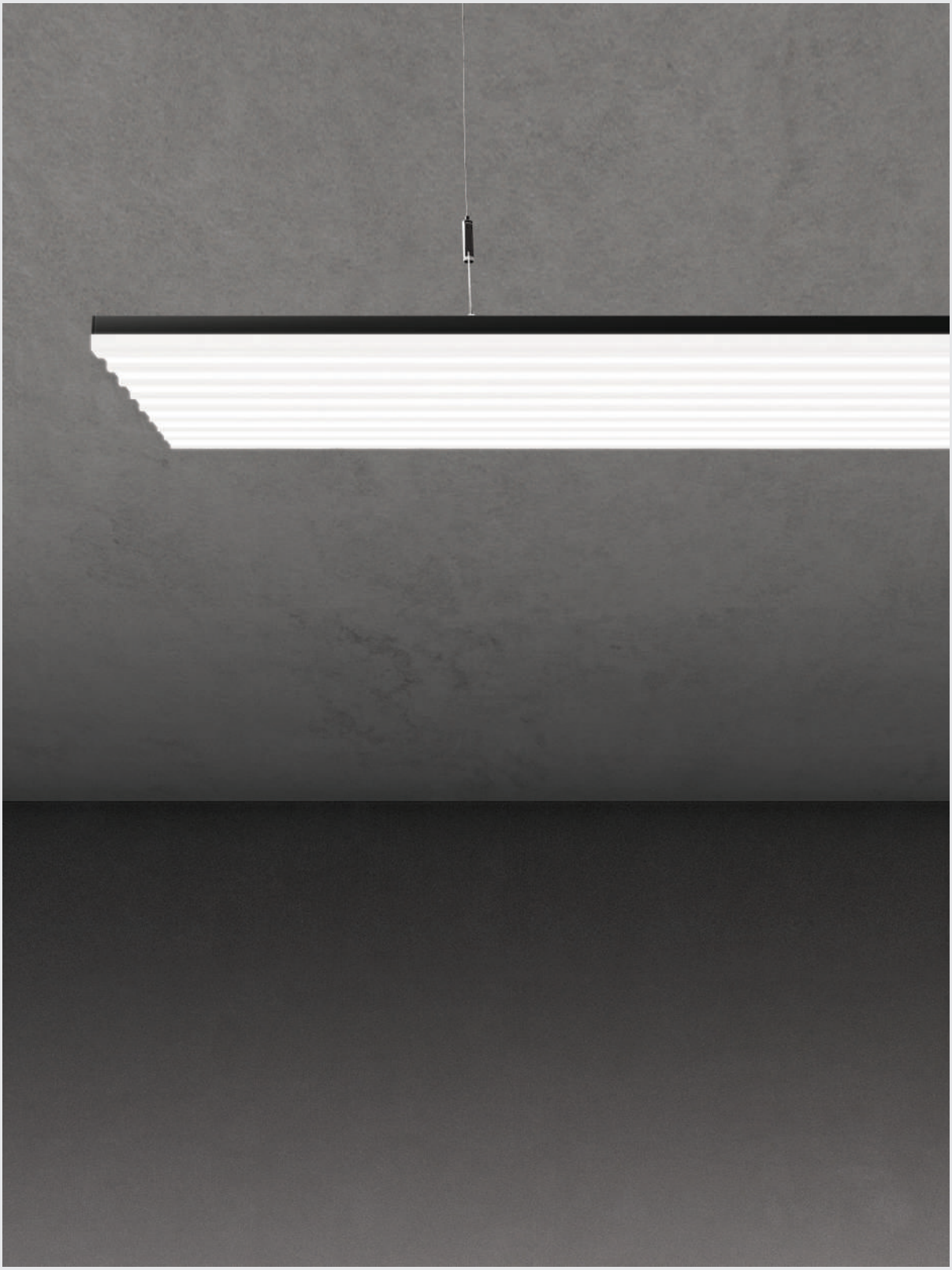

FINITURE OPALE
OPAL FINISHINGS

Finiture standard opale
Standard opal finishings

Lucido
Gloss

Opaco
Matte

OPAL MILLING

Finiture speciali opale - fresatura
Special opal finishings - milling

Su richiesta grafica personalizzabile
On request customizable graphic

La tridimensionalità, resa dalla fresatura del diffusore opale, crea dinamicità sulla superficie e permette alla luce di muoversi tra effetti di chiaro-scuro. L'alta qualità della sorgente luminosa è garantita dalla tecnologia FOLIO® che, unita alla fresatura, consente di lavorare con precisione anche le trame più complesse.

The three-dimensionality, made by milling the opal diffuser, creates dynamism on the surface, allowing brightness to move between light and shade effects. The high quality of the light source is guaranteed by the FOLIO® technology which, together with the milling, allows to create with precision even the most complex textures.

OPAL SCULPTURE

Finiture speciali opale - incisione laser
Special opal finishings - laser engraving

Su richiesta grafica personalizzabile
On request customizable graphic

L'incisione della superficie opale attraverso lavorazioni laser di ultima generazione, impreziosice la sorgente luminosa creando delicati bassorilievi che le conferiscono carattere ed individualità. L'elevata precisione del processo di rimozione del materiale tramite incisione laser garantisce l'eccellente resa dei prodotti FOLIO®.

The opal surface engraving, through latest laser technologies, make the luminous fount more precious making delicate low reliefs that give character and individuality to the panels.
The high precision of the material removal process by laser engraving guarantees the excellent yield of the FOLIO® products.

.ECLIPSE

FOLIO®
LIGHT NEW DIMENSION

.ECLIPSE SUSPENDED

FOLIO®
LIGHT NEW DIMENSION

.ECLIPSE 50

OPTION .A

[mm] [in]

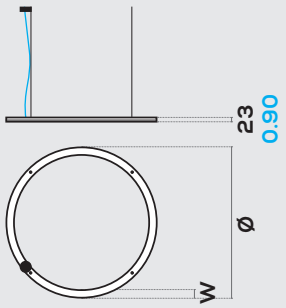

Versione con alimentazione remota (alimentatore non incluso). Per info vedi pp. 214 - 215. Dettagli cover cavo alimentatore a p. 123
Remote power supply version (driver not included). For info see pp. 214 - 215. Power cable coverplate details at p. 123

OPTION .B

[mm] [in]

Esempio di possibile posizionamento del box/ alimentatore
Example of possible positioning of box/driver

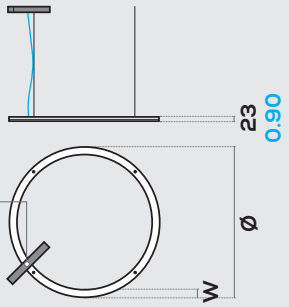

Versione con alimentazione integrata (alimentatore non incluso). Per info vedi p. 215 - **SOLO CONFORMITÀ EUROPEA**
Integrated power supply version (driver not included). For info see p. 215 - **ONLY CONFORMITÉ EUROPÉENNE**

Installazione
Installation

Standard a sospensione Suspended standard	Speciale a sospensione Suspended special
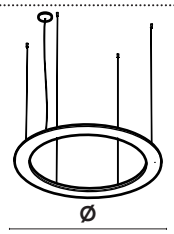	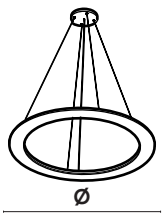

Installazione speciale su richiesta
On request special installation

GENERAL INFO

IP65 e UL DAMP LOCATION su richiesta
On request IP65 and UL DAMP LOCATION

Eclipse a sospensione
Alluminio - Metacrilato
2700K/ 3000K/ 3500K/ 4000K/ 5700K/ TW - CRI › 90
Temperature colore 2000K, 2200K, 2500K, 5000K, 6500K, RGB, RGBW e RGBTW su richiesta
Nichia Optisolis™ (CRI 100) e *Nichia Vitasolis™* su richiesta

Eclipse suspended
Aluminum - Methacrylate
2700K/ 3000K/ 3500K/ 4000K/ 5700K/ TW - CRI › 90
On request color temperature 2000K, 2200K, 2500K, 5000K, 6500K, RGB, RGBW and RGBTW
On request *Nichia Optisolis™* (CRI 100) and *Nichia Vitasolis™*

Finiture alluminio
Aluminum finishings

Standard Standard	Speciali Special
bianco white	
nero black	(esempi) (examples)

Colori e finiture speciali alluminio su richiesta (vedi p. 122)
On request special aluminium colors and finishings (see p. 122)

Finiture opale
Opal finishings

Standard Standard	Speciali Special
lucido gloss	opal milling
opaco matte	opal sculpture

Finiture speciali opale su richiesta (vedi p. 125)
On request special opal finishings (see p. 125)

Dimensioni
Sizes

[mm] [in]

W		Ø	
50 mm	1.97 in	1000 mm	39.37 in

Altre dimensioni su richiesta
Custom sizes available

.ECLIPSE 50

Polar diagram [cd/klm]

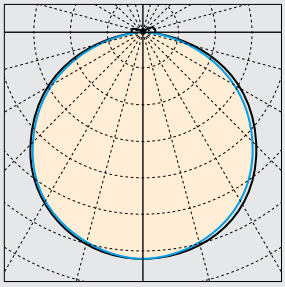

C180 — C270 — C0 — C90 —

UGR

X = 4 H, Y = 8 H		S =0.25 H
Indici di riflessione Reflectance indexes		70/ 50/ 20
.ECLIPSE 50	UGR trasversale UGR crosswise	UGR longitudinale UGR endwise
W 50 mm ø 1000 mm W 1.97 in ø 39.37 in	< 19	< 19

Posizione LED
LED position

P1

LED sul perimetro esterno
LED on the external perimeters

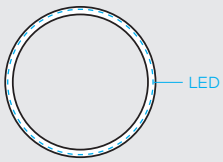

Nichia Optisolis™ e *Nichia Vitasolis™* su richiesta
On request *Nichia Optisolis™* and *Nichia Vitasolis™*

LIGHT INFO

LED Lifespan: L90 > 60.000 ore a 50° Celsius
Blue Light risk group (200 mm): EXEMPT UNLIMITED
Garanzia: 2 anni (disponibile estensione fino a 5 anni su richiesta)
Input LED: 24 V DC
Driver - Trasformatore: AC/DC 24 V

LED Lifespan: L90 > 60.000 hours at 50° Celsius
Blue Light risk group (200 mm): EXEMPT UNLIMITED
Warranty: 2 years (on request extension up to 5 years available)
Input LED: 24 V DC
Driver - Transformer: AC/DC 24 V

Temperatura colore
Color temperature

- 2700 K
- 3000 K
- 3500 K
- 4000 K
- 5700 K
- Tunable White

CCT 2000K, 2200K, 2500K, 5000K, 6500K, RGB, RGBW e RGBTW su richiesta
On request CCT 2000K, 2200K, 2500K, 5000K, 6500K, RGB, RGBW and RGBTW

Flusso luminoso output e potenza
Luminous flux output and power

W 50 mm ø 1000 mm	W 1.97 in ø 39.37 in	**P1** 1694 lm	78 W

Info LED
LED info

CRI R_a = 100 (*Nichia Optisolis™*) su richiesta
On request CRI R_a = 100 (*Nichia Optisolis™*)

CRI	R_a min 90 R_9 min 50	
LED	Nichia	
Dimmerabile Dimmable	Si Yes	(vedi pp. 214 - 215) (see pp. 214 - 215)

.ECLIPSE 50

Codice prodotto
Product code

[mm] [in]

prodotto product		dimensioni sizes		flusso luminoso luminous flux		CCT		finiture alluminio aluminium finishings		finitura opale opal finishings		fissaggio fastening	
E.A	**.ECLIPSE** alimentazione remota remote power supply	**05** **10**	W 50 ø 1000 W 1.97 ø 39.37	**P1**	1 perimetro LED 1 LED perimeter	**27**	2700 K	**W**	bianco white	**G**	lucido gloss	**S**	a sospensione suspended
E.B	**.ECLIPSE** alimentazione integrata integrated power supply					**30**	3000 K	**B**	nero black	**M**	opaco matte	**U**	speciale[2] special[2]
						35	3500 K	**S**	speciale[1] special[1]	**OM**	opal milling[1]		
						40	4000 K			**OS**	opal sculpture[1]		
						57	5700 K						
						TW	Tunable White						
						RQ	su richiesta on request						

[1]Finiture speciali su richiesta (vedi pp. 122 - 125)
[2]Installazione speciale su richiesta
[1]On request special finishings (see pp. 122 - 125)
[2]On request special installation

Dimensioni disponibili
Available sizes

[mm] [in]

Il numero e la posizione delle cover sono indicativi e variano in base all'uscita dei cavi di alimentazione
Number and coverplate position is just indicative. They are based on the power cables exit

W 50 Ø 1000	W 1.97 Ø 39.37
Lunghezza cavi Susp. cables leght	≤ 3000 mm ≤ 3000 mm ≤ 118.11 in
Su richiesta On request	fino a 5000 mm up to 5000 mm up to 196.86 in

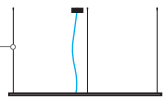

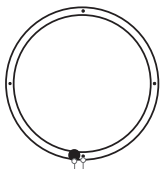

.ECLIPSE 100

OPTION .A

[mm] [in]

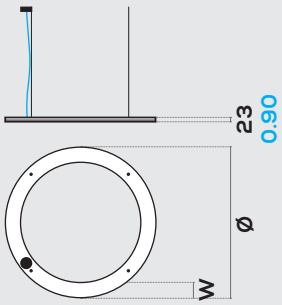

Versione con alimentazione remota (alimentatore non incluso). Per info vedi pp. 214 - 215. Dettagli cover cavo alimentazione a p. 123
Remote power supply version (driver not included). For info see pp. 214 - 215. Power cable coverplate details at p. 121

OPTION .B

[mm] [in]

Esempio di possibile posizionamento del box/ alimentatore
Example of possible positioning of box/driver

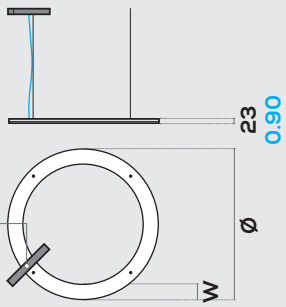

Versione con alimentazione integrata (alimentatore non incluso). Per info vedi p. 215 - **SOLO CONFORMITÀ EUROPEA**
Integrated power supply version (driver not included). For info see p. 215 - **ONLY CONFORMITÉ EUROPÉENNE**

Installazione
Installation

Standard a sospensione Suspended standard	Speciale a sospensione Suspended special
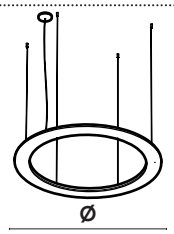	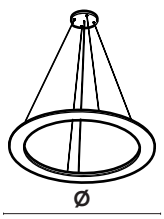

Installazione speciale su richiesta
On request special installation

GENERAL INFO

IP65 e UL DAMP LOCATION su richiesta
On request IP65 and UL DAMP LOCATION

Eclipse a sospensione
Alluminio - Metacrilato
2700K/ 3000K/ 3500K/ 4000K/ 5700K/ TW - CRI › 90
Temperature colore 2000K, 2200K, 2500K, 5000K, 6500K, RGB, RGBW e RGBTW su richiesta
Nichia Optisolis™ (CRI 100) e *Nichia Vitasolis™* su richiesta

Eclipse suspended
Aluminum - Methacrylate
2700K/ 3000K/ 3500K/ 4000K/ 5700K/ TW - CRI › 90
On request color temperature 2000K, 2200K, 2500K, 5000K, 6500K, RGB, RGBW and RGBTW
On request *Nichia Optisolis™* (CRI 100) and *Nichia Vitasolis™*

Finiture alluminio
Aluminum finishings

Standard Standard	Speciali Special
bianco white	(esempi) (examples)
nero black	

Colori e finiture speciali alluminio su richiesta (vedi p. 122)
On request special aluminium colors and finishings (see p. 122)

Finiture opale
Opal finishings

Standard Standard	Speciali Special
lucido gloss	opal milling
opaco matte	opal sculpture

Finiture speciali opale su richiesta (vedi p. 125)
On request special opal finishings (see p. 125)

Dimensioni
Sizes

[mm] [in]

W		Ø	
100 mm	3.93 in	1000 mm	39.37 in
100 mm	3.93 in	1250 mm	49.21 in
100 mm	3.93 in	1500 mm	59.05 in

Altre dimensioni su richiesta
Custom sizes available

.ECLIPSE 100

Polar diagram [cd/klm]

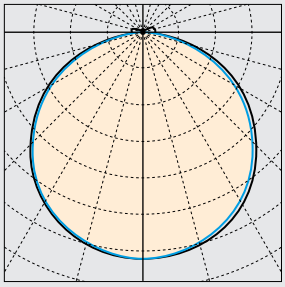

C180 C270 C0 C90

UGR

X = 4 H, Y = 8 H	S =0.25 H
Indici di riflessione Reflectance indexes	70/ 50/ 20

.ECLIPSE 100	UGR trasversale UGR crosswise	UGR longitudinale UGR endwise
W 100 mm ø 1000 mm W 3.93in ø 39.37 in	< 19	< 19
W 100 mm ø 1250 mm W 3.93 in ø 49.21 in	< 19	< 19
W 100 mm ø 1500 mm W 3.93 in ø 59.05 in	< 19	< 19

Posizione LED
LED position

P1	P2
LED sul perimetro esterno LED on the external perimeter	LED sul perimetro esterno e interno LED on the external and internal perimeters

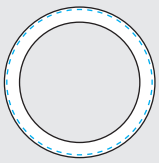

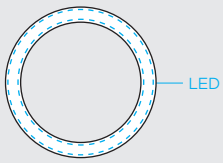

Nichia Optisolis™ e *Nichia Vitasolis™* su richiesta
On request *Nichia Optisolis™* and *Nichia Vitasolis™*

LIGHT INFO

LED Lifespan: L90 > 60.000 ore a 50° Celsius
Blue Light risk group (200 mm): EXEMPT UNLIMITED
Garanzia: 2 anni (disponibile estensione fino a 5 anni su richiesta)
Input LED: 24 V DC
Driver - Trasformatore: AC/DC 24 V

LED Lifespan: L90 > 60.000 hours at 50° Celsius
Blue Light risk group (200 mm): EXEMPT UNLIMITED
Warranty: 2 years (on request extension up to 5 years available)
Input LED: 24 V DC
Driver - Transformer: AC/DC 24 V

Temperatura colore
Color temperature

2700 K	4000 K
3000 K	5700 K
3500 K	Tunable White

CCT 2000K, 2200K, 2500K, 5000K, 6500K, RGB, RGBW e RGBTW su richiesta
On request CCT 2000K, 2200K, 2500K, 5000K, 6500K, RGB, RGBW and RGBTW

Flusso luminoso output e potenza
Luminous flux output and power

W 100 mm ø 1000 mm	W 3.93 in ø 39.37 in	**P1** 1936 lm **P2** 3520 lm	78 W 140 W
W 100 mm ø 1250 mm	W 3.93 in ø 49.21 in	**P1** 2420 lm **P2** 4400 lm	98 W 180 W
W 100 mm ø 1500 mm	W 3.93 in ø 59.05 in	**P1** 2893 lm **P2** 5260 lm	117 W 220 W

Info LED
LED info

CRI R_a = 100 (*Nichia Optisolis™*) su richiesta
On request CRI R_a = 100 (*Nichia Optisolis™*)

CRI	R_a min 90 R_9 min 50	
LED	Nichia	
Dimmerabile Dimmable	Si Yes	(vedi pp. 214 - 215) (see pp. 214 - 215)

.ECLIPSE 100

Codice prodotto
Product code

[mm] [in]

prodotto product		dimensioni sizes		flusso luminoso luminous flux		CCT		finiture alluminio aluminium finishings		finitura opale opal finishings		fissaggio fastening	
E.A	**.ECLIPSE** alimentazione remota remote power supply	**01** **10**	W 100 ø 1000 W 3.93 ø 39.37	**P1**	1 perimetro LED 1 LED perimeter	**27**	2700 K	**W**	bianco white	**G**	lucido gloss	**S**	a sospensione suspended
E.B	**.ECLIPSE** alimentazione integrata integrated power supply	**01** **125**	W 100 ø 1250 W 3.93 ø 49.21	**P2**	2 perimetri LED 2 LED perimeters	**30**	3000 K	**B**	nero black	**M**	opaco matte	**U**	speciale[2] special[2]
		01 **15**	W 100 ø 1500 W 3.93 ø 59.05			**35**	3500 K	**S**	speciale[1] special[1]	**OM**	opal milling[1]		
						40	4000 K			**OS**	opal sculpture[1]		
						57	5700 K						
						TW	Tunable White						
						RQ	su richiesta on request						

[1]Finiture speciali su richiesta (vedi pp. 122 - 125)
[2]Installazione speciale su richiesta
[1]On request special finishings (see pp. 122 - 125)
[2]On request special installation

Dimensioni disponibili
Available sizes

[mm] [in]

Il numero e la posizione delle cover sono indicativi e variano in base all'uscita dei cavi di alimentazione
Number and cover position is just indicative. They are based on the power cables exit

W 100 Ø 1000 | **W 3.93 Ø 39.37**

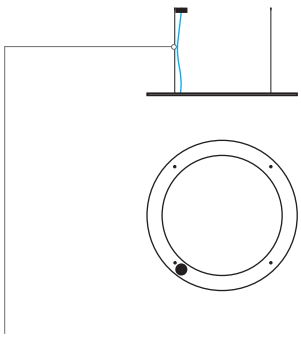

W 100 Ø 1250 | **W 3.93 Ø 49.21**

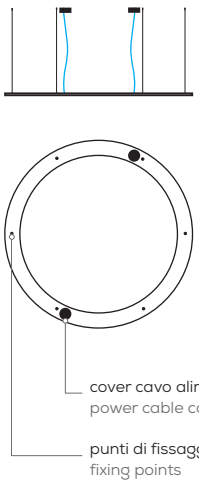

W 100 Ø 1500 | **W 3.93 Ø 59.05**

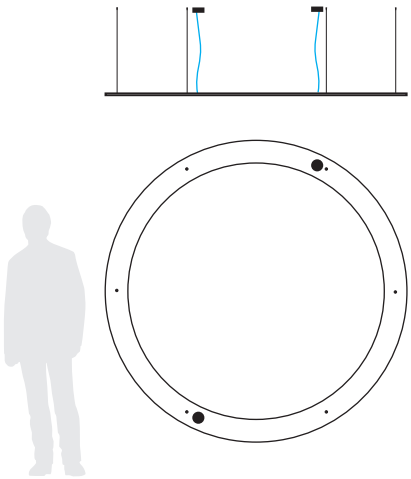

Lunghezza cavi Susp. cables leght	≤ 3000 mm ≤ 3000 mm ≤ 118.11 in
Su richiesta On request	fino a 5000 mm up to 5000 mm up to 196.86 in

.ECLIPSE 150

OPTION .A

[mm] [in]

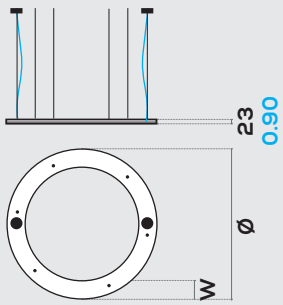

Versione con alimentazione remota (alimentatore non incluso). Per info vedi pp. 214 - 215. Dettagli cover cavo alimentazione a 123
Remote power supply version (driver not included). For info see pp. 214 - 215. Power cable coverplate details at p.123

OPTION .B

[mm] [in]

Esempio di possibile posizionamento dei box/ alimentatori
Example of possible positioning of boxes /drivers

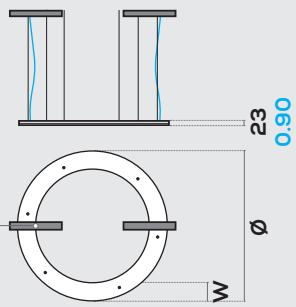

Versione con alimentazione integrata (alimentatore non incluso). Per info vedi p. 215 - **SOLO CONFORMITÀ EUROPEA**
Integrated power supply version (driver not included). For info see p. 215 - **ONLY CONFORMITÉ EUROPÉENNE**

Installazione
Installation

Standard a sospensione Suspended standard	Speciale a sospensione Suspended special
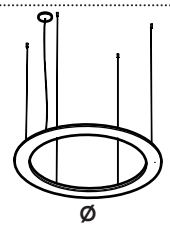	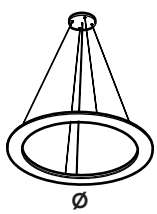

Installazione speciale su richiesta
On request special installation

GENERAL INFO

IP65 e UL DAMP LOCATION su richiesta
On request IP65 and UL DAMP LOCATION

Eclipse a sospensione
Alluminio - Metacrilato
2700K/ 3000K/ 3500K/ 4000K/ 5700K/ TW - CRI › 90
Temperature colore 2000K, 2200K, 2500K, 5000K, 6500K, RGB, RGBW e RGBTW su richiesta
Nichia Optisolis™ (CRI 100) e *Nichia Vitasolis™* su richiesta

Eclipse suspended
Aluminum - Methacrylate
2700K/ 3000K/ 3500K/ 4000K/ 5700K/ TW - CRI › 90
On request color temperature 2000K, 2200K, 2500K, 5000K, 6500K, RGB, RGBW and RGBTW
On request *Nichia Optisolis™* (CRI 100) and *Nichia Vitasolis™*

Finiture alluminio
Aluminum finishings

Standard Standard	Speciali Special
bianco white	
nero black	(esempi) (examples)

Colori e finiture speciali alluminio su richiesta (vedi p. 122)
On request special aluminium colors and finishings (see p. 122)

Finiture opale
Opal finishings

Standard Standard	Speciali Special
lucido gloss	opal milling
opaco matte	opal sculpture

Finiture speciali opale su richiesta (vedi p. 125)
On request special opal finishings (see p. 125)

Dimensioni
Sizes

[mm] [in]

W		Ø	
150 mm	5.90 in	1250 mm	49.21 in
150 mm	5.90 in	1500 mm	59.05 in
150 mm	5.90 in	2000 mm	78.74 in

Altre dimensioni su richiesta
Custom sizes available

.ECLIPSE 150

Polar diagram [cd/klm]

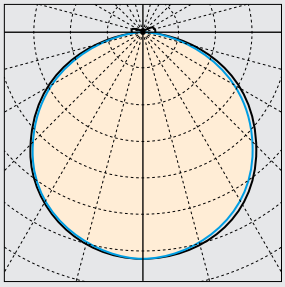

C180 — C270 — C0 — C90 —

UGR

X = 4 H, Y = 8 H	S =0.25 H
Indici di riflessione Reflectance indexes	70/ 50/ 20

.ECLIPSE 150	UGR trasversale UGR crosswise	UGR longitudinale UGR endwise
W 150 mm ø 1250 mm W 5.90 in ø 49.21 in	< 19	< 19
W 150 mm ø 1500 mm W 5.90 in ø 59.05 in	< 19	< 19
W 150 mm ø 2000 mm W 5.90 in ø 78.74 in	< 19	< 19

Posizione LED
LED position

P1

LED sul perimetro esterno
LED on the external perimeter

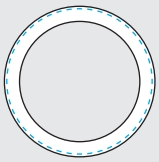

P2

LED sul perimetro esterno e interno
LED on the external and internal perimeters

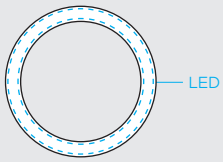

Nichia Optisolis™ e *Nichia Vitasolis™* su richiesta
On request *Nichia Optisolis™* and *Nichia Vitasolis™*

LIGHT INFO

LED Lifespan: L90 > 60.000 ore a 50° Celsius
Blue Light risk group (200 mm): EXEMPT UNLIMITED
Garanzia: 2 anni (disponibile estensione fino a 5 anni su richiesta)
Input LED: 24 V DC
Driver - Trasformatore: AC/DC 24 V

LED Lifespan: L90 > 60.000 hours at 50° Celsius
Blue Light risk group (200 mm): EXEMPT UNLIMITED
Warranty: 2 years (on request extension up to 5 years available)
Input LED: 24 V DC
Driver - Transformer: AC/DC 24 V

Temperatura colore
Color temperature

- 2700 K
- 3000 K
- 3500 K
- 4000 K
- 5700 K
- Tunable White

CCT 2000K, 2200K, 2500K, 5000K, 6500K, RGB, RGBW e RGBTW su richiesta
On request CCT 2000K, 2200K, 2500K, 5000K, 6500K, RGB, RGBW and RGBTW

Flusso luminoso output e potenza
Luminous flux output and power

W 150 mm ø 1250 mm	W 5.90 in ø 49.21 in	**P1** 2734 lm **P2** 4972 lm	98 W 172 W
W 150 mm ø 1500 mm	W 5.90 in ø 59.05 in	**P1** 3275 lm **P2** 5956 lm	117 W 211 W
W 150 mm ø 2000 mm	W 5.90 in ø 78.74 in	**P1** 4356 lm **P2** 7920 lm	157 W 290 W

Info LED
LED info

CRI R_a = 100 (*Nichia Optisolis™*) su richiesta
On request CRI R_a = 100 (*Nichia Optisolis™*)

CRI	R_a min 90 R_9 min 50	
LED	Nichia	
Dimmerabile Dimmable	Si Yes	(vedi pp. 214 - 215) (see pp. 214 - 215)

.ECLIPSE 150

Codice prodotto
Product code

[mm] [in]

prodotto product		dimensioni sizes		flusso luminoso luminous flux		CCT		finiture alluminio aluminium finishings		finitura opale opal finishings		fissaggio fastening	
E.A	**.ECLIPSE** alimentazione remota remote power supply	**015** **125**	W 150 ø 1250 W 5.90 ø 49.21	**P1**	1 perimetro LED 1 LED perimeter	**27**	2700 K	**W**	bianco white	**G**	lucido gloss	**S**	a sospensione suspended
E.B	**.ECLIPSE** alimentazione integrata integrated power supply	**015** **15**	W 150 ø 1500 W 5.90 ø 59.05	**P2**	2 perimetri LED 2 LED perimeters	**30**	3000 K	**B**	nero black	**M**	opaco matte	**U**	speciale[2] special[2]
		015 **20**	W 150 ø 2000 W 5.90 ø 78.74			**35**	3500 K	**S**	speciale[1] special[1]	**OM**	opal milling[1]		
						40	4000 K			**OS**	opal sculpture[1]		
						57	5700 K						
						TW	Tunable White						
						RQ	su richiesta on request						

[1]Finiture speciali su richiesta (vedi pp. 122 - 125)
[2]Installazione speciale su richiesta
[1]On request special finishings (see pp. 122 - 125)
[2]On request special installation

Dimensioni disponibili
Available sizes

[mm] [in]

Il numero e la posizione delle cover sono indicativi e variano in base all'uscita dei cavi di alimentazione
Number and cover position is just indicative. They are based on the power cables exit

W 150 Ø 1250 | W 5.90 Ø 49.21

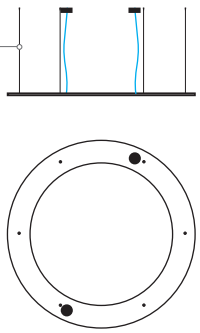

W 150 Ø 1500 | W 5.90 Ø 59.05

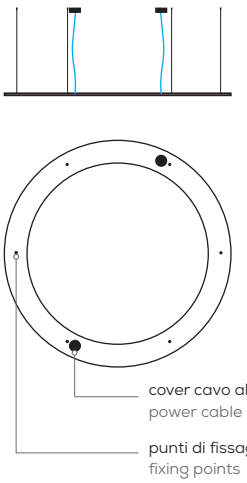

W 150 Ø 2000 | W 5.90 Ø 78.74

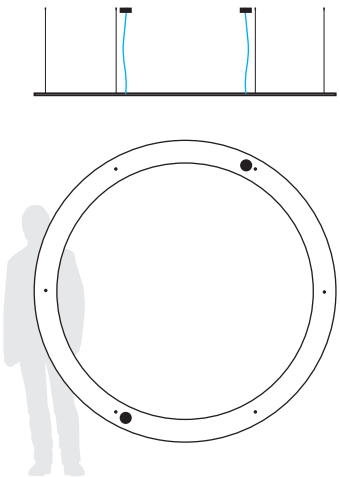

Lunghezza cavi susp. cables leght	≤ 3000 mm ≤ 3000 mm ≤ 118.11 in
Su richiesta On request	fino a 5000 mm up to 5000 mm up to 196.86 in

.ECLIPSE 200

OPTION .A

[mm] [in]

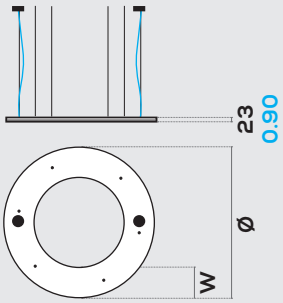

Versione con alimentazione remota (alimentatore non incluso). Per info vedi pp. 214 - 215. Dettagli cover cavo alimentazione a p. 123
Remote power supply version (driver not included). For info see pp. 214 - 215. Power cable coverplate details at p. 123

OPTION .B

[mm] [in]

Esempio di possibile posizionamento dei box/ alimentatori
Example of possible positioning of boxes /drivers

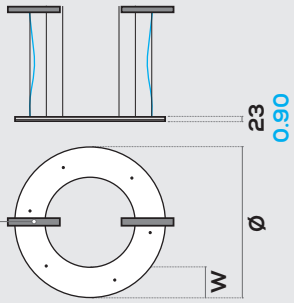

Versione con alimentazione integrata (alimentatore non incluso). Per info vedi p. 215 - **SOLO CONFORMITÀ EUROPEA**
Integrated power supply version (driver not included). For info see p. 215 - **ONLY CONFORMITÉ EUROPÉENNE**

Installazione
Installation

Standard a sospensione Suspended standard	Speciale a sospensione Suspended special
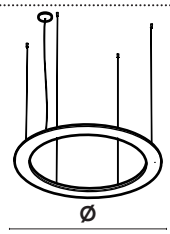	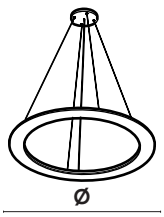

Installazione speciale su richiesta
On request special installation

GENERAL INFO

IP65 e UL DAMP LOCATION su richiesta
On request IP65 and UL DAMP LOCATION

Eclipse a sospensione
Alluminio - Metacrilato
2700K/ 3000K/ 3500K/ 4000K/ 5700K/ TW - CRI › 90
Temperature colore 2000K, 2200K, 2500K, 5000K, 6500K, RGB, RGBW e RGBTW su richiesta
Nichia Optisolis™ (CRI 100) e *Nichia Vitasolis™* su richiesta

Eclipse suspended
Aluminum - Methacrylate
2700K/ 3000K/ 3500K/ 4000K/ 5700K/ TW - CRI › 90
On request color temperature 2000K, 2200K, 2500K, 5000K, 6500K, RGB, RGBW and RGBTW
On request *Nichia Optisolis™* (CRI 100) and *Nichia Vitasolis™*

Finiture alluminio
Aluminum finishings

Standard Standard	Speciali Special
bianco white	(esempi) (examples)
nero black	

Colori e finiture speciali alluminio su richiesta (vedi p. 122)
On request special aluminium colors and finishings (see p. 122)

Finiture opale
Opal finishings

Standard Standard	Speciali Special
lucido gloss	opal milling
opaco matte	opal sculpture

Finiture speciali opale su richiesta (vedi p. 125)
On request special opal finishings (see p. 125)

Dimensioni
Sizes

[mm] [in]

W		Ø	
200 mm	7.87 in	2000 mm	78.74 in

Altre dimensioni su richiesta
Custom sizes available

.ECLIPSE 200

Polar diagram [cd/klm]

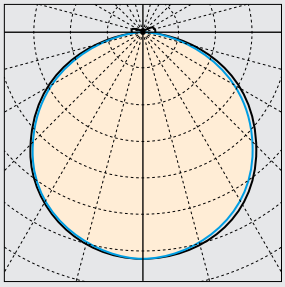

C180 C270 C0 C90

UGR

X = 4 H, Y = 8 H	S =0.25 H
Indici di riflessione Reflectance indexes	70/ 50/ 20

.ECLIPSE 200	UGR trasversale UGR crosswise	UGR longitudinale UGR endwise
W 200 mm ø 2000 mm	< 19	< 19
W 7.87 in ø 78.74 in		

Posizione LED
LED position

P1	P2
LED sul perimetro esterno LED on the external perimeter	LED sul perimetro esterno e interno LED on the external and internal perimeters

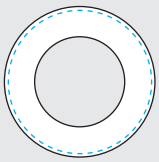

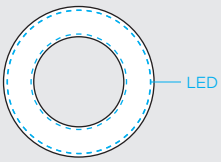

Nichia Optisolis™ e *Nichia Vitasolis™* su richiesta
On request *Nichia Optisolis™* and *Nichia Vitasolis™*

LIGHT INFO

LED Lifespan: L90 > 60.000 ore a 50° Celsius
Blue Light risk group (200 mm): EXEMPT UNLIMITED
Garanzia: 2 anni (disponibile estensione fino a 5 anni su richiesta)
Input LED: 24 V DC
Driver - Trasformatore: AC/DC 24 V

LED Lifespan: L90 > 60.000 hours at 50° Celsius
Blue Light risk group (200 mm): EXEMPT UNLIMITED
Warranty: 2 years (on request extension up to 5 years available)
Input LED: 24 V DC
Driver - Transformer: AC/DC 24 V

Temperatura colore
Color temperature

- 2700 K
- 3000 K
- 3500 K
- 4000 K
- 5700 K
- Tunable White

CCT 2000K, 2200K, 2500K, 5000K, 6500K, RGB, RGBW e RGBTW su richiesta
On request CCT 2000K, 2200K, 2500K, 6500K, RGB, RGBW and RGBTW

Flusso luminoso e potenza
Luminous flux and power

W 200 mm ø 2000 mm	W 7.87 in ø 78.74 in	**P1** 4537 lm **P2** 8250 lm	157 W 280 W

Info LED
LED info

CRI R_a = 100 (*Nichia Optisolis™*) su richiesta
On request CRI R_a = 100 (*Nichia Optisolis™*)

CRI	R_a min 90 R_9 min 50	
LED	Nichia	
Dimmerabile Dimmable	Si Yes	(vedi pp. 214 -215) (see pp. 214 -215)

.ECLIPSE 200

Codice prodotto
Product code

[mm] [in]

prodotto product		dimensioni sizes		flusso luminoso luminous flux		CCT		finiture alluminio aluminium finishings		finitura opale opal finishings		fissaggio fastening	
E.A	**.ECLIPSE** alimentazione remota remote power supply	**02** **20**	W 200 ø 2000 W 7.87 ø 78.74	**P1**	1 perimetro LED 1 LED perimeter	**27**	2700 K	**W**	bianco white	**G**	lucido gloss	**S**	a sospensione suspended
E. B	**.ECLIPSE** alimentazione integrata integrated power supply			**P2**	2 perimetri LED 2 LED perimeters	**30**	3000 K	**B**	nero black	**M**	opaco matte	**U**	speciale[2] special[2]
						35	3500 K	**S**	speciale[1] special[1]	**OM**	opal milling[1]		
						40	4000 K			**OS**	opal sculpture[1]		
						57	5700 K						
						TW	Tunable White						
						RQ	su richiesta on request						

[1]Finiture speciali su richiesta (vedi pp. 122 - 125)
[2]Installazione speciale su richiesta
[1]On request special finishings (see pp. 122 - 125)
[2]On request special installation

Dimensioni disponibili
Available sizes

[mm] [in]

Il numero e la posizione delle cover sono indicativi e variano in base all'uscita dei cavi di alimentazione
Number and cover position is just indicative. They are based on the power cables exit

W 200
ø 2000

W 7.87
ø 78.74

Lunghezza cavi Susp. cables leght	≤ 3000 mm ≤ 3000 mm ≤ 118.11 in
Su richiesta On request	fino a 5000 mm up to 5000 mm up to 196.86 in

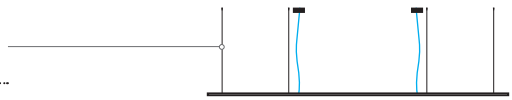

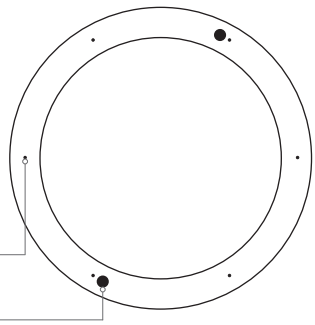

.ECLIPSE CEILING

FOLIO®
LIGHT NEW DIMENSION

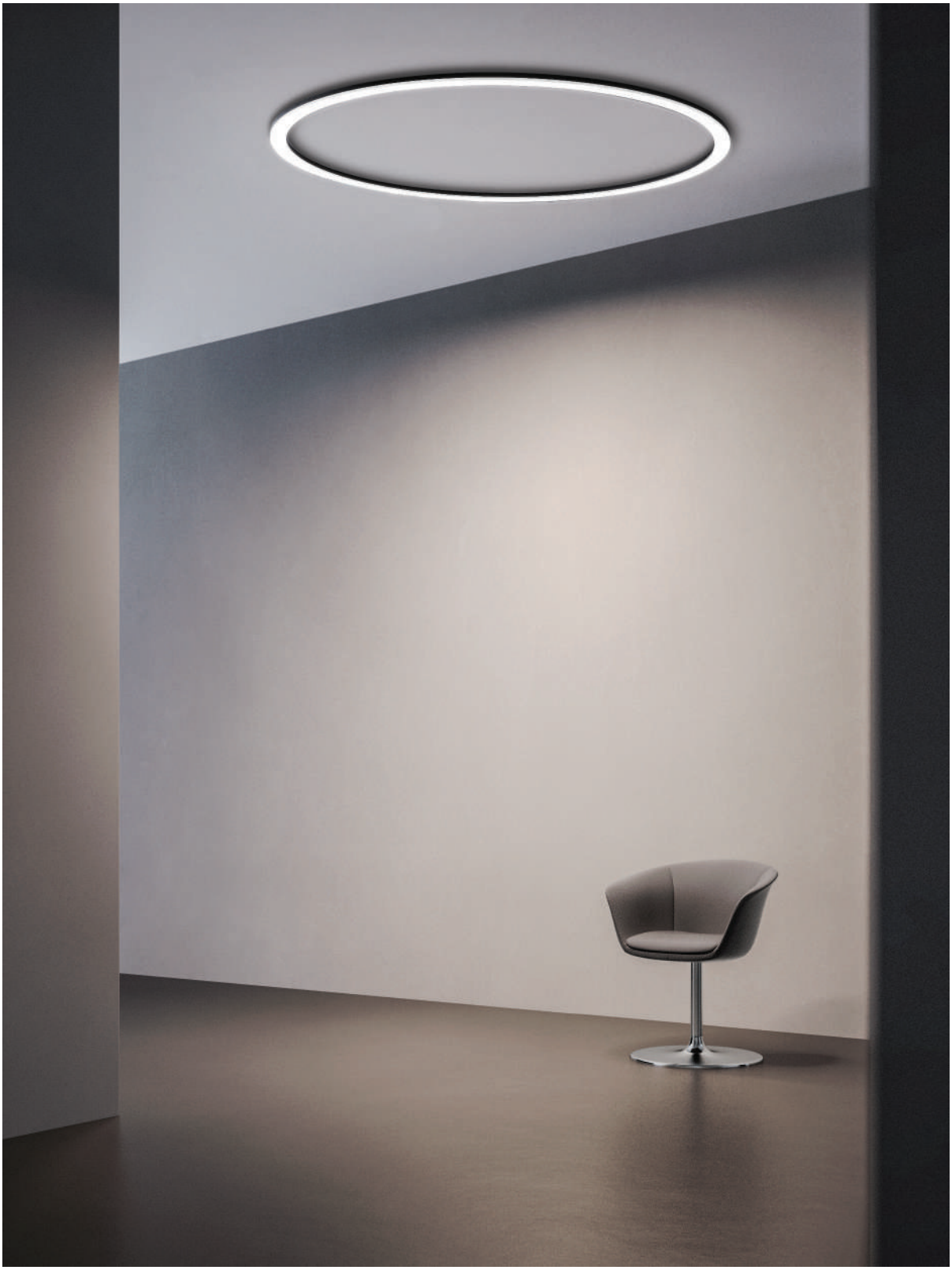

.ECLIPSE 50

OPTION .A

[mm] [in]

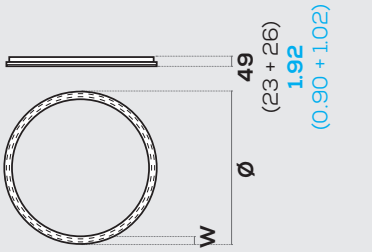

Versione con alimentazione remota (alimentatore non incluso). Per info vedi pp. 214 - 215.
Remote power supply version (driver not included). For info see pp. 214 - 215.

Versione con alimentazione integrata (alimentatore non incluso) NON DISPONIBILE per ECLIPSE 50.
Integrated power supply version (driver not included) NOT AVAILABLE for ECLIPSE 50.

GENERAL INFO

IP40

IP65 e UL DAMP LOCATION su richiesta
On request IP65 and UL DAMP LOCATION

Eclipse a soffitto
Alluminio - Metacrilato
2700K/ 3000K/ 3500K/ 4000K/ 5700K/ TW - CRI › 90
Temperature colore 2000K, 2200K, 2500K, 5000K, 6500K, RGB, RGBW e RGBTW su richiesta
Nichia Optisolis™ (CRI 100) e *Nichia Vitasolis™* su richiesta

Eclipse ceiling
Aluminum - Methacrylate
2700K/ 3000K/ 3500K/ 4000K/ 5700K/ TW - CRI › 90
On request color temperature 2000K, 2200K, 2500K, 5000K, 6500K, RGB, RGBW and RGBTW
On request *Nichia Optisolis™* (CRI 100) and *Nichia Vitasolis™*

Finiture alluminio
Aluminum finishings

Standard Standard	Speciali Special
bianco white	
nero black	(esempi) (examples)

Colori e finiture speciali alluminio su richiesta (vedi p. 122)
On request special aluminium colors and finishings (see p. 122)

Finiture opale
Opal finishings

Standard Standard	Speciali Special
lucido gloss	opal milling
opaco matte	opal sculpture

Finiture speciali opale su richiesta (vedi p. 125)
On request special opal finishings (see p. 125)

Installazione
Installation

A soffitto
Ceiling

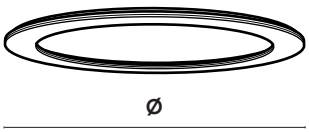

Dimensioni
Sizes

[mm] [in]

W		ø	
50 mm	1.97 in	1000 mm	39.37 in

Altre dimensioni su richiesta
Custom sizes available

.ECLIPSE 50

Polar diagram [cd/klm]

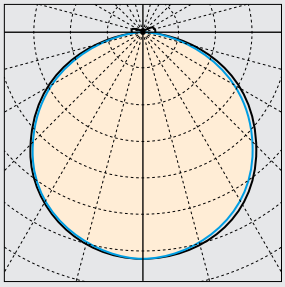

C180 — C270 — C0 — C90 —

UGR

X = 4 H, Y = 8 H		S =0.25 H
Indici di riflessione Reflectance indexes		70/ 50/ 20
.ECLIPSE 50	UGR trasversale UGR crosswise	UGR longitudinale UGR endwise
W 50 mm ø 1000 mm W 1.97 in ø 39.37 in	< 19	< 19

Posizione LED
LED position

P1

LED sul perimetro esterno
LED on the external perimeter

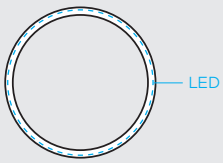

Nichia Optisolis™ e *Nichia Vitasolis™* su richiesta
On request *Nichia Optisolis™* and *Nichia Vitasolis™*

LIGHT INFO

LED Lifespan: L90 > 60.000 ore a 50° Celsius
Blue Light risk group (200 mm): EXEMPT UNLIMITED
Garanzia: 2 anni (disponibile estensione fino a 5 anni su richiesta)
Input LED: 24 V DC
Driver - Trasformatore: AC/DC 24 V

LED Lifespan: L90 > 60.000 hours at 50° Celsius
Blue Light risk group (200 mm): EXEMPT UNLIMITED
Warranty: 2 years (on request extension up to 5 years available)
Input LED: 24 V DC
Driver - Transformer: AC/DC 24 V

Temperatura colore
Color temperature

- 2700 K
- 3000 K
- 3500 K
- 4000 K
- 5700 K
- Tunable White

CCT 2000K, 2200K, 2500K, 5000K, 6500K, RGB, RGBW e RGBTW su richiesta
On request CCT 2000K, 2200K, 2500K, 5000K, 6500K, RGB, RGBW and RGBTW

Flusso luminoso output e potenza
Luminous flux output and power

W 50 mm ø 1000 mm	W 1.97 in ø 39.37 in	**P1** 1694 lm	78 W

Info LED
LED info

CRI R_a = 100 (*Nichia Optisolis™*) su richiesta
On request CRI R_a = 100 (*Nichia Optisolis™*)

CRI	R_a min 90 R_g min 50	
LED	Nichia	
Dimmerabile Dimmable	Si Yes	(vedi pp. 214 - 215) (see pp. 214 - 215)

.ECLIPSE 50

Codice prodotto
Product code

[mm] [in]

prodotto product		dimensioni sizes		flusso luminoso luminous flux		CCT		finiture alluminio aluminium finishings		finitura opale opal finishings		fissaggio fastening	
E.A	**.ECLIPSE** alimentazione remota remote power supply	**05** **10**	W 50 ø 1000 W 1.97 ø 39.37	**P1**	1 perimetro LED 1 LED perimeter	**27**	2700 K	**W**	bianco white	**G**	lucido gloss	**C**	a soffitto ceiling
						30	3000 K	**B**	nero black	**M**	opaco matte		
						35	3500 K	**S**	speciale[1] special[1]	**OM**	opal milling[1]		
						40	4000 K			**OS**	opal sculpture[1]		
						57	5700 K						
						TW	Tunable White						
						RQ	su richiesta on request						

[1]Finiture speciali su richiesta (vedi pp. 122 - 125)
[1]On request special finishings (see pp. 122 - 125)

Dimensioni disponibili
Available sizes

[mm] [in]

W 50 **Ø 1000**	**W 1.97** **Ø 39.37**

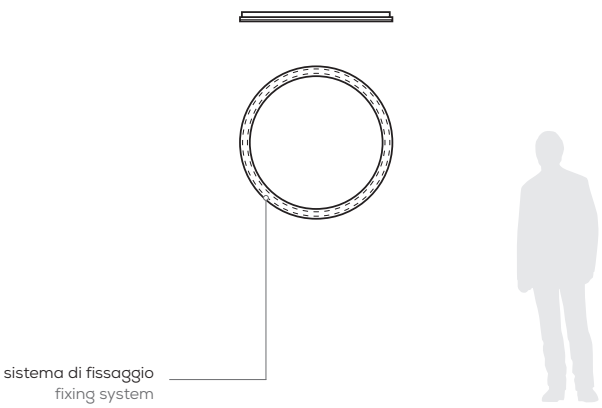

.ECLIPSE 100

OPTION .A

[mm] [in]

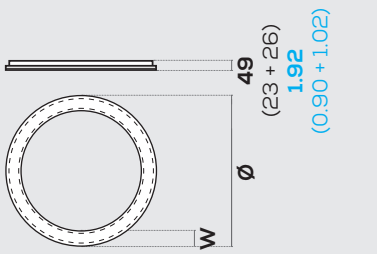

Versione con alimentazione remota (alimentatore non incluso). Per info vedi pp. 214 - 215.
Remote power supply version (driver not included). For info see pp. 214 - 215.

Versione con alimentazione integrata (alimentatore non incluso) NON DISPONIBILE per ECLIPSE 100.
Integrated power supply version (driver not included) NOT AVAILABLE for ECLIPSE 100.

Installazione
Installation

A soffitto
Ceiling

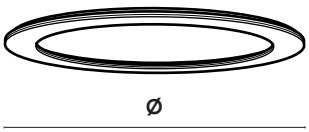

GENERAL INFO

IP65 e UL DAMP LOCATION su richiesta
On request IP65 and UL DAMP LOCATION

Eclipse a soffitto
Alluminio - Metacrilato
2700K/ 3000K/ 3500K/ 4000K/ 5700K/ TW - CRI › 90
Temperature colore 2000K, 2200K, 2500K, 5000K, 6500K, RGB, RGBW e RGBTW su richiesta
Nichia Optisolis™ (CRI 100) e *Nichia Vitasolis™* su richiesta

Eclipse ceiling
Aluminum - Methacrylate (PMMA)
2700K/ 3000K/ 3500K/ 4000K/ 5700K/ TW - CRI › 90
On request color temperature 2000K, 2200K, 2500K, 5000K, 6500K, RGB, RGBW and RGBTW
On request *Nichia Optisolis™* (CRI 100) and *Nichia Vitasolis™*

Finiture alluminio
Aluminum finishings

Standard Standard	Speciali Special
bianco white	
nero black	(esempi) (examples)

Colori e finiture speciali alluminio su richiesta (vedi p. 122)
On request special aluminium colors and finishings (see p. 122)

Finiture opale
Opal finishings

Standard Standard	Speciali Special
lucido gloss	opal milling
opaco matte	opal sculpture

Finiture speciali opale su richiesta (vedi p. 125)
On request special opal finishings (see p. 125)

Dimensioni
Sizes

[mm] [in]

W		Ø	
100 mm	3.93 in	1000 mm	39.37 in
100 mm	3.93 in	1250 mm	49.21 in
100 mm	3.93 in	1500 mm	59.05 in

Altre dimensioni su richiesta
Custom sizes available

.ECLIPSE 100

Polar diagram [cd/klm]

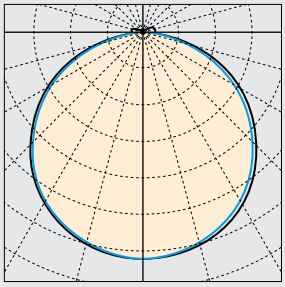

C180 — C270 — C0 — C90 —

UGR

X = 4 H, Y = 8 H	S =0.25 H
Indici di riflessione Reflectance indexes	70/ 50/ 20

.ECLIPSE 100	UGR trasversale UGR crosswise	UGR longitudinale UGR endwise
W 100 mm ø 1000 mm W 3.93in ø 39.37 in	< 19	< 19
W 100 mm ø 1250 mm W 3.93 in ø 49.21 in	< 19	< 19
W 100 mm ø 1500 mm W 3.93 in ø 59.05 in	< 19	< 19

Posizione LED
LED position

P1

LED sul perimetro esterno
LED on the external perimeter

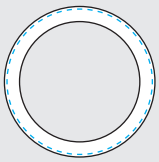

P2

LED sul perimetro esterno e interno
LED on the external and internal perimeters

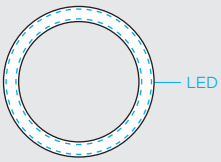

Nichia Optisolis™ e *Nichia Vitasolis™* su richiesta
On request *Nichia Optisolis™* and *Nichia Vitasolis™*

LIGHT INFO

LED Lifespan: L90 > 60.000 ore a 50° Celsius
Blue Light risk group (200 mm): EXEMPT UNLIMITED
Garanzia: 2 anni (disponibile estensione fino a 5 anni su richiesta)
Input LED: 24 V DC
Driver - Trasformatore: AC/DC 24 V

LED Lifespan: L90 > 60.000 hours at 50° Celsius
Blue Light risk group (200 mm): EXEMPT UNLIMITED
Warranty: 2 years (on request extension up to 5 years available)
Input LED: 24 V DC
Driver - Transformer: AC/DC 24 V

Temperatura colore
Color temperature

- 2700 K
- 3000 K
- 3500 K
- 4000 K
- 5700 K
- Tunable White

CCT 2000K, 2200K, 2500K, 5000K, 6500K, RGB, RGBW e RGBTW su richiesta
On request CCT 2000K, 2200K, 2500K, 5000K, 6500K,RGB, RGBW and RGBTW

Flusso luminoso output e potenza
Luminous flux output and power

W 100 mm ø 1000 mm	W 3.93 in ø 39.37 in	**P1** 1936 lm **P2** 3520 lm	78 W 140 W
W 100 mm ø 1250 mm	W 3.93 in ø 49.21 in	**P1** 2420 lm **P2** 4400 lm	98 W 180 W
W 100 mm ø 1500 mm	W 3.93 in ø 59.05 in	**P1** 2893 lm **P2** 5260 lm	117 W 220 W

Info LED
LED info

CRI R_a = 100 (*Nichia Optisolis™*) su richiesta
On request CRI R_a = 100 (*Nichia Optisolis™*)

CRI	R_a min 90 R_g min 50	
LED	Nichia	
Dimmerabile Dimmable	Si Yes	(vedi pp. 214 - 215) (see pp. 214 - 215)

.ECLIPSE 100

Codice prodotto
Product code

[mm] [in]

prodotto product		dimensioni sizes		flusso luminoso luminous flux		CCT		finiture alluminio aluminium finishings		finitura opale opal finishings		fissaggio fastening
E.A	**.ECLIPSE** alimentazione remota remote power supply	**01** **10**	W 100 ø 1000 W 3.93 ø 39.37	**P1**	1 perimetro LED 1 LED perimeter	**27**	2700 K	**W**	bianco white	**G**	lucido gloss	**C** a soffitto ceiling
E.B	**.ECLIPSE** alimentazione integrata integrated power supply	**01** **125**	W 100 ø 1250 W 3.93 ø 49.21	**P2**	2 perimetri LED 2 LED perimeters	**30**	3000 K	**B**	nero black	**M**	opaco matte	
		01 **15**	W 100 ø 1500 W 3.93 ø 59.05			**35**	3500 K	**S**	speciale[1] special[1]	**OM**	opal milling[1]	
						40	4000 K			**OS**	opal sculpture[1]	
						57	5700 K					
						TW	Tunable White					
						RQ	su richiesta on request					

[1]Finiture speciali su richiesta (vedi pp. 122 - 125)
[1]On request special finishings (see pp. 122 - 125)

Dimensioni disponibili
Available sizes

[mm] [in]

W 100	W 3.93
Ø 1000	Ø 39.37

W 100	W 3.93
Ø 1250	Ø 49.21

W 100	W 3.93
Ø 1500	Ø 59.05

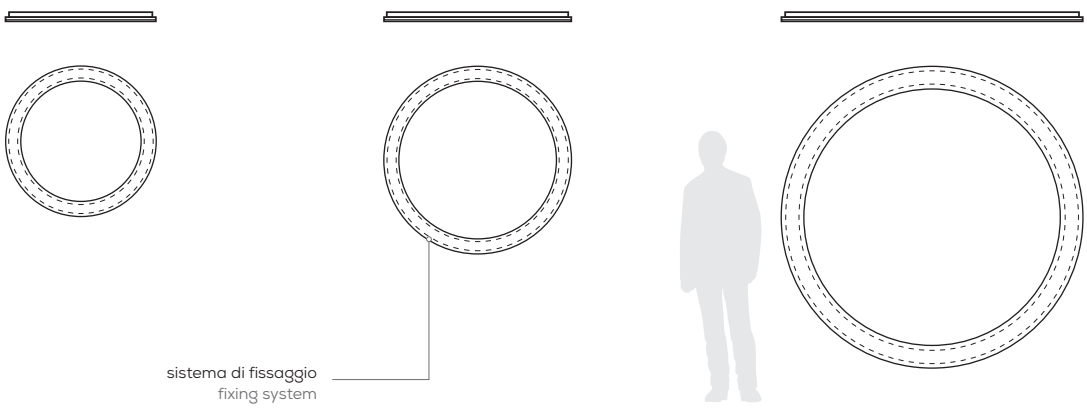

.ECLIPSE 150

OPTION .A

[mm] [in]

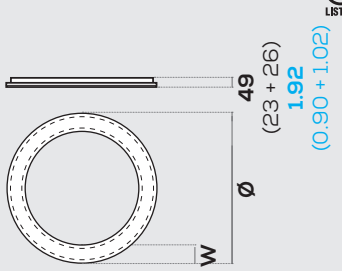

Versione con alimentazione remota (alimentatore non incluso). Per info vedi pp. 214 - 215.
Remote power supply version (driver not included). For info see pp. 214 - 215.

Versione con alimentazione integrata (alimentatore non incluso) NON DISPONIBILE per ECLIPSE 150.
Integrated power supply version (driver not included) NOT AVAILABLE for ECLIPSE 150.

Installazione
Installation

A soffitto
Ceiling

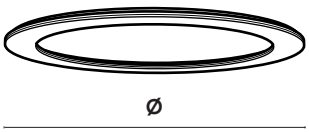

GENERAL INFO

IP65 e UL DAMP LOCATION su richiesta
On request IP65 and UL DAMP LOCATION

Eclipse a soffitto
Alluminio - Metacrilato
2700K/ 3000K/ 3500K/ 4000K/ 5700K/ TW - CRI › 90
Temperature colore 2000K, 2200K, 2500K, 5000K, 6500K, RGB, RGBW e RGBTW su richiesta
Nichia Optisolis™ (CRI 100) e *Nichia Vitasolis™* su richiesta

Eclipse ceiling
Aluminum - Methacrylate
2700K/ 3000K/ 3500K/ 4000K/ 5700K/ TW - CRI › 90
On request color temperature 2000K, 2200K, 2500K, 5000K, 6500K, RGB, RGBW and RGBTW
On request *Nichia Optisolis™* (CRI 100) and *Nichia Vitasolis™*

Finiture alluminio
Aluminum finishings

Standard Standard	Speciali Special
bianco white	
nero black	(esempi) (examples)

Colori e finiture speciali alluminio su richiesta (vedi p. 122)
On request special aluminium colors and finishings (see p. 122)

Finiture opale
Opal finishings

Standard Standard	Speciali Special
lucido gloss	opal milling
opaco matte	opal sculpture

Finiture speciali opale su richiesta (vedi p. 125)
On request special opal finishings (see p. 125)

Dimensioni
Sizes

[mm] [in]

W		ø	
150 mm	5.90 in	1250 mm	49.21 in
150 mm	5.90 in	1500 mm	59.05 in
150 mm	5.90 in	2000 mm	78.74 in

Altre dimensioni su richiesta
Custom sizes available

.ECLIPSE 150

Polar diagram [cd/klm]

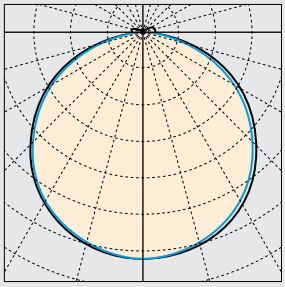

C180 C270 C0 C90

UGR

X = 4 H, Y = 8 H — S =0.25 H

Indici di riflessione
Reflectance indexes — 70/ 50/ 20

.ECLIPSE 150	UGR trasversale UGR crosswise	UGR longitudinale UGR endwise
W 150 mm ø 1250 mm W 5.90 in ø 49.21 in	< 19	< 19
W 150 mm ø 1500 mm W 5.90 in ø 59.05 in	< 19	< 19
W 150 mm ø 2000 mm W 5.90 in ø 78.74 in	< 19	< 19

Posizione LED
LED position

P1

LED sul perimetro esterno
LED on the external perimeter

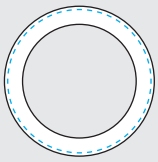

P2

LED sul perimetro esterno e interno
LED on the external and internal perimeters

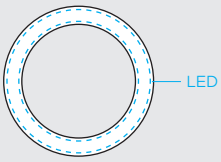

Nichia Optisolis™ e *Nichia Vitasolis™* su richiesta
On request *Nichia Optisolis™* and *Nichia Vitasolis™*

LIGHT INFO

LED Lifespan: L90 > 60.000 ore a 50° Celsius
Blue Light risk group (200 mm): EXEMPT UNLIMITED
Garanzia: 2 anni (disponibile estensione fino a 5 anni su richiesta)
Input LED: 24 V DC
Driver - Trasformatore: AC/DC 24 V

LED Lifespan: L90 > 60.000 hours at 50° Celsius
Blue Light risk group (200 mm): EXEMPT UNLIMITED
Warranty: 2 years (on request extension up to 5 years available)
Input LED: 24 V DC
Driver - Transformer: AC/DC 24 V

Temperatura colore
Color temperature

- 2700 K
- 3000 K
- 3500 K
- 4000 K
- 5700 K
- Tunable White

CCT 2000K, 2200K, 2500K, 5000K, 6500K, RGB, RGBW e RGBTW su richiesta
On request CCT 2000K, 2200K, 2500K, 5000K, 6500K, RGB, RGBW and RGBTW

Flusso luminoso output e potenza
Luminous flux output and power

W 150 mm ø 1250 mm	W 5.90 in ø 49.21 in	**P1** 2734 lm **P2** 4972 lm	98 W 172 W
W 150 mm ø 1500 mm	W 5.90 in ø 59.05 in	**P1** 3275 lm **P2** 5956 lm	117 W 211 W
W 150 mm ø 2000 mm	W 5.90 in ø 78.74 in	**P1** 4356 lm **P2** 7920 lm	157 W 280 W

Info LED
LED info

CRI R_a = 100 (*Nichia Optisolis™*) su richiesta
On request CRI R_a = 100 (*Nichia Optisolis™*)

CRI	R_a min 90 R_g min 50	
LED	Nichia	
Dimmerabile Dimmable	Si Yes	(vedi pp. 214 - 215) (see pp. 214 - 215)

.ECLIPSE 150

Codice prodotto
Product code

[mm] [in]

prodotto product		dimensioni sizes		flusso luminoso luminous flux		CCT		finiture alluminio aluminium finishings		finitura opale opal finishings		fissaggio fastening
E.A	**.ECLIPSE** alimentazione remota remote power supply	**015** **125**	W 150 ø 1250 W 5.90 ø 49.21	**P1**	1 perimetro LED 1 LED perimeter	**27**	2700 K	**W**	bianco white	**G**	lucido gloss	**C** a soffitto ceiling
E.B	**.ECLIPSE** alimentazione integrata integrated power supply	**015** **15**	W 150 ø 1500 W 5.90 ø 59.05	**P2**	2 perimetri LED 2 LED perimeters	**30**	3000 K	**B**	nero black	**M**	opaco matte	
		015 **20**	W 150 ø 2000 W 5.90 ø 78.74			**35**	3500 K	**S**	speciale[1] special[1]	**OM**	opal milling[1]	
						40	4000 K			**OS**	opal sculpture[1]	
						57	5700 K					
						TW	Tunable White					
						RQ	su richiesta on request					

[1]Finiture speciali su richiesta (vedi pp. 122 -125)
[1]On request special finishings (see pp. 122 - 125)

Dimensioni disponibili
Available sizes

[mm] [in]

W 150	W 5.90
Ø 1250	Ø 49.21

W 150	W 5.90
Ø 1500	Ø 59.05

W 150	W 5.90
Ø 2000	Ø 78.74

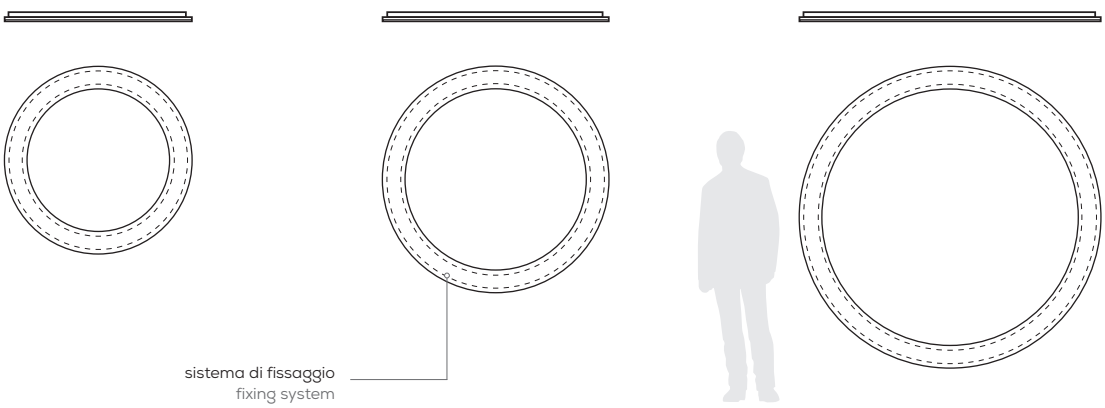

.ECLIPSE 200

OPTION .A

[mm] [in]

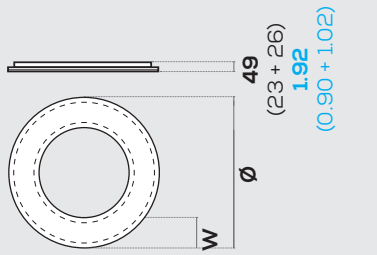

Versione con alimentazione remota (alimentatore non incluso). Per info vedi pp. 214 - 215.
Remote power supply version (driver not included). For info see pp. 214 - 215.

Versione con alimentazione integrata (alimentatore non incluso) NON DISPONIBILE per ECLIPSE 200.
Integrated power supply version (driver not included) NOT AVAILABLE for ECLIPSE 200.

Installazione
Installation

A soffitto
Ceiling

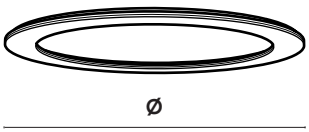

GENERAL INFO

IP65 e UL DAMP LOCATION su richiesta
On request IP65 and UL DAMP LOCATION

Eclipse a soffitto
Alluminio - Metacrilato
2700K/ 3000K/ 3500K/ 4000K/ 5700K/ TW - CRI › 90
Temperature colore 2000K, 2200K, 2500K, 5000K, 6500K, RGB, RGBW and RGBTW su richiesta
Nichia Optisolis™ (CRI 100) e *Nichia Vitasolis™* su richiesta

Eclipse ceiling
Aluminum - Methacrylate
2700K/ 3000K/ 3500K/ 4000K/ 5700K/ TW - CRI › 90
On request color temperature 2000K, 2200K, 2500K, 5000K, 6500K, RGB, RGBW and RGBTW
On request *Nichia Optisolis™* (CRI 100) and *Nichia Vitasolis™*

Finiture alluminio
Aluminum finishings

Standard Standard	Speciali Special
bianco white	(esempi) (examples)
nero black	

Colori e finiture speciali alluminio su richiesta (vedi p. 122)
On request special aluminium colors and finishings (see p. 122)

Finiture opale
Opal finishings

Standard Standard	Speciali Special
lucido gloss	opal milling
opaco matte	opal sculpture

Finiture speciali opale su richiesta (vedi p. 125)
On request special opal finishings (see p. 125)

Dimensioni
Sizes

[mm] [in]

W		ø	
200 mm	7.87 in	2000 mm	78.74 in

Altre dimensioni su richiesta
Custom sizes available

.ECLIPSE 200

Polar diagram [cd/klm]

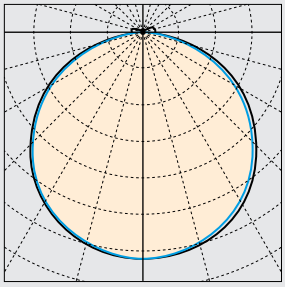

C180 — C270 — C0 — C90 —

UGR

X = 4 H, Y = 8 H		S =0.25 H
Indici di riflessione Reflectance indexes		70/ 50/ 20
.ECLIPSE 200	UGR trasversale UGR crosswise	UGR longitudinale UGR endwise
W 200 mm ø 2000 mm W 7.87 in ø 78.74 in	< 19	< 19

Posizione LED
LED position

P1

LED sul perimetro esterno
LED on the external perimeter

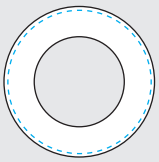

P2

LED sul perimetro esterno e interno
LED on the external and internal perimeters

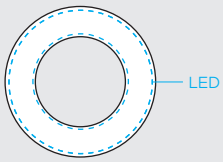

Nichia Optisolis™ e *Nichia Vitasolis™* su richiesta
On request *Nichia Optisolis™* and *Nichia Vitasolis™*

LIGHT INFO

LED Lifespan: L90 > 60.000 ore a 50° Celsius
Blue Light risk group (200 mm): EXEMPT UNLIMITED
Garanzia: 2 anni (disponibile estensione fino a 5 anni su richiesta)
Input LED: 24 V DC
Driver - Trasformatore: AC/DC 24 V

LED Lifespan: L90 > 60.000 hours at 50° Celsius
Blue Light risk group (200 mm): EXEMPT UNLIMITED
Warranty: 2 years (on request extension up to 5 years available)
Input LED: 24 V DC
Driver - Transformer: AC/DC 24 V

Temperatura colore
Color temperature

- 2700 K
- 3000 K
- 3500 K
- 4000 K
- 5700 K
- Tunable White

CCT 2000K, 2200K, 2500K, 5000K, 6500K, RGB, RGBW e RGBTW su richiesta
On request CCT 2000K, 2200K, 2500K, 6500K, RGB, RGBW and RGBTW

Flusso luminoso e potenza
Luminous flux and power

W 200 mm ø 2000 mm	W 7.87 in ø 78.74 in	**P1** 4537 lm **P2** 8250 lm	157 W 226 W

Info LED
LED info

CRI R_a = 100 (*Nichia Optisolis™*) su richiesta
On request CRI R_a = 100 (*Nichia Optisolis™*)

CRI	R_a min 90 R_9 min 50	
LED	Nichia	
Dimmerabile Dimmable	Si Yes	(vedi pp. 214 -215) (see pp. 214 - 215)

.ECLIPSE 200

Codice prodotto
Product code

[mm] [in]

prodotto product		dimensioni sizes		flusso luminoso luminous flux		CCT		finiture alluminio aluminium finishings		finitura opale opal finishings		fissaggio fastening	
E.A	**.ECLIPSE** alimentazione remota remote power supply	**02** **20**	W 200 ø 2000 W 7.87 ø 78.74	**P1**	1 perimetro LED 1 LED perimeter	**27**	2700 K	**W**	bianco white	**G**	lucido gloss	**C**	a soffitto ceiling
E.B	**.ECLIPSE** alimentazione integrata integrated power supply			**P2**	2 perimetri LED 2 LED perimeters	**30**	3000 K	**B**	nero black	**M**	opaco matte		
						35	3500 K	**S**	speciale[1] special[1]	**OM**	opal milling[1]		
						40	4000 K			**OS**	opal sculpture[1]		
						57	5700 K						
						TW	Tunable White						
						RQ	su richiesta on request						

[1]Finiture speciali su richiesta (vedi pp. 122 - 125)
[1]On request special finishings (see pp. 122 - 125)

Dimensioni disponibili
Available sizes

[mm] [in]

W 200	**W 7.87**
Ø 2000	**Ø 78.74**

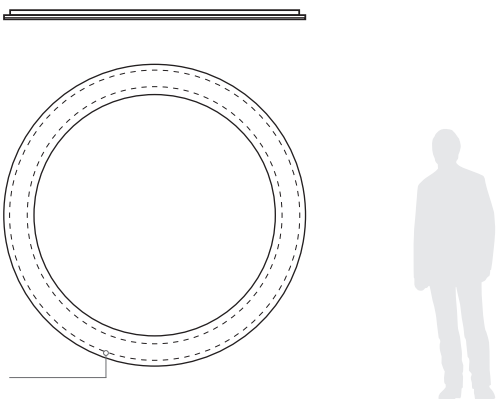

DETTAGLI E FINITURE
DETAILS AND FINISHINGS

Finiture standard alluminio
Standard aluminium finishings

Bianco
White

Nero
Black

Finiture speciali alluminio - verniciatura (esempi)
Special aluminium finishings - liquid painting (e.g.)

Bronzo
Bronze

Ottone
Brass

RAL 3005

Rame
Copper

RAL 7035

RAL 7033

Finitura RAL personalizzata disponibile su richiesta
On request custom RAL finishing available

Dettagli sospensione
Suspension details

Terminale Eclipse
Eclipse suspension cable terminal

Rosone
Ceiling rose

Installazione cover
Coverplate installation

Cover*
Coverplate*

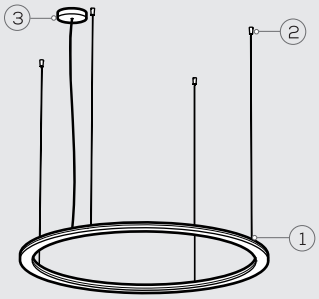

*Disponibile nelle finiture standard alluminio
*Available in standard aluminium finishings

.ECLIPSE - SPECIFICHE COVER PER J. BOX
J. BOX COVER SPECIFICATIONS

Dimensioni e sezione
Section and sizes [mm] [in]

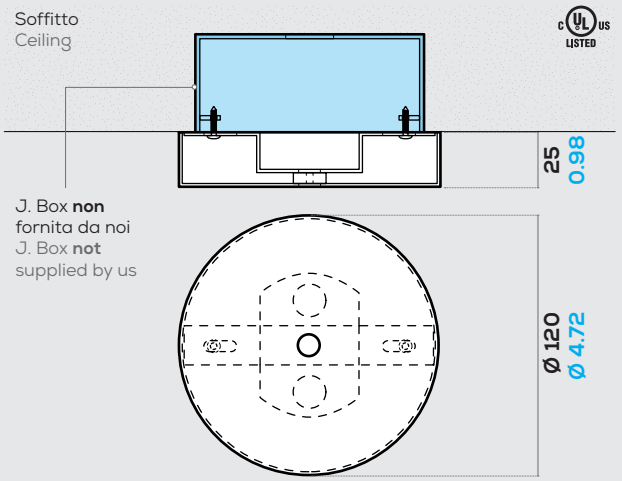

Versione per installazione cover UL a soffitto su junction box (non fornita da noi).
Version for UL cover installation on the ceiling on junction box (not supplied by us).

Dettagli installazione
Installation details

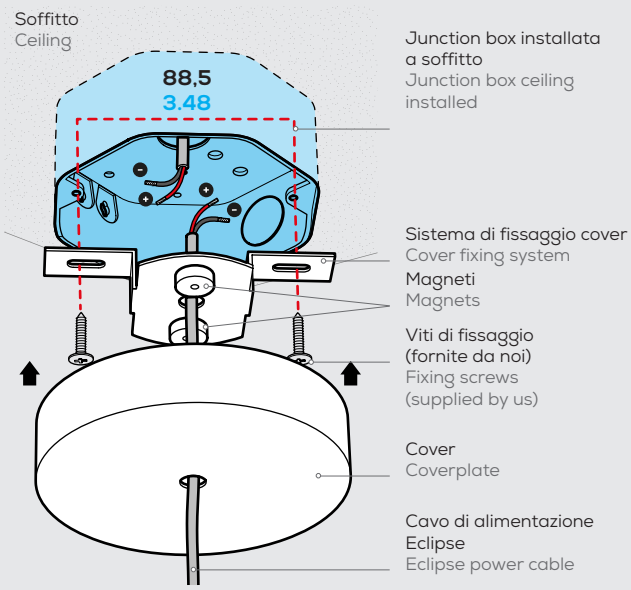

.ECLIPSE - SPECIFICHE COVER
COVER SPECIFICATIONS

Dimensioni e sezione
Section and sizes [mm] [in]

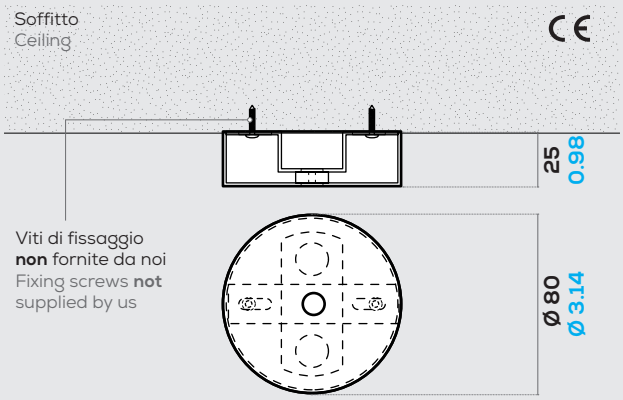

Versione per installazione cover CE a soffitto - **SOLO CONFORMITÀ EUROPEA**
Version for CE cover installation on ceiling - **ONLY CONFORMITÉ EUROPÉENNE**

Dettagli installazione
Installation details

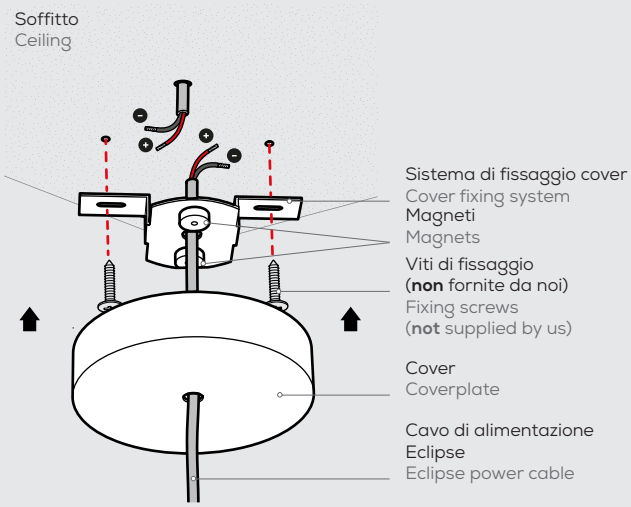

FINITURE OPALE
OPAL FINISHINGS

Finiture standard opale
Standard opal finishings

Lucido
Gloss

Opaco
Matte

OPAL MILLING

Finiture speciali opale - fresatura
Special opal finishings - milling

Su richiesta grafica personalizzabile
On request customizable graphic

La tridimensionalità, resa dalla fresatura del diffusore opale, crea dinamicità sulla superficie e permette alla luce di muoversi tra effetti di chiaro-scuro. L'alta qualità della sorgente luminosa è garantita dalla tecnologia FOLIO® che, unita alla fresatura, consente di lavorare con precisione anche le trame più complesse.

The three-dimensionality, made by milling the opal diffuser, creates dynamism on the surface, allowing brightness to move between light and shade effects. The high quality of the light source is guaranteed by the FOLIO® technology which, together with the milling, allows to create with precision even the most complex textures.

OPAL SCULPTURE

Finiture speciali opale - incisione laser
Special opal finishings - laser engraving

Su richiesta grafica personalizzabile
On request customizable graphic

L'incisione della superficie opale attraverso lavorazioni laser di ultima generazione, impreziosice la sorgente luminosa creando delicati bassorilievi che le conferiscono carattere ed individualità. L'elevata precisione del processo di rimozione del materiale tramite incisione laser garantisce l'eccellente resa dei prodotti FOLIO®.

The opal surface engraving, through latest laser technologies, make the luminous fount more precious making delicate low reliefs that give character and individuality to the panels.
The high precision of the material removal process by laser engraving guarantees the excellent yield of the FOLIO® products.

.FRAME

FOLIO®
LIGHT NEW DIMENSION

.FRAME SUSPENDED

FOLIO®
LIGHT NEW DIMENSION

.FRAME SUSPENDED

OPTION .A

[mm] [in]

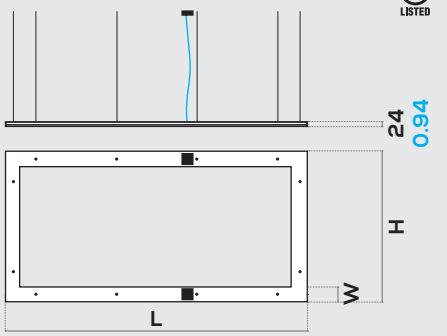

Versione con alimentazione remota (alimentatore non incluso. Per info vedi pp. 214 - 215. Dettagli cover cavo alimentazione vedi p. 157
Remote power supply version (driver not included). For info see pp. 214 - 215. Power cable coverplate details at p. 157

OPTION .B

[mm] [in]

Esempio di possibile posizionamento dei box/ alimentatori
Example of possible positioning of boxes /drivers

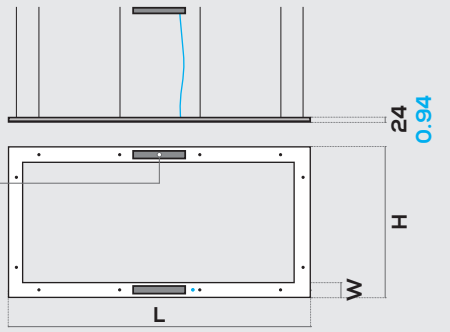

Versione con alimentazione integrata (alimentatore non incluso). Per info vedi p. 215 - **SOLO CONFORMITÀ EUROPEA**
Integrated power supply version (driver not included). For info see p. 215 - **ONLY CONFORMITÉ EUROPÉENNE**

Installazione
Installation

A sospensione
Suspended

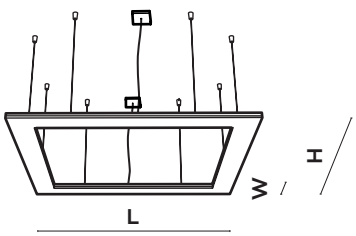

GENERAL INFO

IP65 e UL DAMP LOCATION su richiesta
On request IP65 and UL DAMP LOCATION

Frame a sospensione
Alluminio - Metacrilato
2700K/ 3000K/ 3500K/ 4000K/ 5700K/ TW - CRI › 90
Temperature colore 2000K, 2200K, 2500K, 5000K, 6500K, RGB, RGBW e RGBTW su richiesta
Nichia Optisolis™ (CRI 100) e *Nichia Vitasolis™* su richiesta

Frame suspended
Aluminum - Methacrylate
2700K/ 3000K/ 3500K/ 4000K/ 5700K/ TW - CRI › 90
On request color temperature 2000K, 2200K, 2500K, 5000K, 6500K, RGB, RGBW and RGBTW
On request *Nichia Optisolis™* (CRI 100) and *Nichia Vitasolis™*

Finiture alluminio
Aluminum finishings

Standard Standard	Speciali Special
bianco white	(esempi) (examples)
nero black	

Colori e finiture speciali alluminio su richiesta (vedi p. 156)
On request special aluminium colors and finishings (see p. 156)

Finiture opale
Opal finishings

Standard Standard	Speciali Special
lucido gloss	opal milling
opaco matte	opal sculpture

Finiture speciali opale su richiesta (vedi p. 159)
On request special opal finishings (see p. 159)

Dimensioni
Sizes

[mm] [in]

W	H		L
100 mm 3.93 in	1000 mm 39.37 in	x	2000 mm 78.74 in
150 mm 5.90 in	1500 mm 59.05 in	x	2500 mm 98.42 in
200 mm 7.87 in	2000 mm 78.74 in	x	3000 mm 118.11 in

Altre dimensioni su richiesta
Custom sizes available

.FRAME SUSPENDED

Polar diagram [cd/klm]

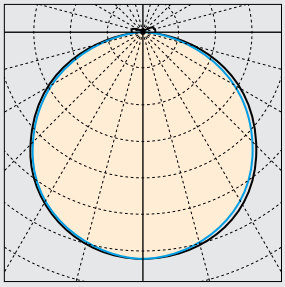

C180 — C270 — C0 — C90 —

UGR

X = 4 H, Y = 8 H — S =0.25 H

Indici di riflessione
Reflectance indexes — 70/ 50/ 20

.FRAME SUSPENDED	UGR trasversale UGR crosswise	UGR longitudinale UGR endwise
W 100 mm 1000 x 2000 mm W 3.93 in 39.37 x 78.74 in	< 19	< 19
W 150 mm 1500 x 2500 mm W 5.90 in 59.09 x 98.42 in	< 19	< 19
W 200 mm 2000 x 3000 mm W 7.87 in 78.74 x 118.11 in	< 19	< 19

Posizione LED
LED position

P1

LED sul perimetro esterno
LED on the external perimeter

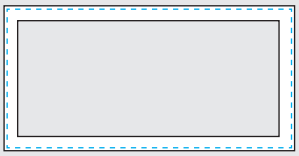

P2

LED sul perimetro esterno e interno
LED on the external and internal perimeters

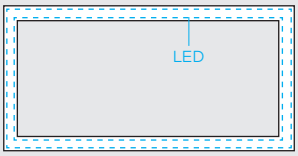

Nichia Optisolis™ e *Nichia Vitasolis™* su richiesta
On request *Nichia Optisolis™* and *Nichia Vitasolis™*

LIGHT INFO

LED Lifespan: L90 > 60.000 ore a 50° Celsius
Blue Light risk group (200 mm): EXEMPT UNLIMITED
Garanzia: 2 anni (disponibile estensione fino a 5 anni su richiesta)
Input LED: 24 V DC
Driver - Trasformatore: AC/DC 24 V

LED Lifespan: L90 > 60.000 hours at 50° Celsius
Blue Light risk group (200 mm): EXEMPT UNLIMITED
Warranty: 2 years (on request extension up to 5 years available)
Input LED: 24 V DC
Driver - Transformer: AC/DC 24 V

Temperatura colore
Color temperature

- 2700 K
- 3000 K
- 3500 K
- 4000 K
- 5700 K
- Tunable White

CCT 2000K, 2200K, 2500K, 5000K, 6500K, RGB, RGBW e RGBTW su richiesta
On request CCT 2000K, 2200K, 2500K, 5000K, 6500K, RGB, RGBW and RGBTW

Flusso luminoso output e potenza
Luminous flux output and power

W 100 mm 1000 x 2000 mm W 3.93 in 39.37 x 78.74 in	**P1** 3741 lm **P2** 6803 lm	150 W 280 W
W 150 mm 1500 x 2500 mm W 5.90 in 59.05 x 98.42 in	**P1** 4624 lm **P2** 9240 lm	200 W 370 W
W 200 mm 2000 x 3000 mm W 7.87 in 78.74 x 118.11 in	**P1** 6255 lm **P2** 11374 lm	250 W 480 W

Info LED
LED info

CRI R_a = 100 (*Nichia Optisolis™*) su richiesta
On request CRI R_a = 100 (*Nichia Optisolis™*)

CRI	R_a min 90 R_9 min 50	
LED	Nichia	
Dimmerabile Dimmable	Si Yes	(vedi pp. 214 - 215) (see pp. 214 - 215)

.FRAME SUSPENDED

Codice prodotto
Product code

[mm] [in]

prodotto product		dimensioni sizes		flusso luminoso luminous flux		CCT		finiture alluminio aluminium finishings		finitura opale opal finishings		fissaggio fastening	
F.A	**.FRAME** alimentazione remota remote power supply	**10** **20**	W 100 1000 x 2000 W 3.93 39.37 x 78.74	**P1**	1 perimetro LED 1 LED perimeter	**27**	2700 K	**W**	bianco white	**G**	lucido gloss	**S**	a sospensione suspended
F.B	**.FRAME** alimentazione integrata integrated power supply	**15** **25**	W 150 1500 x 2500 W 5.90 59.05 x 98.42	**P2**	2 perimetri LED 2 LED perimeters	**30**	3000 K	**B**	nero black	**M**	opaco matte		
		20 **30**	W 200 2000 x 3000 W 7.87 78.74 x 118.11			**35**	3500 K	**S**	speciale[1] special[1]	**OM**	opal milling[1]		
						40	4000 K			**OS**	opal sculpture[1]		
						57	5700 K						
						TW	Tunable White						
						RQ	su richiesta on request						

[1]Finiture speciali su richiesta (vedi pp. 156 - 159)
[1]On request special finishings (see pp. 156 - 159)

Dimensioni disponibili
Available sizes

[mm] [in]

W 100 | W 3.93
1000 x 2000 | 39.37 x 78.74

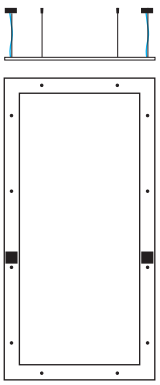

W 150 | W 5.90
1500 x 2500 | 59.05 x 98.42

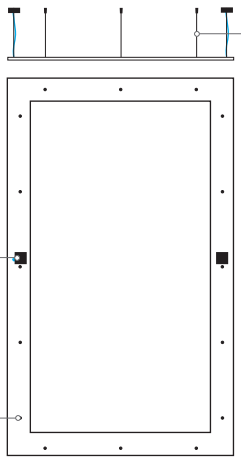

cover cavo alimentazione
power cable coverplate

punti di fissaggio
fixing points

Lunghezza cavi
Susp. cables leght

≤ 3000 mm
≤ 3000 mm
≤ 118.11 in

Su richiesta
On request

fino a 5000 mm
up to 5000 mm
up to 196.86 in

W 200 | W 7.87
2000 x 3000 | 78.74 x 118.11

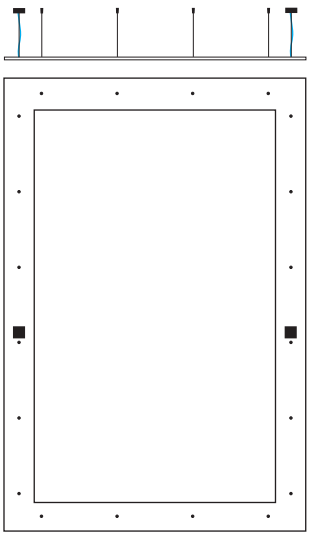

Il numero e la posizione delle cover sono indicativi e variano in base all'uscita dei cavi di alimentazione
Number and coverplate position is just indicative. They are based on the power cables exit

.FRAME SUSPENDED
SQUARE VERSION

OPTION .A

[mm] [in]

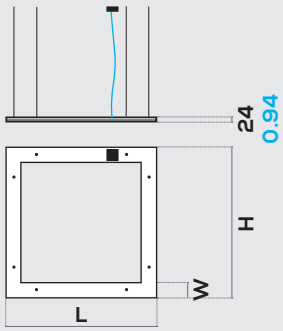

Versione con alimentazione remota (alimentatore non incluso). Per info vedi pp. 214 - 215. Dettagli cover cavo alimentazione a p. 157
Remote power supply version (driver not included). For info see pp. 214 - 215. Power cable coverplate details at p. 157

OPTION .B

[mm] [in]

Esempio di possibile posizionamento dei box/ alimentatori
Example of possible positioning of boxes /drivers

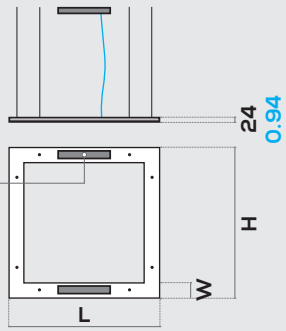

Versione con alimentazione integrata (alimentatore non incluso). Per info vedi p. 215 - **SOLO CONFORMITÀ EUROPEA**
Integrated power supply version (driver not included). For info see p. 215 - **ONLY CONFORMITÉ EUROPÉENNE**

Installazione
Installation

A sospensione
Suspended

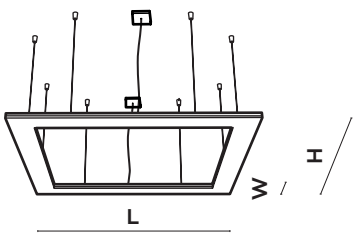

GENERAL INFO

IP65 e UL DAMP LOCATION su richiesta
On request IP65 and UL DAMP LOCATION

Frame a sospensione
Alluminio - Metacrilato
2700K/ 3000K/ 3500K/ 4000K/ 5700K/ TW - CRI › 90
Temperature colore 2000K, 2200K, 2500K, 5000K, 6500K, RGB, RGBW e RGBTW su richiesta
Nichia Optisolis™ (CRI 100) e *Nichia Vitasolis™* su richiesta

Frame suspended
Aluminum - Methacrylate
2700K/ 3000K/ 3500K/ 4000K/ 5700K/ TW - CRI › 90
On request color temperature 2000K, 2200K, 2500K, 5000K, 6500K, RGB, RGBW and RGBTW
On request *Nichia Optisolis™* (CRI 100) and *Nichia Vitasolis™*

Finiture alluminio
Aluminum finishings

Standard Standard	Speciali Special
bianco white	(esempi) (examples)
nero black	

Colori e finiture speciali alluminio su richiesta (vedi p. 156)
On request special aluminium colors and finishings (see p. 156)

Finiture opale
Opal finishings

Standard Standard	Speciali Special
lucido gloss	opal milling
opaco matte	opal sculpture

Finiture speciali opale su richiesta (vedi p. 159)
On request special opal finishings (see p. 159)

Dimensioni
Sizes

[mm] [in]

W	H		L
100 mm 3.93 in	1000 mm 39.37 in	x	1000 mm 39.37 in
150 mm 5.90 in	1500 mm 59.05 in	x	1500 mm 59.05 in
200 mm 7.87 in	2000 mm 78.74 in	x	2000 mm 78.74 in

Altre dimensioni su richiesta
Custom sizes available

.FRAME SUSPENDED
SQUARE VERSION

Polar diagram [cd/klm]

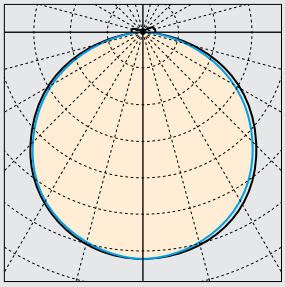

C180 — C270 — C0 — C90 —

UGR

X = 4 H, Y = 8 H		S =0.25 H
Indici di riflessione Reflectance indexes		70/ 50/ 20
.FRAME SUSPENDED	UGR trasversale UGR crosswise	UGR longitudinale UGR endwise
W 100 mm 1000 x 1000 mm W 3.93 in 39.37 x 39.37 in	< 19	< 19
W 150 mm 1500 x 1500 mm W 5.90 in 59.09 x 59.05 in	< 19	< 19
W 200 mm 2000 x 2000 mm W 7.87 in 78.74 x 78.74 in	< 19	< 19

Posizione LED
LED position

P1

LED sul perimetro esterno
LED on the external perimeter

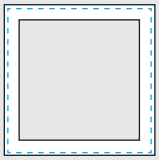

P2

LED sul perimetro esterno e interno
LED on the external and internal perimeters

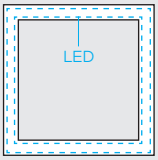

Nichia Optisolis™ e *Nichia Vitasolis™* su richiesta
On request *Nichia Optisolis™* and *Nichia Vitasolis™*

LIGHT INFO

LED Lifespan: L90 > 60.000 ore a 50° Celsius
Blue Light risk group (200 mm): EXEMPT UNLIMITED
Garanzia: 2 anni (disponibile estensione fino a 5 anni su richiesta)
Input LED: 24 V DC
Driver - Trasformatore: AC/DC 24 V

LED Lifespan: L90 > 60.000 hours at 50° Celsius
Blue Light risk group (200 mm): EXEMPT UNLIMITED
Warranty: 2 years (on request extension up to 5 years available)
Input LED: 24 V DC
Driver - Transformer: AC/DC 24 V

Temperatura colore
Color temperature

- 2700 K
- 3000 K
- 3500 K
- 4000 K
- 5700 K
- Tunable White

CCT 2000K, 2200K, 2500K, 5000K, 6500K, RGB, RGBW e RGBTW su richiesta
On request CCT 2000K, 2200K, 2500K, 5000K, 6500K, RGB, RGBW and RGBTW

Flusso luminoso output e potenza
Luminous flux output and power

W 100 mm 1000 x 1000 mm W 3.93 in 39.37 x 39.37 in	**P1** 2505 lm **P2** 4556 lm	100 W 180 W
W 150 mm 1500 x 1500 mm W 5.90 in 59.05 x 59.05 in	**P1** 3742 lm **P2** 6803 lm	150 W 270 W
W 200 mm 2000 x 2000 mm W 7.87 in 78.74 x 78.74 in	**P1** 5142 lm **P2** 9350 lm	200 W 360 W

Info LED
LED info

CRI R_a = 100 (*Nichia Optisolis™*) su richiesta
On request CRI R_a = 100 (*Nichia Optisolis™*)

CRI	R_a min 90 R_9 min 50	
LED	Nichia	
Dimmerabile Dimmable	Si Yes	(vedi pp. 214 - 215) (see pp. 214 - 215)

.FRAME SUSPENDED

SQUARE VERSION

Codice prodotto
Product code

[mm] [in]

prodotto product		dimensioni sizes	flusso luminoso luminous flux	CCT	finiture alluminio aluminium finishings	finitura opale opal finishings	fissaggio fastening
F.A	**.FRAME** alimentazione remota remote power supply	**10** W 100 **10** 1000 x 1000 W 3.93 39.37 x 39.37	**P1** 1 perimetro LED 1 LED perimeter	**27** 2700 K	**W** bianco white	**G** lucido gloss	**S** a sospensione suspended
F.B	**.FRAME** alimentazione integrata integrated power supply	**15** W 150 **15** 1500 x 1500 W 5.90 59.05 x 59.05	**P2** 2 perimetri LED 2 LED perimeters	**30** 3000 K	**B** nero black	**M** opaco matte	
		20 W 200 **20** 2000 x 2000 W 7.87 78.74 x 78.74		**35** 3500 K	**S** speciale[1] special[1]	**OM** opal milling[1]	
				40 4000 K		**OS** opal sculpture[1]	
				57 5700 K			
				TW Tunable White			
				RQ su richiesta on request			

[1]Finiture speciali su richiesta (vedi pp. 156 - 159)
[1]On request special finishings (see pp. 156 - 159)

Dimensioni disponibili
Available sizes

[mm] [in]

W 100 | W 3.93
1000 x 1000 | 39.37 x 39.37

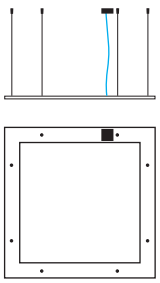

W 150 | W 5.90
1500 x 1500 | 59.05 x 59.05

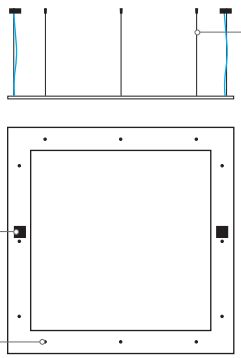

W 200 | W 7.87
2000 x 2000 | 78.74 x 78.74

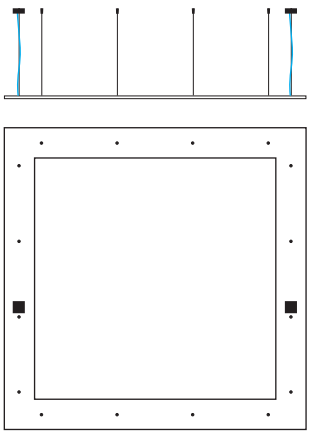

cover cavo alimentazione
power cable coverplate

punti di fissaggio
fixing points

Lunghezza cavi
Susp. cables leght

≤ 3000 mm
≤ 3000 mm
≤ 118.11 in

Su richiesta
On request

fino a 5000 mm
up to 5000 mm
up to 196.86 in

Il numero e la posizione delle cover sono indicativi e variano in base all'uscita dei cavi di alimentazione
Number and coverplate position is just indicative. They are based on the power cables exit

.FRAME CEILING

FOLIO®
LIGHT NEW DIMENSION

.FRAME CEILING

OPTION .A

[mm] [in]

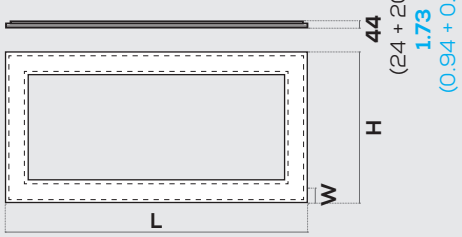

Versione con alimentazione remota (alimentatore non incluso). Per info vedi pp. 214 - 215.
Remote power supply version (driver not included). For info see pp. 214 - 215.

OPTION .B

[mm] [in]

Esempio di possibile posizionamento dei box/ alimentatori
Example of possible positioning of boxes /drivers

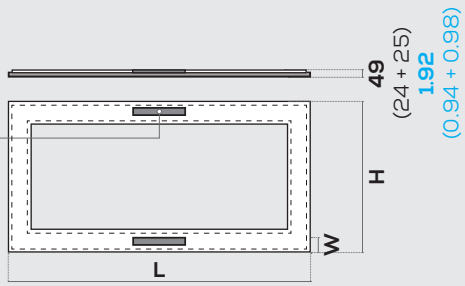

Versione con alimentazione integrata (alimentatore non incluso). Per info vedi p. 215 - **SOLO CONFORMITÀ EUROPEA**
Integrated power supply version (driver not included). For info see p. 215 - **ONLY CONFORMITÉ EUROPÉENNE**

Installazione
Installation

A soffitto
Ceiling

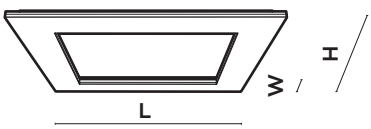

GENERAL INFO

IP65 e UL DAMP LOCATION su richiesta
On request IP65 and UL DAMP LOCATION

Frame a soffitto
Alluminio - Metacrilato
2700K/ 3000K/ 3500K/ 4000K/ 5700K/ TW - CRI › 90
Temperature colore 2000K, 2200K, 2500K, 5000K, 6500K, RGB, RGBW e RGBTW su richiesta
Nichia Optisolis™ (CRI 100) e *Nichia Vitasolis™* su richiesta

Frame ceiling
Aluminum - Methacrylate
2700K/ 3000K/ 3500K/ 4000K/ 5700K/ TW - CRI › 90
On request color temperature 2000K, 2200K, 2500K, 5000K, 6500K, RGB, RGBW and RGBTW
On request *Nichia Optisolis™* (CRI 100) and *Nichia Vitasolis™*

Finiture alluminio
Aluminum finishings

Standard Standard	Speciali Special
bianco white	(esempi) (examples)
nero black	

Colori e finiture speciali alluminio su richiesta (vedi p. 156)
On request special aluminium colors and finishings (see p. 156)

Finiture opale
Opal finishings

Standard Standard	Speciali Special
lucido gloss	opal milling
opaco matte	opal sculpture

Finiture speciali opale su richiesta (vedi p. 159)
On request special opal finishings (see p. 159)

Dimensioni
Sizes

[mm] [in]

W	H		L
100 mm 3.39 in	1000 mm 39.37 in	x	2000 mm 78.74 in
150 mm 5.90 in	1500 mm 59.05 in	x	2500 mm 98.42 in
250 mm 9.84 in	2000 mm 78.74 in	x	3000 mm 118.11 in

Altre dimensioni su richiesta
Custom sizes available

.FRAME CEILING

Polar diagram [cd/klm]

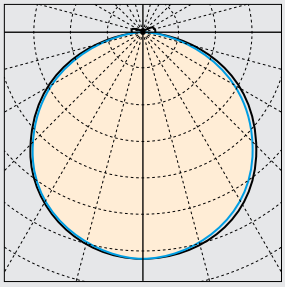

C180 — C270 — C0 — C90 —

UGR

X = 4 H, Y = 8 H	S =0.25 H
Indici di riflessione Reflectance indexes	70/ 50/ 20

.FRAME CEILING	UGR trasversale UGR crosswise	UGR longitudinale UGR endwise
W 100 1000 x 2000 mm W 3.93 39.37 x 78.74 in	< 19	< 19
W 150 1500 x 2500 mm W 5.90 59.09 x 98.42 in	< 19	< 19
W 250 2000 x 3000 mm W 9.84 78.74 x 118.11 in	< 19	< 19

Posizione LED
LED position

P1

LED sul perimetro esterno
LED on the external perimeter

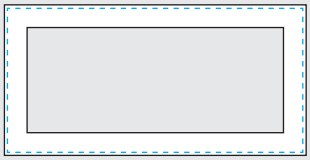

P2

LED sul perimetro esterno e interno
LED on the external and internal perimeters

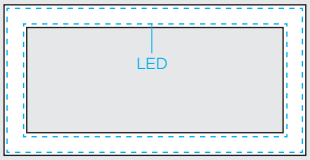

Nichia Optisolis™ e *Nichia Vitasolis™* su richiesta
On request *Nichia Optisolis™* and *Nichia Vitasolis™*

LIGHT INFO

LED Lifespan: L90 > 60.000 ore a 50° Celsius
Blue Light risk group (200 mm): EXEMPT UNLIMITED
Garanzia: 2 anni (disponibile estensione fino a 5 anni su richiesta)
Input LED: 24 V DC
Driver - Trasformatore: AC/DC 24 V

LED Lifespan: L90 > 60.000 hours at 50° Celsius
Blue Light risk group (200 mm): EXEMPT UNLIMITED
Warranty: 2 years (on request extension up to 5 years available)
Input LED: 24 V DC
Driver - Transformer: AC/DC 24 V

Temperatura colore
Color temperature

- (●) 2700 K
- ( ) 3000 K
- ( ) 3500 K
- ( ) 4000 K
- ( ) 5700 K
- (●) Tunable White

CCT 2000K, 2200K, 2500K, 5000K, 6500K, RGB, RGBW e RGBTW su richiesta
On request CCT 2000K, 2200K, 2500K, 5000K, 6500K, RGB, RGBW and RGBTW

Flusso luminoso output e potenza
Luminous flux output and power

W 100 1000 x 2000 mm W 3.93 39.37 x 78.74 in	**P1** 3932 lm **P2** 7150 lm	150 W 280 W
W 150 1500 x 2500 mm W 5.90 59.05 x 98.42 in	**P1** 5324 lm **P2** 9680 lm	200 W 370 W
W 250 2000 x 3000 mm W 9.84 78.74 x 118.11 in	**P1** 6879 lm **P2** 12507 lm	250 W 450 W

Info LED
LED info

CRI R_a = 100 (*Nichia Optisolis™*) su richiesta
On request CRI R_a = 100 (*Nichia Optisolis™*)

CRI	R_a min 90 R_9 min 50	
LED	Nichia	
Dimmerabile Dimmable	Si Yes	(vedi pp. 214 - 215) (see pp. 214 - 215)

.FRAME CEILING

Codice prodotto
Product code

[mm] [in]

prodotto product		dimensioni sizes		flusso luminoso luminous flux		CCT		finiture alluminio aluminium finishings		finitura opale opal finishings		fissaggio fastening
F.A	**.FRAME** alimentazione remota remote power supply	**10** **20**	W 100 1000 x 2000 W 3.93 39.37 x 78.74	**P1**	1 perimetro LED 1 LED perimeter	**27**	2700 K	**W**	bianco white	**GL**	lucido gloss	**C** a soffitto ceiling
F.B	**.FRAME** alimentazione integrata integrated power supply	**15** **25**	W 150 1500 x 2500 W 5.90 59.05 x 98.42	**P2**	2 perimetri LED 2 LED perimeters	**30**	3000 K	**B**	nero black	**MA**	opaco matte	
		20 **30**	W 250 2000 x 3000 W 9.84 78.74 x 118.11			**35**	3500 K	**S**	speciale[1] special[1]	**OM**	opal milling[1]	
						40	4000 K			**OS**	opal sculpture[1]	
						57	5700 K					
						TW	Tunable White					
						RQ	su richiesta on request					

[1]Finiture speciali su richiesta (vedi pp. 156 - 159)
[1]On request special finishings (see pp. 156 - 159)

Dimensioni disponibili
Available sizes

[mm] [in]

W 100 1000 x 2000	W 3.93 39.37 x 78.74	W 150 1500 x 2500	W 5.90 59.05 x 98.42	W 250 2000 x 3000	W 9.84 78.74 x 118.11

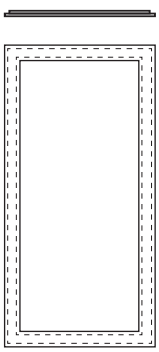

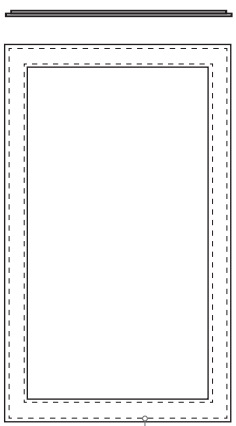

sistema di fissaggio
fixing system

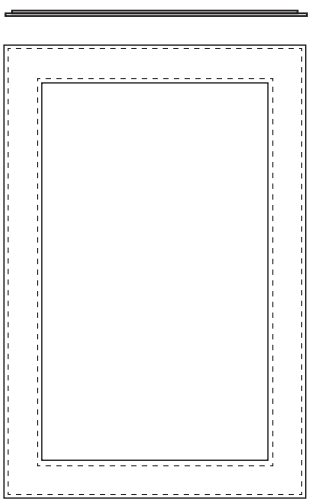

.FRAME CEILING
SQUARE VERSION

OPTION .A

[mm] [in]

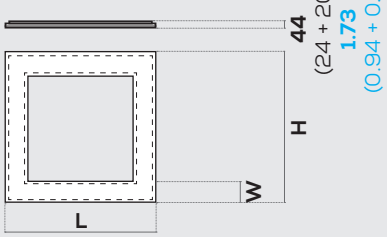

Versione con alimentazione remota (alimentatore non incluso). Per info vedi pp. 214 - 215.
Remote power supply version (driver not included). For info see pp. 214 - 215.

OPTION .B

[mm] [in]

Esempio di possibile posizionamento dei box/ alimentatori
Example of possible positioning of boxes /drivers

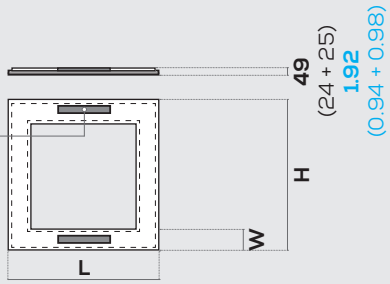

Versione con alimentazione integrata (alimentatore non incluso). Per info vedi p. 215 - **SOLO CONFORMITÀ EUROPEA**
Integrated power supply version (driver not included). For info see p. 215 - **ONLY CONFORMITÉ EUROPÉENNE**

Installazione
Installation

A soffitto
Ceiling

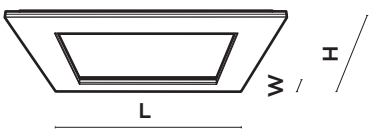

GENERAL INFO

IP65 e UL DAMP LOCATION su richiesta
On request IP65 and UL DAMP LOCATION

Frame a soffitto
Alluminio - Metacrilato (PMMA)
2700K/ 3000K/ 3500K/ 4000K/ 5700K/ TW - CRI › 90
Temperature colore 2000K, 2200K, 2500K, 5000K, 6500K, RGB, RGBW e RGBTW su richiesta
Nichia Optisolis™ (CRI 100) e *Nichia Vitasolis™* su richiesta

Frame ceiling
Aluminum - Methacrylate (PMMA)
2700K/ 3000K/ 3500K/ 4000K/ 5700K/ TW - CRI › 90
On request color temperature 2000 K, 2200K, 2500K, 5000K, 6500K, RGB, RGBW and RGBTW
On request *Nichia Optisolis™* (CRI 100) and *Nichia Vitasolis™*

Finiture alluminio
Aluminum finishings

Standard Standard	Speciali Special
bianco white	(esempi) (examples)
nero black	

Colori e finiture speciali alluminio su richiesta (vedi p. 156)
On request special aluminium colors and finishings (see p. 156)

Finiture opale
Opal finishings

Standard Standard	Speciali Special
lucido gloss	opal milling
opaco matte	opal sculpture

Finiture speciali opale su richiesta (vedi p. 159)
On request special opal finishings (see p. 159)

Dimensioni
Sizes

[mm] [in]

W	H		L
100 mm 3.93 in	1000 mm 39.37 in	x	1000 mm 39.37 in
150 mm 5.90 in	1500 mm 59.05 in	x	1500 mm 59.05 in
250 mm 9.84 in	2000 mm 78.74 in	x	2000 mm 78.74 in

Altre dimensioni su richiesta
Custom sizes available

.FRAME CEILING
SQUARE VERSION

Polar diagram [cd/klm]

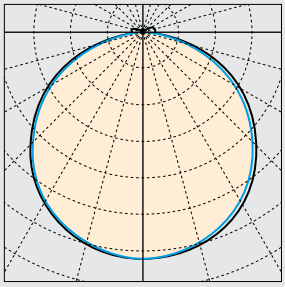

C180 — C270 — C0 — C90 —

UGR

X = 4 H, Y = 8 H	S =0.25 H
Indici di riflessione Reflectance indexes	70/ 50/ 20

.FRAME CEILING	UGR trasversale UGR crosswise	UGR longitudinale UGR endwise
W 100 1000 x 1000 mm W 3.93 39.37 x 39.37 in	< 19	< 19
W 150 1500 x 1500 mm W 5.90 59.09 x 59.09 in	< 19	< 19
W 250 2000 x 2000 mm W 9.84 78.74 x 78.74 in	< 19	< 19

Posizione LED
LED position

P1

LED sul perimetro esterno
LED on the external perimeter

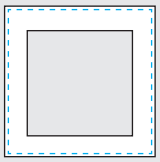

P2

LED sul perimetro esterno e interno
LED on the external and internal perimeters

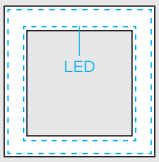

Nichia Optisolis™ e *Nichia Vitasolis™* su richiesta
On request *Nichia Optisolis™* and *Nichia Vitasolis™*

LIGHT INFO

LED Lifespan: L90 > 60.000 ore a 50° Celsius
Blue Light risk group (200 mm): EXEMPT UNLIMITED
Garanzia: 2 anni (disponibile estensione fino a 5 anni su richiesta)
Input LED: 24 V DC
Driver - Trasformatore: AC/DC 24 V

LED Lifespan: L90 > 60.000 hours at 50° Celsius
Blue Light risk group (200 mm): EXEMPT UNLIMITED
Warranty: 2 years (on request extension up to 5 years available)
Input LED: 24 V DC
Driver - Transformer: AC/DC 24 V

Temperatura colore
Color temperature

- ● 2700 K
- ○ 3000 K
- ○ 3500 K
- ○ 4000 K
- ○ 5700 K
- ● Tunable White

CCT 2000K, 2200K, 2500K, 5000K, 6500K, RGB, RGBW e RGBTW su richiesta
On request CCT 2000K, 2200K, 2500K, 5000K, 6500K, RGB, RGBW and RGBTW

Flusso luminoso output e potenza
Luminous flux output and power

W 100 1000 x 1000 mm W 3.93 39.37 x 39.37 in	**P1** 2722 lm **P2** 4950 lm	100 W 180 W
W 150 1500 x 1500 mm W 5.90 59.05 x 59.05 in	**P1** 3932 lm **P2** 7150 lm	150 W 270 W
W 250 2000 x 2000 mm W 9.84 78.74 x 78.74 in	**P1** 5400 lm **P2** 9817 lm	200 W 350 W

Info LED
LED info

CRI R_a = 100 (*Nichia Optisolis™*) su richiesta
On request CRI R_a = 100 (*Nichia Optisolis™*)

CRI	R_a min 90 R_9 min 50	
LED	Nichia	
Dimmerabile Dimmable	Si Yes	(vedi pp. 214 - 215) (see pp. 214 - 215)

.FRAME CEILING

SQUARE VERSION

Codice prodotto
Product code

[mm] [in]

prodotto product		dimensioni sizes		flusso luminoso luminous flux		CCT		finiture alluminio aluminium finishings		finitura opale opal finishings		fissaggio fastening	
F.A	**.FRAME** alimentazione remota remote power supply	**10** **10**	W 100 1000 x 1000 W 3.93 39.37 x 39.37	**P1**	1 perimetro LED 1 LED perimeter	**27**	2700 K	**W**	bianco white	**GL**	lucido gloss	**C**	a soffitto ceiling
F.B	**.FRAME** alimentazione integrata integrated power supply	**15** **15**	W 150 1500 x 1500 W 5.90 59.05 x 59.05	**P2**	2 perimetri LED 2 LED perimeters	**30**	3000 K	**B**	nero black	**MA**	opaco matte		
		20 **20**	W 250 2000 x 2000 W 9.84 78.74 x 78.74			**35**	3500 K	**S**	speciale[1] special[1]	**OM**	opal milling[1]		
						40	4000 K			**OS**	opal sculpture[1]		
						57	5700 K						
						TW	Tunable White						
						RQ	su richiesta on request						

[1]Finiture speciali su richiesta (vedi pp. 156 - 159)
[1]On request special finishings (see pp. 156 - 159)

Dimensioni disponibili
Available sizes

[mm] [in]

W 100 **1000 x 1000**	**W 3.93** **39.37 x 39.37**
W 150 **1500 x 1500**	**W 5.90** **59.05 x 59.05**
W 250 **2000 x 2000**	**W 9.84** **78.74 x 78.74**

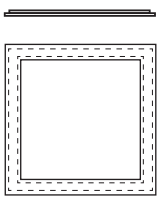

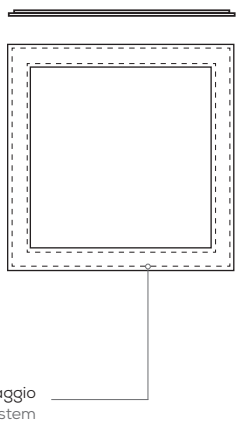

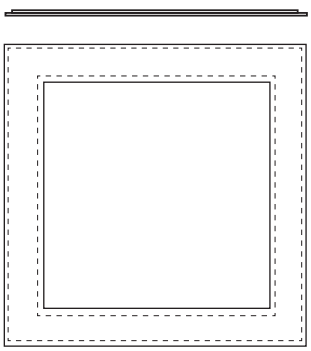

DETTAGLI E FINITURE
DETAILS AND FINISHINGS

Finiture standard alluminio
Standard aluminium finishings

Bianco
White

Nero
Black

Finiture speciali alluminio - verniciatura (esempi)
Special aluminium finishings - liquid painting (e.g.)

Bronzo
Bronze

Ottone
Brass

RAL 3005

Rame
Copper

RAL 7035

RAL 7033

Finitura RAL personalizzata disponibile su richiesta
On request custom RAL finishing available

Finiture speciali alluminio - ossidazione (esempi)
Special aluminium finishings - oxidation (e.g.)

Bronzo
Bronze

Ottone
Brass

Oro
Gold

Rame
Copper

Cromato
Chrome

Champagne
Champagne

Dettagli sospensione
Suspension details

Terminale Frame
Frame suspension cable terminal

Rosone
Ceiling rose

Installazione cover
Coverplate installation

Cover*
Coverplate*

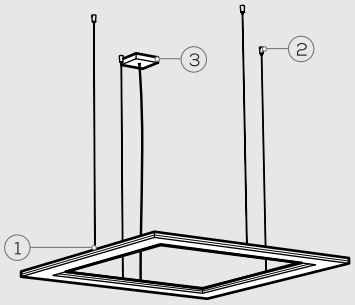

*Disponibile nelle finiture standard alluminio
*Available in standard aluminium finishings

.FRAME - SPECIFICHE COVER PER J. BOX
J. BOX COVER SPECIFICATIONS

Dimensioni e sezione
Section and sizes [mm] [in]

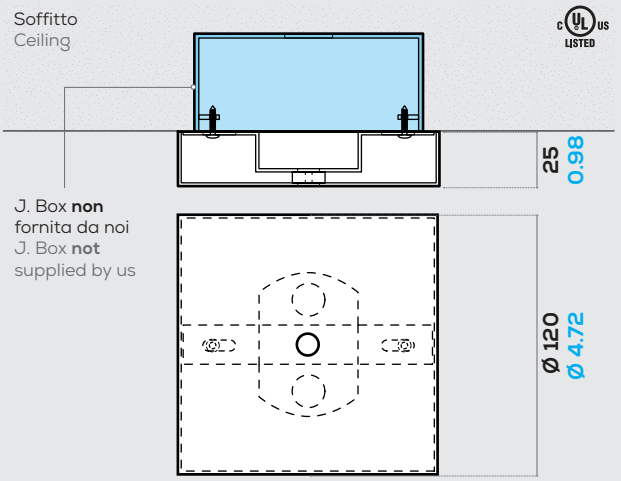

Versione per installazione cover UL a soffitto su junction box (non fornita da noi).
Version for UL cover installation on the ceiling on junction box (not supplied by us).

Dettagli installazione
Installation details

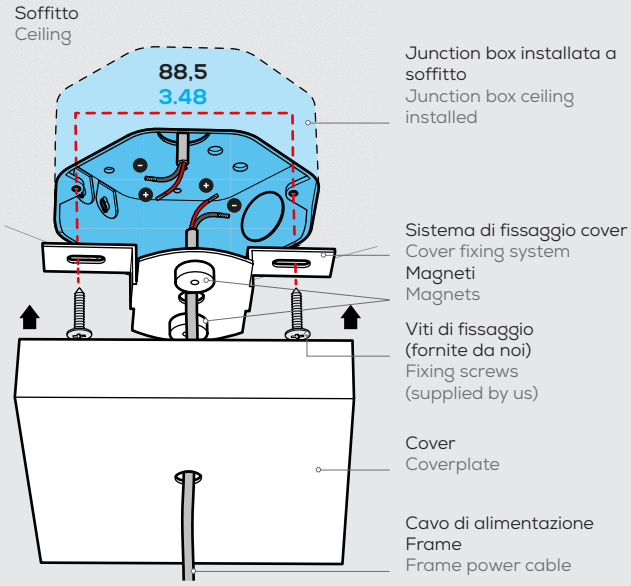

.FRAME - SPECIFICHE COVER
COVER SPECIFICATIONS

Dimensioni e sezione
Section and sizes [mm] [in]

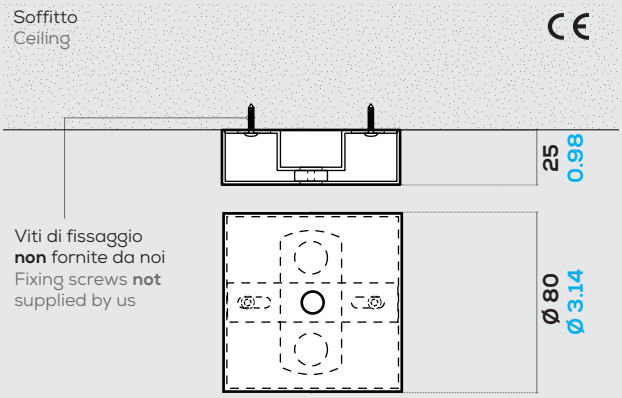

Versione per installazione cover CE a soffitto - **SOLO CONFORMITÀ EUROPEA**
Version for CE cover installation on ceiling - **ONLY CONFORMITÉ EUROPÉENNE**

Dettagli installazione
Installation details

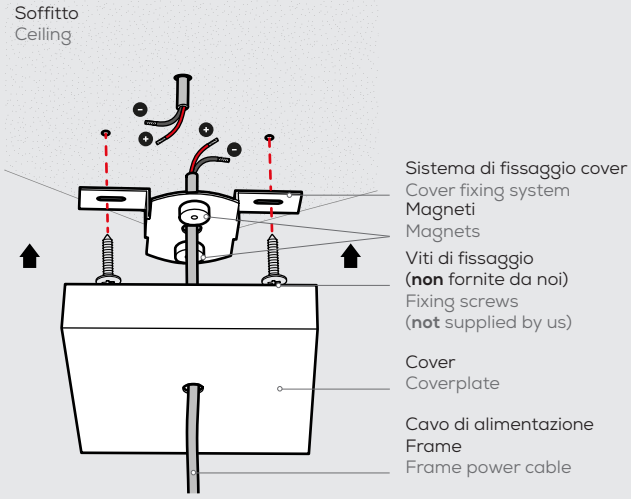

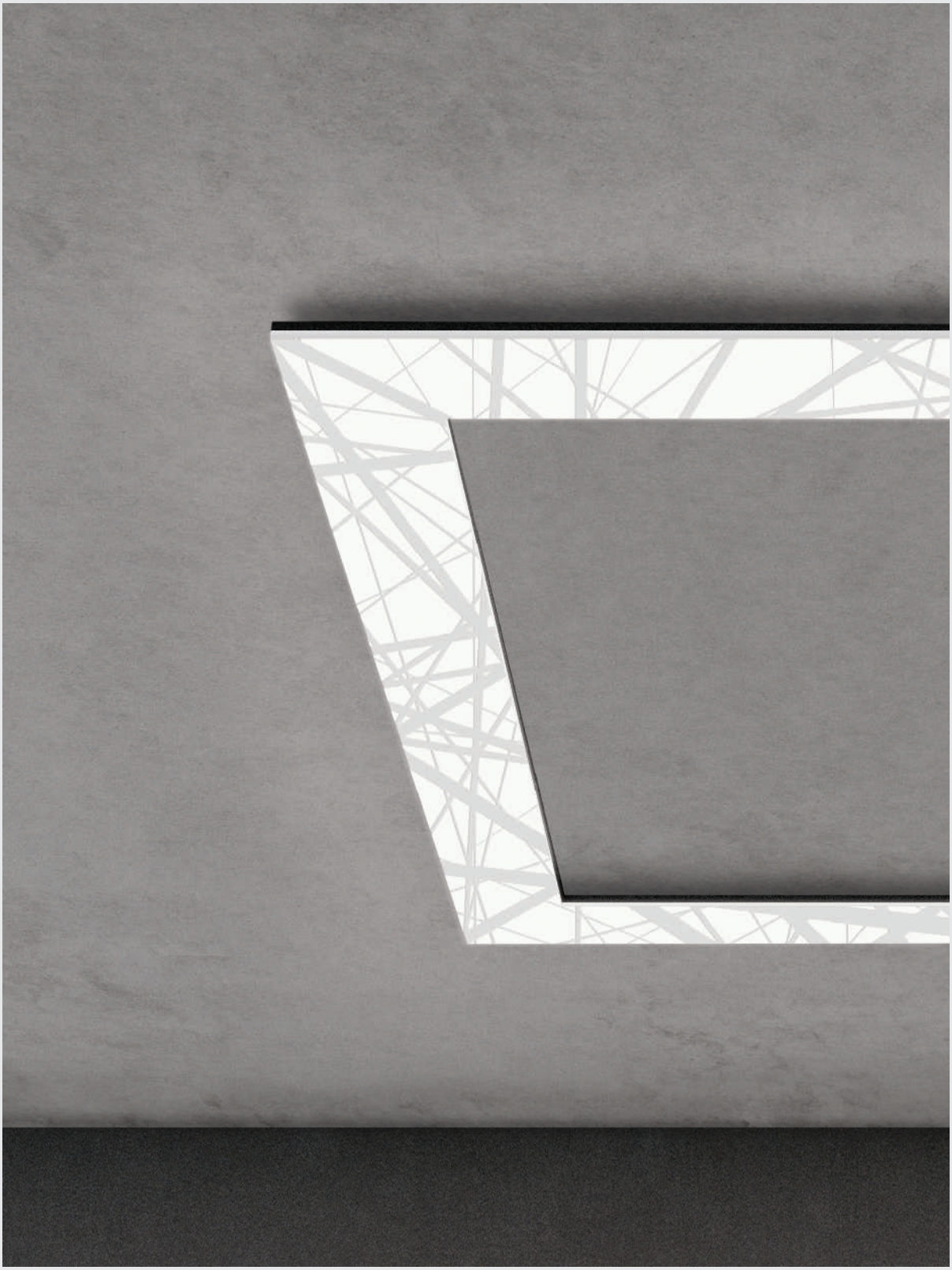

FINITURE OPALE
OPAL FINISHINGS

Finiture standard opale
Standard opal finishings

Lucido
Gloss

Opaco
Matte

OPAL MILLING

Finiture speciali opale - fresatura
Special opal finishings - milling

Su richiesta grafica personalizzabile
On request customizable graphic

La tridimensionalità, resa dalla fresatura del diffusore opale, crea dinamicità sulla superficie e permette alla luce di muoversi tra effetti di chiaro-scuro. L'alta qualità della sorgente luminosa è garantita dalla tecnologia FOLIO® che, unita alla fresatura, consente di lavorare con precisione anche le trame più complesse.

The three-dimensionality, made by milling the opal diffuser, creates dynamism on the surface, allowing brightness to move between light and shade effects. The high quality of the light source is guaranteed by the FOLIO® technology which, together with the milling, allows to create with precision even the most complex textures.

OPAL SCULPTURE

Finiture speciali opale - incisione laser
Special opal finishings - laser engraving

Su richiesta grafica personalizzabile
On request customizable graphic

L'incisione della superficie opale attraverso lavorazioni laser di ultima generazione, impreziosice la sorgente luminosa creando delicati bassorilievi che le conferiscono carattere ed individualità. L'elevata precisione del processo di rimozione del materiale tramite incisione laser garantisce l'eccellente resa dei prodotti FOLIO®.

The opal surface engraving, through latest laser technologies, make the luminous fount more precious making delicate low reliefs that give character and individuality to the panels.
The high precision of the material removal process by laser engraving guarantees the excellent yield of the FOLIO® products.

.ROOF

FOLIO®
LIGHT NEW DIMENSION

.ROOF SUSPENDED

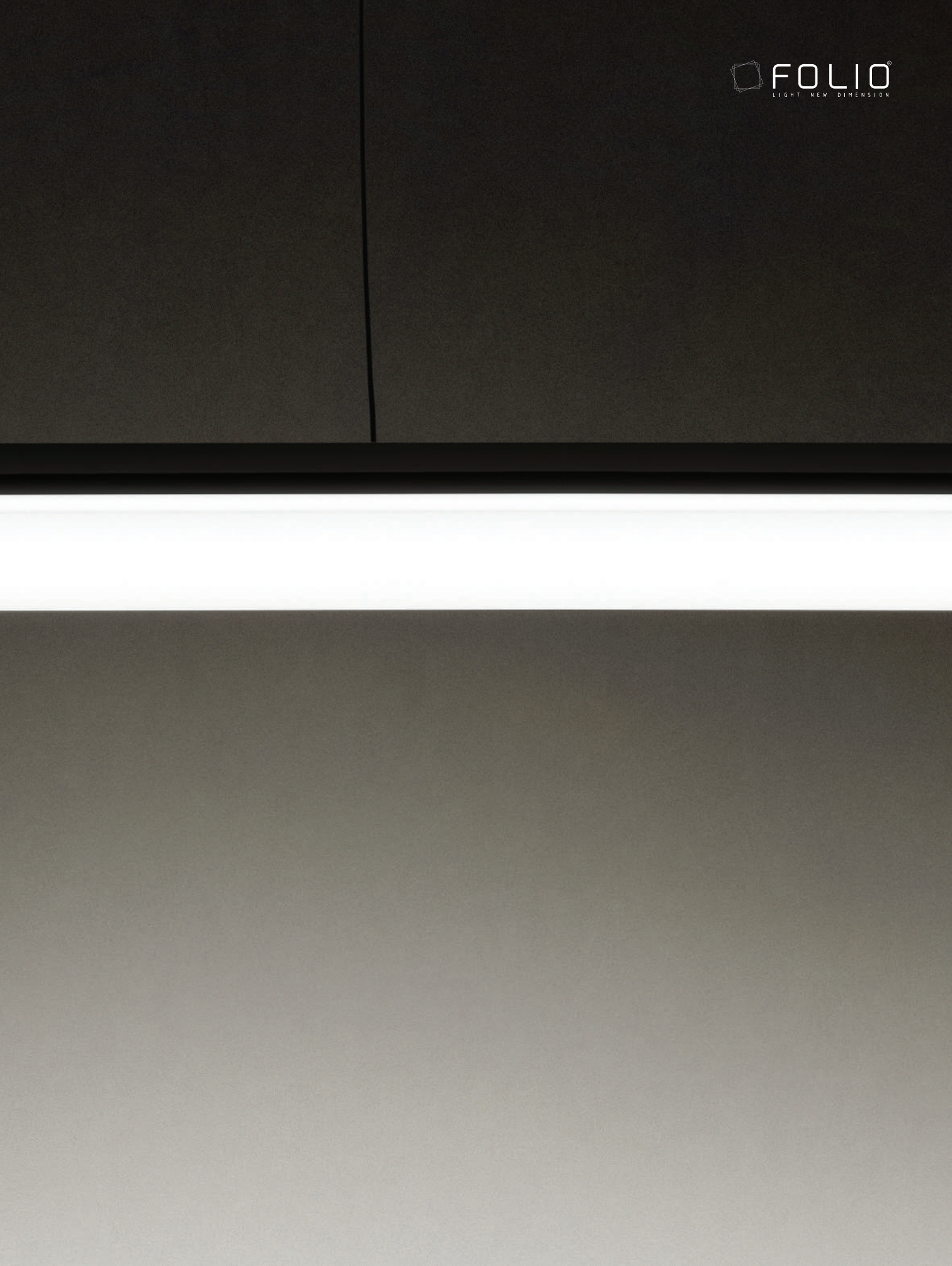
FOLIO®
LIGHT NEW DIMENSION

.ROOF SUSPENDED

OPTION .A

[mm] [in]

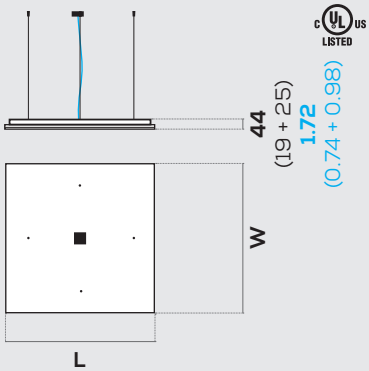

Versione con alimentazione remota (alimentatore non incluso). Per info vedi pp. 214 - 215. Dettagli cover cavo alimentazione a p. 175
Remote power supply version (driver not included). For info see pp. 214 - 215. Power cable coverplate details at p. 175

OPTION .B

[mm] [in]

Esempio di possibile posizionamento del box/ alimentatore
Example of possible positioning of box/driver

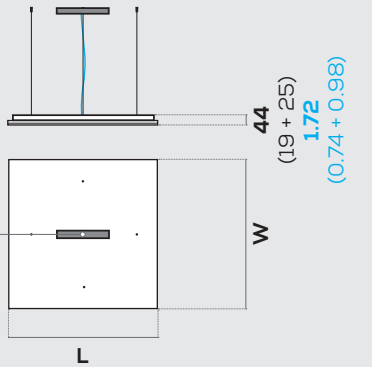

Versione con alimentazione integrata (alimentatore non incluso). Per info vedi p. 215 - **SOLO CONFORMITÀ EUROPEA**
Integrated power supply version (driver not included). For info see p. 215 - **ONLY CONFORMITÉ EUROPÉENNE**

Installazione
Installation

Standard a sospensione Suspended standard	Speciale a sospensione Suspended special

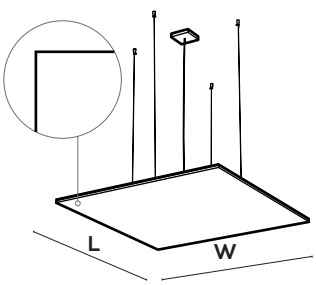

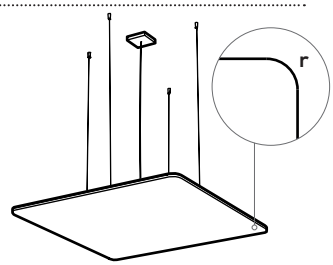

Su richiesta angoli curvi
On request curved corners

GENERAL INFO

IP65 e UL DAMP LOCATION su richiesta
On request IP65 and UL DAMP LOCATION

Roof a sospensione
Alluminio - Metacrilato
2700K/ 3000K/ 3500K/ 4000K/ 5700K/ TW - CRI › 90
Temperature colore 2000K, 2200K, 2500K, 5000K, 6500K, RGB, RGBW e RGBTW su richiesta
Nichia Optisolis™ (CRI 100) e *Nichia Vitasolis™* su richiesta

Roof suspended
Aluminum - Methacrylate
2700K/ 3000K/ 3500K/ 4000K/ 5700K/ TW - CRI › 90
On request color temperature 2000K, 2200K, 2500K, 5000K, 6500K, RGB, RGBW and RGBTW
On request *Nichia Optisolis™* (CRI 100) and *Nichia Vitasolis™*

Finiture alluminio
Aluminum finishings

Standard Standard	Speciali Special
bianco white	
nero black	(esempi) (examples)

Colori e finiture speciali alluminio su richiesta (vedi p. 174)
On request special aluminium colors and finishings (see p. 174)

Finiture opale
Opal finishings

Standard Standard	Speciali Special
lucido gloss	opal milling
opaco matte	opal sculpture

Finiture speciali opale su richiesta (vedi p. 177)
On request special opal finishings (see p. 177)

Dimensioni
Size

[mm] [in]

W			L	
1000 mm	39.37 in	x	1000 mm	39.37 in
1000 mm	39.37 in	x	2000 mm	78.74 in
1000 mm	39.37 in	x	3000 mm	118.11 in

Altre dimensioni su richiesta
Custom sizes available

.ROOF SUSPENDED

Polar diagram [cd/klm]

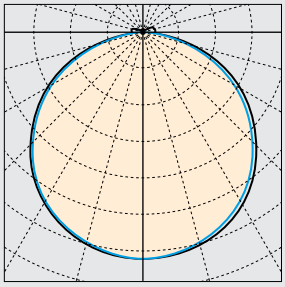

C180 — C270 — C0 — C90 —

UGR

X = 4 H, Y = 8 H	S =0.25 H
Indici di riflessione Reflectance indexes	70/ 50/ 20

.ROOF SUSPENDED	UGR trasversale UGR crosswise	UGR longitudinale UGR endwise
1000 x 1000 mm 39.37 x 39.37 in	< 19	< 19
1000 x 2000 mm 39.37 x 78.74 in	< 19	< 19
1000 x 3000 mm 39.37 x 118.11 in	< 19	< 19

Posizione LED
LED position

L2	L4	L2D
due lati LED two LED sides	quattro lati LED four LED sides	due lati LED doppi two double LED sides

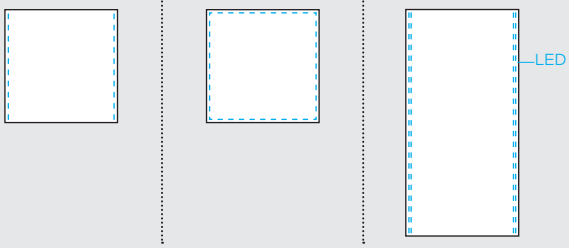

Nichia Optisolis™ e *Nichia Vitasolis™* su richiesta
On request *Nichia Optisolis™* and *Nichia Vitasolis™*

LIGHT INFO

LED Lifespan: L90 > 60.000 ore a 50° Celsius
Blue Light risk group (200 mm): EXEMPT UNLIMITED
Garanzia: 2 anni (disponibile estensione fino a 5 anni su richiesta)
Input LED: 24 V DC
Driver - Trasformatore: AC/DC 24 V

LED Lifespan: L90 > 60.000 hours at 50° Celsius
Blue Light risk group (200 mm): EXEMPT UNLIMITED
Warranty: 2 years (on request extension up to 5 years available)
Input LED: 24 V DC
Driver - Transformer: AC/DC 24 V

Temperatura colore
Color temperature

- 2700 K
- 3000 K
- 3500 K
- 4000 K
- 5700 K
- Tunable White

CCT 2000K, 2200K, 2500K, 5000K, 6500K, RGB, RGBW e RGBTW su richiesta
On request CCT 2000K, 2200K, 2500K, 5000K, 6500K, RGB, RGBW and RGBTW

Flusso luminoso output e potenza
Luminous flux output and power

1000 x 1000 mm 39.37 x 39.37 in	**L2** 3250 lm **L4** 6000 lm	50 W 100 W
1000 x 2000 mm 39.37 x 78.74 in	**L2** 6500 lm **L2D** 10000 lm	100 W 200 W
1000 x 3000 mm 39.37 x 118.11 in	**L2** 9750 lm **L2D** 15000 lm	150 W 300 W

Info LED
LED info

CRI R_a = 100 (*Nichia Optisolis™*) su richiesta
On request CRI R_a = 100 (*Nichia Optisolis™*)

CRI	R_a min 90 R_g min 50	
LED	Nichia	
Dimmerabile Dimmable	Si Yes	(vedi pp. 214 - 215) (see pp. 214 - 215)

.ROOF SUSPENDED

Codice prodotto
Product code

[mm] [in]

prodotto product		dimensioni sizes		flusso luminoso luminous flux		CCT		finiture alluminio aluminium finishings		finitura opale opal finishings		fissaggio fastening
R.A	**.ROOF** alimentazione remota remote power supply	**10** **10**	1000 x 1000 39.37 x 39.37	**L2**	2 lati LED 2 LED sides	**27**	2700 K	**W**	bianco white	**G**	lucido gloss	**S** a sospensione suspended
R.B	**.ROOF** alimentazione integrata integrated power supply	**10** **20**	1000 x 2000 39.37 x 78.74	**L4**	4 lati LED 4 LED sides	**30**	3000 K	**B**	nero black	**M**	opaco matte	
		10 **30**	1000 x 3000 39.37 x 118.11	**L2** **D**	2 lati LED doppi 2 double LED sides	**35**	3500 K	**S**	speciale[1] special[1]	**OM**	opal milling[1]	
						40	4000 K			**OS**	opal sculpture[1]	
						57	5700 K					
						TW	Tunable White					
						RQ	su richiesta on request					

[1]Finiture speciali su richiesta (vedi pp. 174 - 177)
[1]On request special finishings (see pp. 174 - 177)

Dimensioni disponibili
Available sizes

[mm] [in]

Il numero e la posizione delle cover sono indicativi e variano in base all'uscita dei cavi di alimentazione
Number and coverplate position is just indicative. They are based on the power cables exit

1000 x 1000 | **39.37 x 39.37**

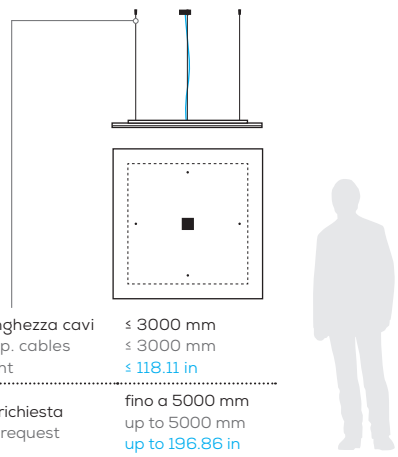

Lunghezza cavi susp. cables leght	≤ 3000 mm ≤ 3000 mm ≤ 118.11 in
Su richiesta On request	fino a 5000 mm up to 5000 mm up to 196.86 in

1000 x 2000 | **39.37 x 78.74**

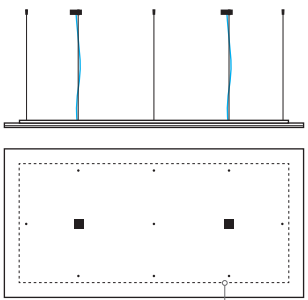

sistema di fissaggio
fixing system

1000 x 3000 | **39.37 x 118.11**

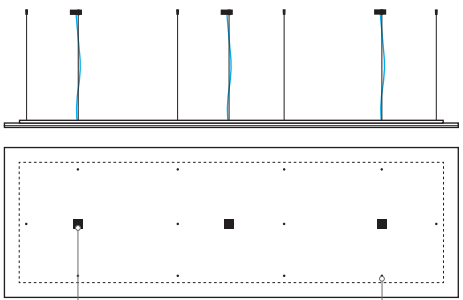

cover cavo alimentazione
power cable coverplate

punti di fissaggio
fixing points

.ROOF CEILING

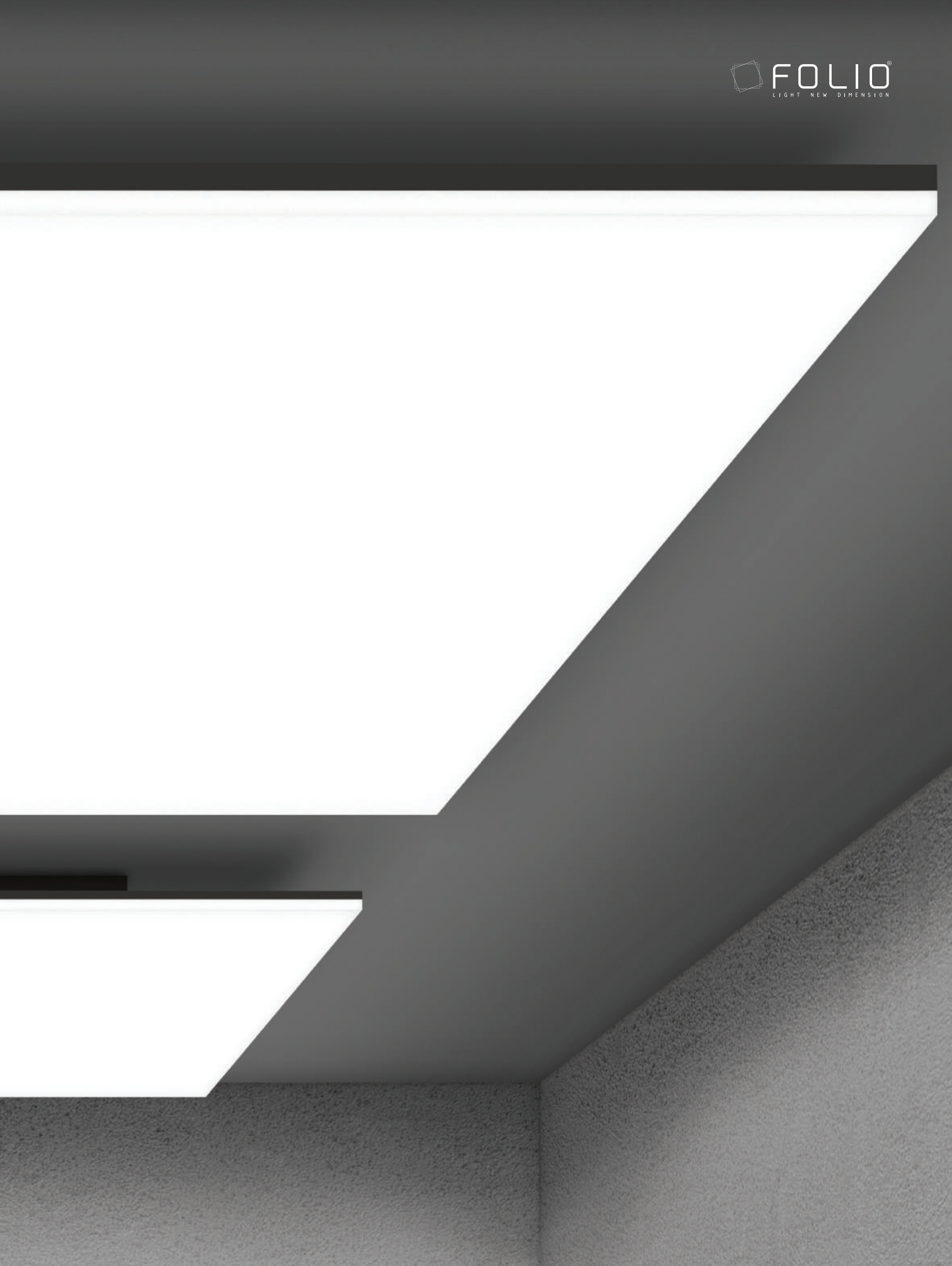
FOLIO
LIGHT NEW DIMENSION

.ROOF CEILING

OPTION .A

[mm] [in]

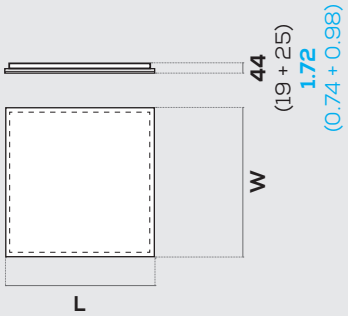

Versione con alimentazione remota (alimentatore non incluso). Per info vedi pp. 214 - 215.
Remote power supply version (driver not included). For info see pp. 214 - 215.

OPTION .B

[mm] [in]

Esempio di possibile posizionamento del box/ alimentatore
Example of possible positioning of box/driver

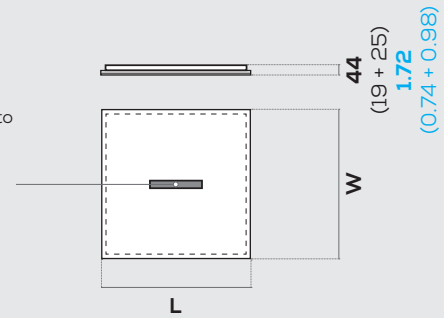

Versione con alimentazione integrata (alimentatore non incluso). Per info vedi p. 215 - **SOLO CONFORMITÀ EUROPEA**
Integrated power supply version (driver not included). For info see p. 215 - **ONLY CONFORMITÉ EUROPÉENNE**

Installazione
Installation

A soffitto
Ceiling

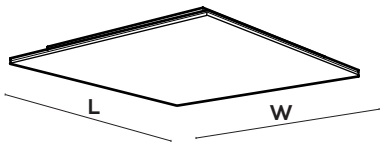

GENERAL INFO

IP65 e UL DAMP LOCATION su richiesta
On request IP65 and UL DAMP LOCATION

Roof a soffitto
Alluminio - Metacrilato
2700K/ 3000K/ 3500K/ 4000K/ 5700K/ TW - CRI › 90
Temperature colore 2000K, 2200K, 2500K, 5000K, 6500K, RGB, RGBW e RGBTW su richiesta
Nichia Optisolis™ (CRI 100) e *Nichia Vitasolis™* su richiesta

Roof ceiling
Aluminum - Methacrylate
2700K/ 3000K/ 3500K/ 4000K/ 5700K/ TW - CRI › 90
On request color temperature 2000K, 2200K, 2500K, 5000K, 6500K, RGB, RGBW and RGBTW
On request *Nichia Optisolis™* (CRI 100) and *Nichia Vitasolis™*

Finiture alluminio
Aluminum finishings

Standard Standard	Speciali Special
bianco white	
nero black	(esempi) (examples)

Colori e finiture speciali alluminio su richiesta (vedi p. 174)
On request special aluminium colors and finishings (see p. 174)

Finiture opale
Opal finishings

Standard Standard	Speciali Special
lucido gloss	opal milling
opaco matte	opal sculpture

Finiture speciali opale su richiesta (vedi p. 177)
On request special opal finishings (see p. 177)

Dimensioni
Size

[mm] [in]

W			L	
1000 mm	39.37 in	x	1000 mm	39.37 in
1000 mm	39.37 in	x	2000 mm	78.74 in
1000 mm	39.37 in	x	3000 mm	118.11 in

Altre dimensioni su richiesta
Custom sizes available

.ROOF CEILING

Polar diagram [cd/klm]

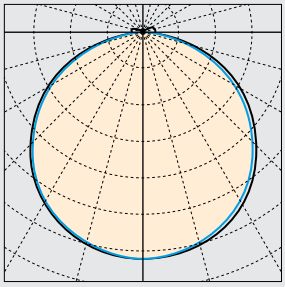

C180 C270 C0 C90

UGR

X = 4 H, Y = 8 H	S =0.25 H
Indici di riflessione Reflectance indexes	70/ 50/ 20

.ROOF CEILING	UGR trasversale UGR crosswise	UGR longitudinale UGR endwise
1000 x 1000 mm 39.37 x 39.37 in	< 19	< 19
1000 x 2000 mm 39.37 x 78.74 in	< 19	< 19
1000 x 3000 mm 39.37 x 118.11 in	< 19	< 19

Posizione LED
LED position

L2	L4	L2D
due lati LED two LED sides	quattro lati LED four LED sides	due lati LED doppi two double LED sides

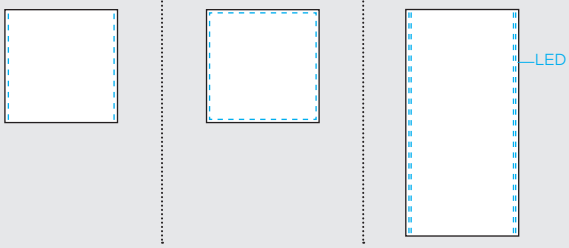

Nichia Optisolis™ e *Nichia Vitasolis™* su richiesta
On request *Nichia Optisolis™* and *Nichia Vitasolis™*

LIGHT INFO

LED Lifespan: L90 > 60.000 ore a 50° Celsius
Blue Light risk group (200 mm): EXEMPT UNLIMITED
Garanzia: 2 anni (disponibile estensione fino a 5 anni su richiesta)
Input LED: 24 V DC
Driver - Trasformatore: AC/DC 24 V

LED Lifespan: L90 > 60.000 hours at 50° Celsius
Blue Light risk group (200 mm): EXEMPT UNLIMITED
Warranty: 2 years (on request extension up to 5 years available)
Input LED: 24 V DC
Driver - Transformer: AC/DC 24 V

Temperatura colore
Color temperature

2700 K	4000 K
3000 K	5700 K
3500 K	Tunable White

CCT 2000K, 2200K, 2500K, 5000K, 6500K, RGB, RGBW e RGBTW su richiesta
On request CCT 2000K, 2200K, 2500K, 5000K, 6500K, RGB, RGBW and RGBTW

Flusso luminoso output e potenza
Luminous flux output and power

1000 x 1000 mm 39.37 x 39.37 in	**L2** 3250 lm **L4** 6000 lm	50 W 100 W
1000 x 2000 mm 39.37 x 78.74 in	**L2** 6500 lm **L2D** 10000 lm	100 W 200 W
1000 x 3000 mm 39.37 x 118.11 in	**L2** 9750 lm **L4** 15000 lm	150 W 300 W

Info LED
LED info

CRI R_a = 100 (*Nichia Optisolis™*) su richiesta
On request CRI R_a = 100 (*Nichia Optisolis™*)

CRI	R_a min 90 R_g min 50	
LED	Nichia	
Dimmerabile Dimmable	Si Yes	(vedi pp. 214 - 215) (see pp. 214 - 215)

.ROOF CEILING

Codice prodotto
Product code

[mm] [in]

prodotto product		dimensioni sizes		flusso luminoso luminous flux		CCT		finiture alluminio aluminium finishings		finitura opale opal finishings		fissaggio fastening
R.A	**.ROOF** alimentazione remota remote power supply	**10** **10**	1000 x 1000 39.37 x 39.37	**L2**	2 lati LED 2 LED sides	**27**	2700 K	**W**	bianco white	**G**	lucido gloss	**C** a soffitto ceiling
R.B	**.ROOF** alimentazione integrata integrated power supply	**10** **20**	1000 x 2000 39.37 x 78.74	**L4**	4 lati LED 4 LED sides	**30**	3000 K	**B**	nero black	**M**	opaco matte	
		10 **30**	1000 x 3000 39.37 x 118.11	**L2** **D**	2 lati LED doppi 2 double LED sides	**35**	3500 K	**S**	speciale[1] special[1]	**OM**	opal milling[1]	
						40	4000 K			**OS**	opal sculpture[1]	
						57	5700 K					
						TW	Tunable White					
						RQ	su richiesta on request					

[1]Finiture speciali su richiesta (vedi pp. 174 - 177)
[1]On request special finishings (see pp. 174 - 177)

Dimensioni disponibili
Available sizes

[mm] [in]

1000 x 1000	**39.37 x 39.37**
1000 x 2000	**39.37 x 78.74**
1000 x 3000	**39.37 x 118.11**

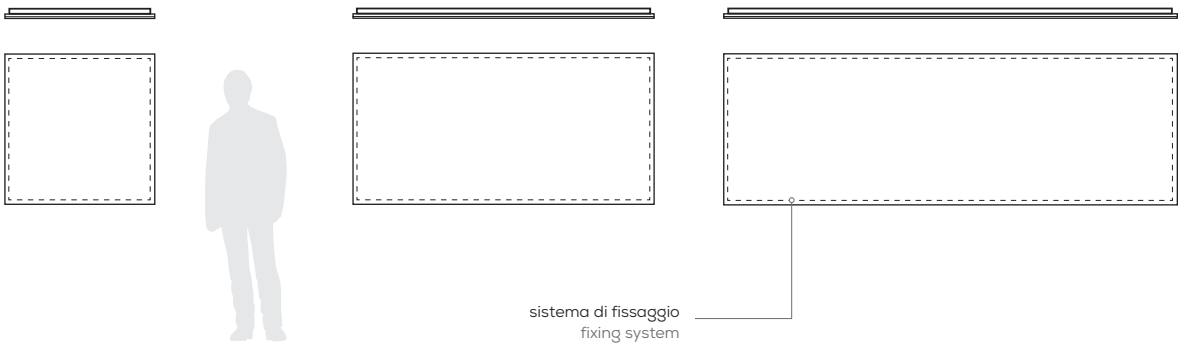

DETTAGLI E FINITURE
DETAILS AND FINISHINGS

Finiture standard alluminio
Standard aluminium finishings

Bianco
White

Nero
Black

Finiture speciali alluminio - verniciatura (esempi)
Special aluminium finishings - liquid painting (e.g.)

Bronzo
Bronze

Ottone
Brass

RAL 3005

Rame
Copper

RAL 7035

RAL 7033

Finitura RAL personalizzata disponibile su richiesta
On request custom RAL finishing available

Finiture speciali alluminio - ossidazione (esempi)
Special aluminium finishings - oxidation (e.g.)

Bronzo
Bronze

Ottone
Brass

Oro
Gold

Rame
Copper

Cromato
Chrome

Champagne
Champagne

Dettagli sospensione
Suspension details

Terminale Roof
Frame suspension cable terminal

Rosone
Ceiling rose

Installazione cover
Coverplate installation

Cover*
Coverplate*

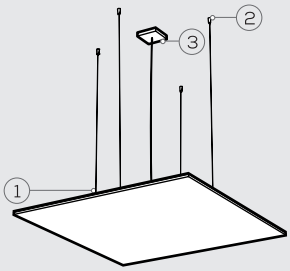

*Disponibile nelle finiture standard alluminio
*Available in standard aluminium finishings

.ROOF - SPECIFICHE COVER PER J. BOX
J. BOX COVER SPECIFICATIONS

Dimensioni e sezione
Section and sizes [mm] [in]

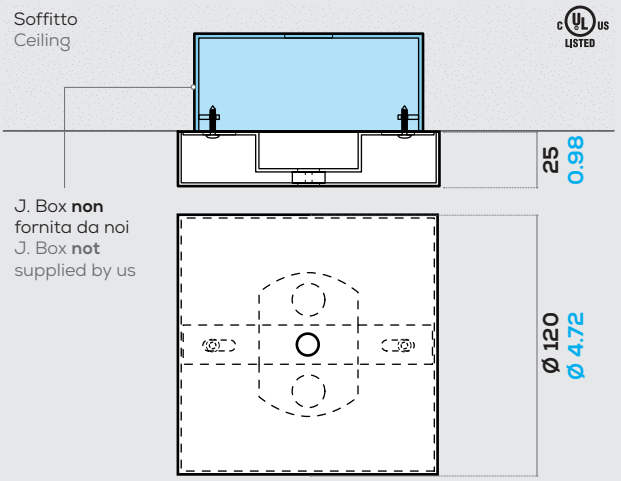

Versione per installazione cover UL a soffitto su junction box (non fornita da noi).
Version for UL cover installation on the ceiling on junction box (not supplied by us).

Dettagli installazione
Installation details

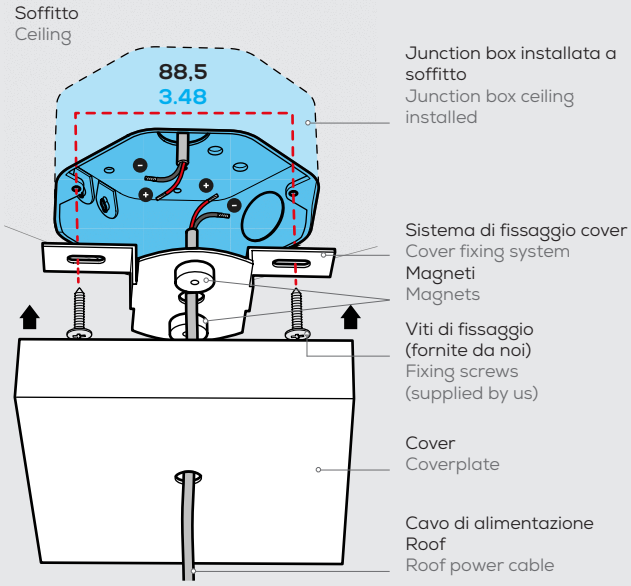

.ROOF - SPECIFICHE COVER
COVER SPECIFICATIONS

Dimensioni e sezione
Section and sizes [mm] [in]

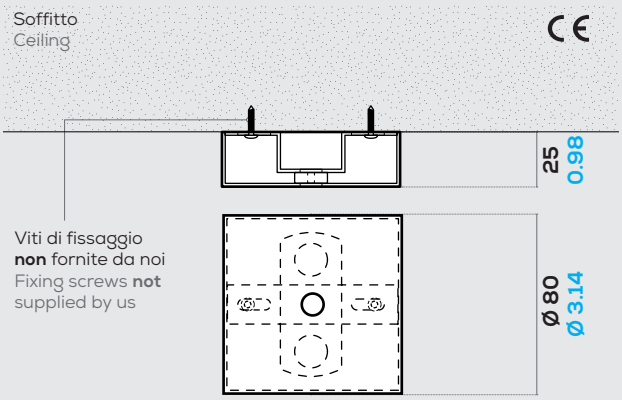

Versione per installazione cover CE a soffitto - **SOLO CONFORMITÀ EUROPEA**
Version for CE cover installation on ceiling - **ONLY CONFORMITÉ EUROPÉENNE**

Dettagli installazione
Installation details

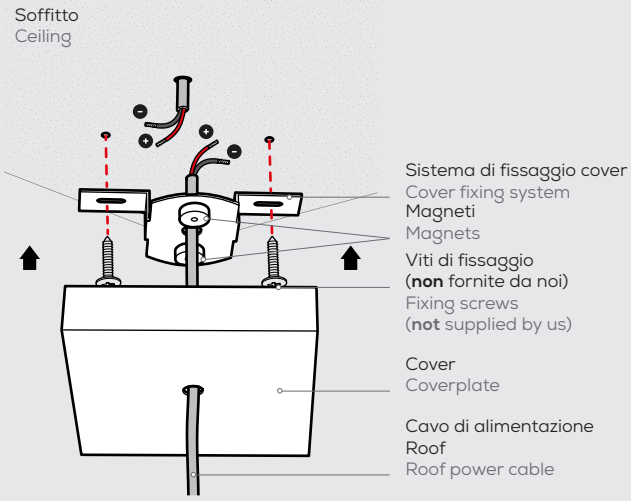

FINITURE OPALE
OPAL FINISHINGS

Finiture standard opale
Standard opal finishings

Lucido
Gloss

Opaco
Matte

OPAL MILLING

Finiture speciali opale - fresatura
Special opal finishings - milling

Su richiesta grafica personalizzabile
On request customizable graphic

La tridimensionalità, resa dalla fresatura del diffusore opale, crea dinamicità sulla superficie e permette alla luce di muoversi tra effetti di chiaro-scuro. L'alta qualità della sorgente luminosa è garantita dalla tecnologia FOLIO® che, unita alla fresatura, consente di lavorare con precisione anche le trame più complesse.

The three-dimensionality, made by milling the opal diffuser, creates dynamism on the surface, allowing brightness to move between light and shade effects. The high quality of the light source is guaranteed by the FOLIO® technology which, together with the milling, allows to create with precision even the most complex textures.

OPAL SCULPTURE

Finiture speciali opale - incisione laser
Special opal finishings - laser engraving

Su richiesta grafica personalizzabile
On request customizable graphic

L'incisione della superficie opale attraverso lavorazioni laser di ultima generazione, impreziosice la sorgente luminosa creando delicati bassorilievi che le conferiscono carattere ed individualità. L'elevata precisione del processo di rimozione del materiale tramite incisione laser garantisce l'eccellente resa dei prodotti FOLIO®.

The opal surface engraving, through latest laser technologies, make the luminous fount more precious making delicate low reliefs that give character and individuality to the panels.
The high precision of the material removal process by laser engraving guarantees the excellent yield of the FOLIO® products.

.HEXA

FOLIO®
LIGHT NEW DIMENSION

.HEXA SUSPENDED

FOLIO®
LIGHT NEW DIMENSION

.HEXA SUSPENDED

OPTION .A

[mm] [in]

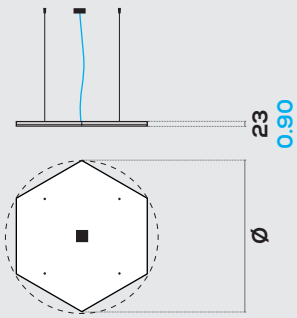

Versione con alimentazione remota (alimentatore non incluso). Per info vedi pp. 214 - 215. Dettagli cover cavo alimentazione a p. 193
Remote power supply version (driver not included). For info see pp. 214 - 215. Power cable coverplate details at p. 193

OPTION .B

[mm] [in]

Esempio di possibile posizionamento del box/ alimentatore
Example of possible positioning of box/driver

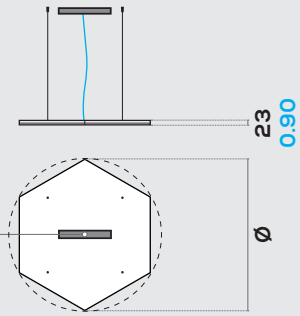

Versione con alimentazione integrata (alimentatore non incluso). Per info vedi p. 215 - **SOLO CONFORMITÀ EUROPEA**
Integrated power supply version (driver not included). For info see p. 215 - **ONLY CONFORMITÉ EUROPÉENNE**

Installazione
Installation

A sospensione
Suspended

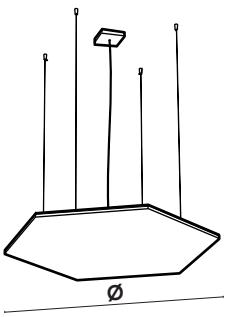

GENERAL INFO

IP65 e UL DAMP LOCATION su richiesta
On request IP65 and UL DAMP LOCATION

Hexa a sospensione
Alluminio - Metacrilato
2700K/ 3000K/ 3500K/ 4000K/ 5700K/ TW - CRI › 90
Temperature colore 2000K, 2200K, 2500K, 5000K, 6500K, RGB, RGBW e RGBTW su richiesta
Nichia Optisolis™ (CRI 100) e *Nichia Vitasolis™* su richiesta

Hexa suspended
Aluminum - Methacrylate
2700K/ 3000K/ 3500K/ 4000K/ 5700K/ TW - CRI › 90
On request color temperature 2000K, 2200K, 2500K, 5000K, 6500K, RGB, RGBW and RGBTW
On request *Nichia Optisolis™* (CRI 100) and *Nichia Vitasolis™*

Finiture alluminio
Aluminum finishings

Standard Standard	Speciali Special
bianco white	
nero black	(esempi) (examples)

Colori e finiture speciali alluminio su richiesta (vedi p. 192)
On request special aluminium colors and finishings (see p. 192)

Finiture opale
Opal finishings

Standard Standard	Speciali Special
lucido gloss	opal milling
opaco matte	opal sculpture

Finiture speciali opale su richiesta (vedi p. 195)
On request special opal finishings (see p. 195)

Dimensioni
Sizes

[mm] [in]

Ø	
600 mm	23.62 in
800 mm	31.49 in
1000 mm	39.37 in

Altre dimensioni su richiesta
Custom sizes available

.HEXA SUSPENDED

Polar diagram [cd/klm]

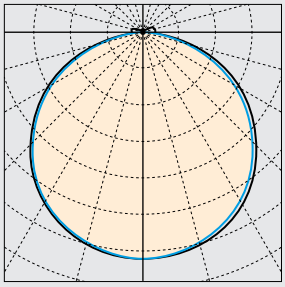

C180 — C270 — C0 — C90 —

UGR

X = 4 H, Y = 8 H	S =0.25 H
Indici di riflessione Reflectance indexes	70/ 50/ 20

.HEXA SUSPENDED	UGR trasversale UGR crosswise	UGR longitudinale UGR endwise
ø 600 mm ø 23.62 in	‹ 19	‹ 19
ø 800 mm ø 31.49 in	‹ 19	‹ 19
ø 1000 mm ø 39.37 in	‹ 19	‹ 19

Posizione LED
LED position

P1

LED sul perimetro
LED on the perimeter

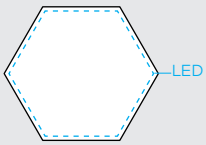

Nichia Optisolis™ e *Nichia Vitasolis™* su richiesta
On request *Nichia Optisolis™* and *Nichia Vitasolis™*

LIGHT INFO

LED Lifespan: L90 › 60.000 ore a 50° Celsius
Blue Light risk group (200 mm): EXEMPT UNLIMITED
Garanzia: 2 anni (disponibile estensione fino a 5 anni su richiesta)
Input LED: 24 V DC
Driver - Trasformatore: AC/DC 24 V

LED Lifespan: L90 › 60.000 hours at 50° Celsius
Blue Light risk group (200 mm): EXEMPT UNLIMITED
Warranty: 2 years (on request extension up to 5 years available)
Input LED: 24 V DC
Driver - Transformer: AC/DC 24 V

Temperatura colore
Color temperature

- 2700 K
- 3000 K
- 3500 K
- 4000 K
- 5700 K
- Tunable White

CCT 2000K, 2200K, 2500K, 5000K, 6500K, RGB, RGBW e RGBTW su richiesta
On request CCT 2000K, 2200K, 2500K, 5000K, 6500K, RGB, RGBW and RGBTW

Flusso luminoso output e potenza
Luminous flux output and power

ø 600 mm	ø 23.62 in	**P1** 2500 lm	45 W
ø 800 mm	ø 31.49 in	**P1** 3200 lm	60 W
ø 1000 mm	ø 39.37 in	**P1** 4125 lm	75 W

Info LED
LED info

CRI R_a = 100 (*Nichia Optisolis™*) su richiesta
On request CRI R_a = 100 (*Nichia Optisolis™*)

CRI	R_a min 90 R_9 min 50	
LED	Nichia	
Dimmerabile Dimmable	Si Yes	(vedi pp. 214 - 215) (see pp. 214 - 215)

.HEXA SUSPENDED

Codice prodotto
Product code

[mm] [in]

prodotto product		dimensioni sizes		flusso luminoso luminous flux		CCT		finiture alluminio aluminium finishings		finitura opale opal finishings		fissaggio fastening	
H.A	**.HEXA** alimentazione remota remote power supply	**06**	ø 600 ø 23.62	**P1**	1 perimetro LED 1 LED perimeter	**27**	2700 K	**W**	bianco white	**G**	lucido gloss	**S**	a sospensione suspended
H.B	**.HEXA** alimentazione integrata integrated power supply	**08**	ø 800 ø 31.49			**30**	3000 K	**B**	nero black	**M**	opaco matte		
		10	ø 1000 ø 39.37			**35**	3500 K	**S**	speciale[1] special[1]	**OM**	opal milling[1]		
						40	4000 K			**OS**	opal sculpture[1]		
						57	5700 K						
						TW	Tunable White						
						RQ	su richiesta on request						

[1]Finiture speciali su richiesta (vedi pp. 192 - 195)
[1]On request special finishings (see pp. 192 - 195)

Dimensioni disponibili
Available sizes

[mm] [in]

Il numero e la posizione delle cover sono indicativi e variano in base all'uscita dei cavi di alimentazione
Number and coverplate position is just indicative. They are based on the power cables exit

Ø 600 | **Ø 23.62**

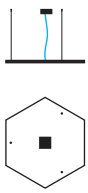

Ø 800 | **Ø 31.49**

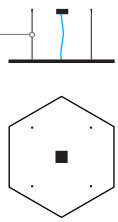

Ø 1000 | **Ø 39.37**

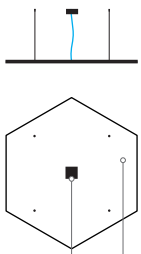

Lunghezza cavi Susp. cables leght	≤ 3000 mm ≤ 3000 mm ≤ 118.11 in
Su richiesta On request	fino a 5000 mm up to 5000 mm up to 196.86 in

cover cavo alimentazione
power cable coverplate

punti di fissaggio
fixing points

.HEXA CEILING

FOLIO®
LIGHT NEW DIMENSION

.HEXA CEILING

OPTION .A

[mm] [in]

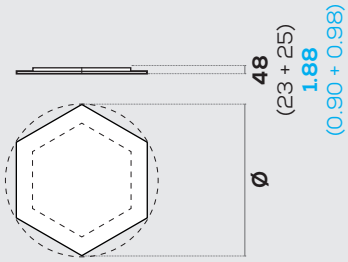

Versione con alimentazione remota (alimentatore non incluso). Per info vedi pp. 214 - 215.
Remote power supply version (driver not included). For info see pp. 214 - 215.

OPTION .B

[mm] [in]

Esempio di possibile posizionamento del box/ alimentatore
Example of possible positioning of box/driver

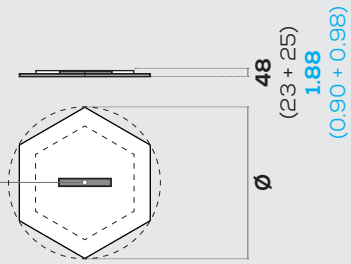

Versione con alimentazione integrata (alimentatore non incluso). Per info vedi p. 215 - **SOLO CONFORMITÀ EUROPEA**
Integrated power supply version (driver not included). For info see p. 215 - **ONLY CONFORMITÉ EUROPÉENNE**

Installazione
Installation

A soffitto
Ceiling

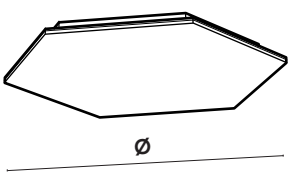

GENERAL INFO

IP65 e UL DAMP LOCATION su richiesta
On request IP65 and UL DAMP LOCATION

Hexa a soffitto
Alluminio - Metacrilato
2700K/ 3000K/ 3500K/ 4000K/ 5700K/ TW - CRI › 90
Temperature colore 2000K, 2200K, 2500K, 5000K, 6500K, RGB, RGBW e RGBTW su richiesta
Nichia Optisolis™ (CRI 100) e *Nichia Vitasolis™* su richiesta

Hexa ceiling
Aluminum - Methacrylate
2700K/ 3000K/ 3500K/ 4000K/ 5700K/ TW - CRI › 90
On request color temperature 2000K, 2200K, 2500K, 5000K, 6500K, RGB, RGBW and RGBTW
On request *Nichia Optisolis™* (CRI 100) and *Nichia Vitasolis™*

Finiture alluminio
Aluminum finishings

Standard Standard	Speciali Special
bianco white	
nero black	(esempi) (examples)

Colori e finiture speciali alluminio su richiesta (vedi p. 192)
On request special aluminium colors and finishings (see p. 192)

Finiture opale
Opal finishings

Standard Standard	Speciali Special
lucido gloss	opal milling
opaco matte	opal sculpture

Finiture speciali opale su richiesta (vedi p. 195)
On request special opal finishings (see p. 195)

Dimensioni
Sizes

[mm] [in]

	Ø
600 mm	23.62 in
800 mm	31.49 in
1000 mm	39.37 in

Altre dimensioni su richiesta
Custom sizes available

.HEXA CEILING

Polar diagram [cd/klm]

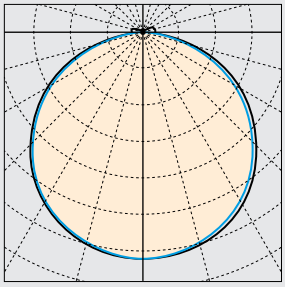

C180 — C270 — C0 — C90 —

UGR

X = 4 H, Y = 8 H	S =0.25 H
Indici di riflessione Reflectance indexes	70/ 50/ 20

.HEXA CEILING	UGR trasversale UGR crosswise	UGR longitudinale UGR endwise
ø 600 mm ø 23.62 in	< 19	< 19
ø 800 mm ø 31.49 in	< 19	< 19
ø 1000 mm ø 39.37 in	< 19	< 19

Posizione LED
LED position

P1

LED sul perimetro
LED on the perimeter

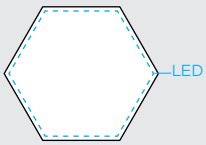

Nichia Optisolis™ e *Nichia Vitasolis™* su richiesta
On request *Nichia Optisolis™* and *Nichia Vitasolis™*

LIGHT INFO

LED Lifespan: L90 > 60.000 ore a 50° Celsius
Blue Light risk group (200 mm): EXEMPT UNLIMITED
Garanzia: 2 anni (disponibile estensione fino a 5 anni su richiesta)
Input LED: 24 V DC
Driver - Trasformatore: AC/DC 24 V

LED Lifespan: L90 > 60.000 hours at 50° Celsius
Blue Light risk group (200 mm): EXEMPT UNLIMITED
Warranty: 2 years (on request extension up to 5 years available)
Input LED: 24 V DC
Driver - Transformer: AC/DC 24 V

Temperatura colore
Color temperature

2700 K	4000 K
3000 K	5700 K
3500 K	Tunable White

CCT 2000K, 2200K, 2500K, 5000K, 6500K, RGB, RGBW e RGBTW su richiesta
On request CCT 2000K, 2200K, 2500K, 5000K, 6500K, RGB, RGBW and RGBTW

Flusso luminoso output e potenza
Luminous flux output and power

ø 600 mm	ø 23.62 in	**P1** 2500 lm	45 W
ø 800 mm	ø 31.49 in	**P1** 3200 lm	60 W
ø 1000 mm	ø 39.37 in	**P1** 4125 lm	75 W

Info LED
LED info

CRI R_a = 100 (*Nichia Optisolis™*) su richiesta
On request CRI R_a = 100 (*Nichia Optisolis™*)

CRI	R_a min 90 R_9 min 50	
LED	Nichia	
Dimmerabile Dimmable	Si Yes	(vedi pp. 214 - 215) (see pp. 214 - 215)

.HEXA CEILING

Codice prodotto
Product code

[mm] [in]

prodotto product		dimensioni sizes		flusso luminoso luminous flux		CCT		finiture alluminio aluminium finishings		finitura opale opal finishings		fissaggio fastening	
H.A	**.HEXA** alimentazione remota remote power supply	**06**	ø 600 ø 23.62	**P1**	1 perimetro LED 1 LED perimeter	**27**	2700 K	**W**	bianco white	**G**	lucido gloss	**C**	a soffitto ceiling
H.B	**.HEXA** alimentazione integrata integrated power supply	**08**	ø 800 ø 31.49			**30**	3000 K	**B**	nero black	**M**	opaco matte		
		10	ø 1000 ø 39.37			**35**	3500 K	**S**	speciale[1] special[1]	**OM**	opal milling[1]		
						40	4000 K			**OS**	opal sculpture[1]		
						57	5700 K						
						TW	Tunable White						
						RQ	su richiesta on request						

[1]Finiture speciali su richiesta (vedi pp. 192 - 195)
[1]On request special finishings (see pp. 192 - 195)

Dimensioni disponibili
Available sizes

[mm] [in]

Ø 600 | **Ø 23.62**

Ø 800 | **Ø 31.49**

Ø 1000 | **Ø 39.37**

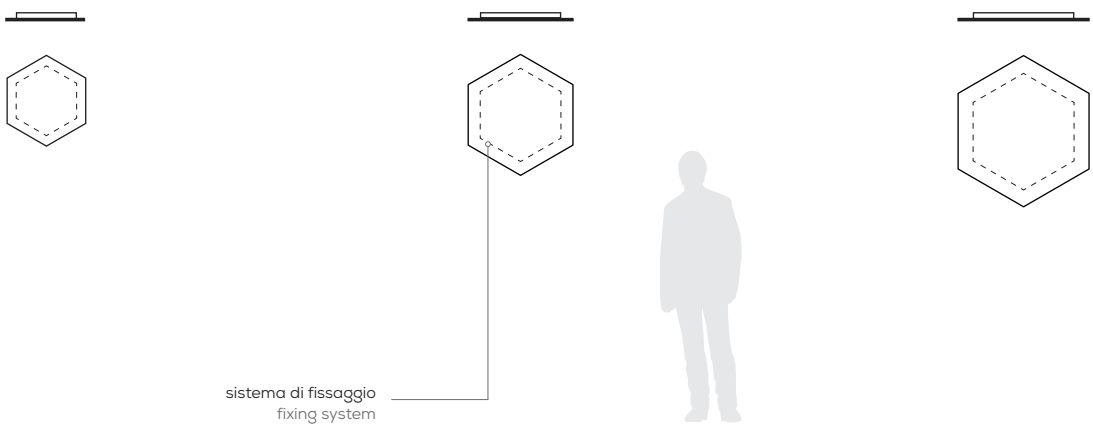

DETTAGLI E FINITURE
DETAILS AND FINISHINGS

Finiture standard alluminio
Standard aluminium finishings

Bianco
White

Nero
Black

Finiture speciali alluminio - verniciatura (esempi)
Special aluminium finishings - liquid painting (e.g.)

Bronzo
Bronze

Ottone
Brass

RAL 3005

Rame
Copper

RAL 7035

RAL 7033

Finitura RAL personalizzata disponibile su richiesta
On request custom RAL finishing available

Finiture speciali alluminio - ossidazione (esempi)
Special aluminium finishings - oxidation (e.g.)

Bronzo
Bronze

Ottone
Brass

Oro
Gold

Rame
Copper

Cromato
Chrome

Champagne
Champagne

Dettagli sospensione
Suspension details

Terminale Hexa
Hexa suspension cable terminal

Rosone
Ceiling rose

Installazione cover
Coverplate installation

Cover*
Coverplate*

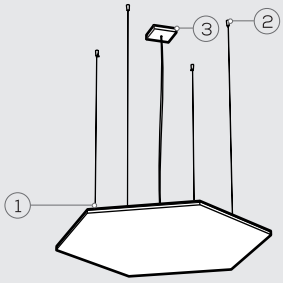

*Disponibile nelle finiture standard alluminio
*Available in standard aluminium finishings

.HEXA - SPECIFICHE COVER PER J. BOX
J. BOX COVER SPECIFICATIONS

Dimensioni e sezione
Section and sizes [mm] [in]

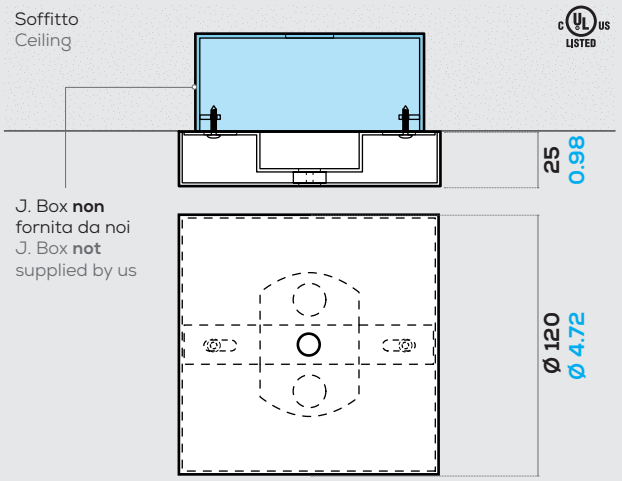

Versione per installazione cover UL a soffitto su junction box (non fornita da noi).
Version for UL cover installation on the ceiling on junction box (not supplied by us).

Dettagli installazione
Installation details

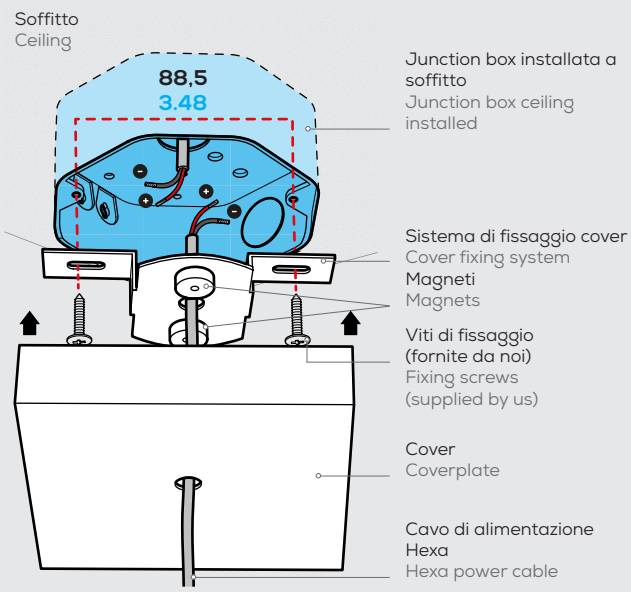

.HEXA - SPECIFICHE COVER
COVER SPECIFICATIONS

Dimensioni e sezione
Section and sizes [mm] [in]

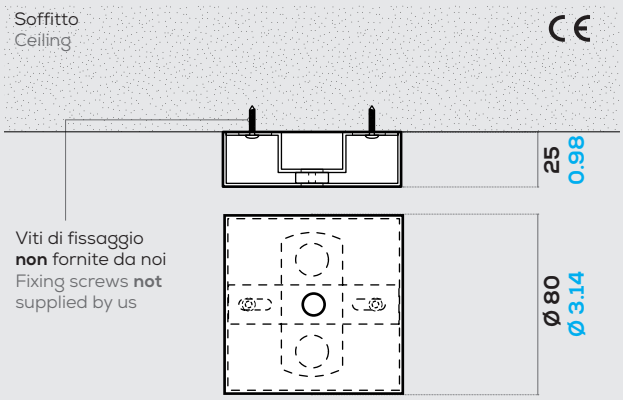

Versione per installazione cover CE a soffitto - **SOLO CONFORMITÀ EUROPEA**
Version for CE cover installation on ceiling - **ONLY CONFORMITÉ EUROPÉENNE**

Dettagli installazione
Installation details

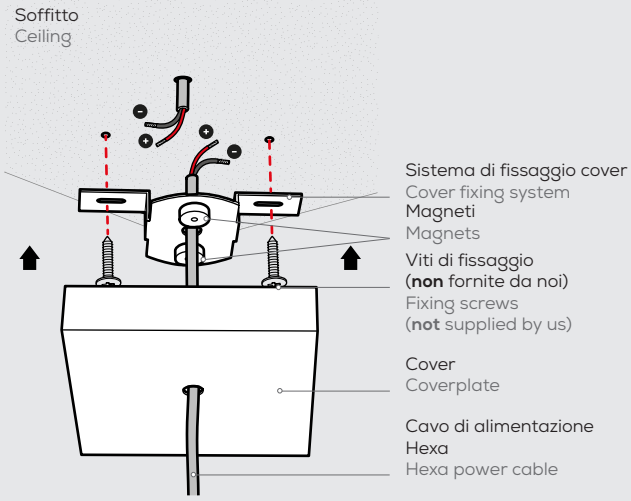

FINITURE OPALE
OPAL FINISHINGS

Finiture standard opale
Standard opal finishings

Lucido
Gloss

Opaco
Matte

OPAL MILLING

Finiture speciali opale - fresatura
Special opal finishings - milling

Su richiesta grafica personalizzabile
On request customizable graphic

La tridimensionalità, resa dalla fresatura del diffusore opale, crea dinamicità sulla superficie e permette alla luce di muoversi tra effetti di chiaro-scuro. L'alta qualità della sorgente luminosa è garantita dalla tecnologia FOLIO® che, unita alla fresatura, consente di lavorare con precisione anche le trame più complesse.

The three-dimensionality, made by milling the opal diffuser, creates dynamism on the surface, allowing brightness to move between light and shade effects. The high quality of the light source is guaranteed by the FOLIO® technology which, together with the milling, allows to create with precision even the most complex textures.

OPAL SCULPTURE

Finiture speciali opale - incisione laser
Special opal finishings - laser engraving

Su richiesta grafica personalizzabile
On request customizable graphic

L'incisione della superficie opale attraverso lavorazioni laser di ultima generazione, impreziosice la sorgente luminosa creando delicati bassorilievi che le conferiscono carattere ed individualità. L'elevata precisione del processo di rimozione del materiale tramite incisione laser garantisce l'eccellente resa dei prodotti FOLIO®.

The opal surface engraving, through latest laser technologies, make the luminous fount more precious making delicate low reliefs that give character and individuality to the panels.
The high precision of the material removal process by laser engraving guarantees the excellent yield of the FOLIO® products.

.GROOVE

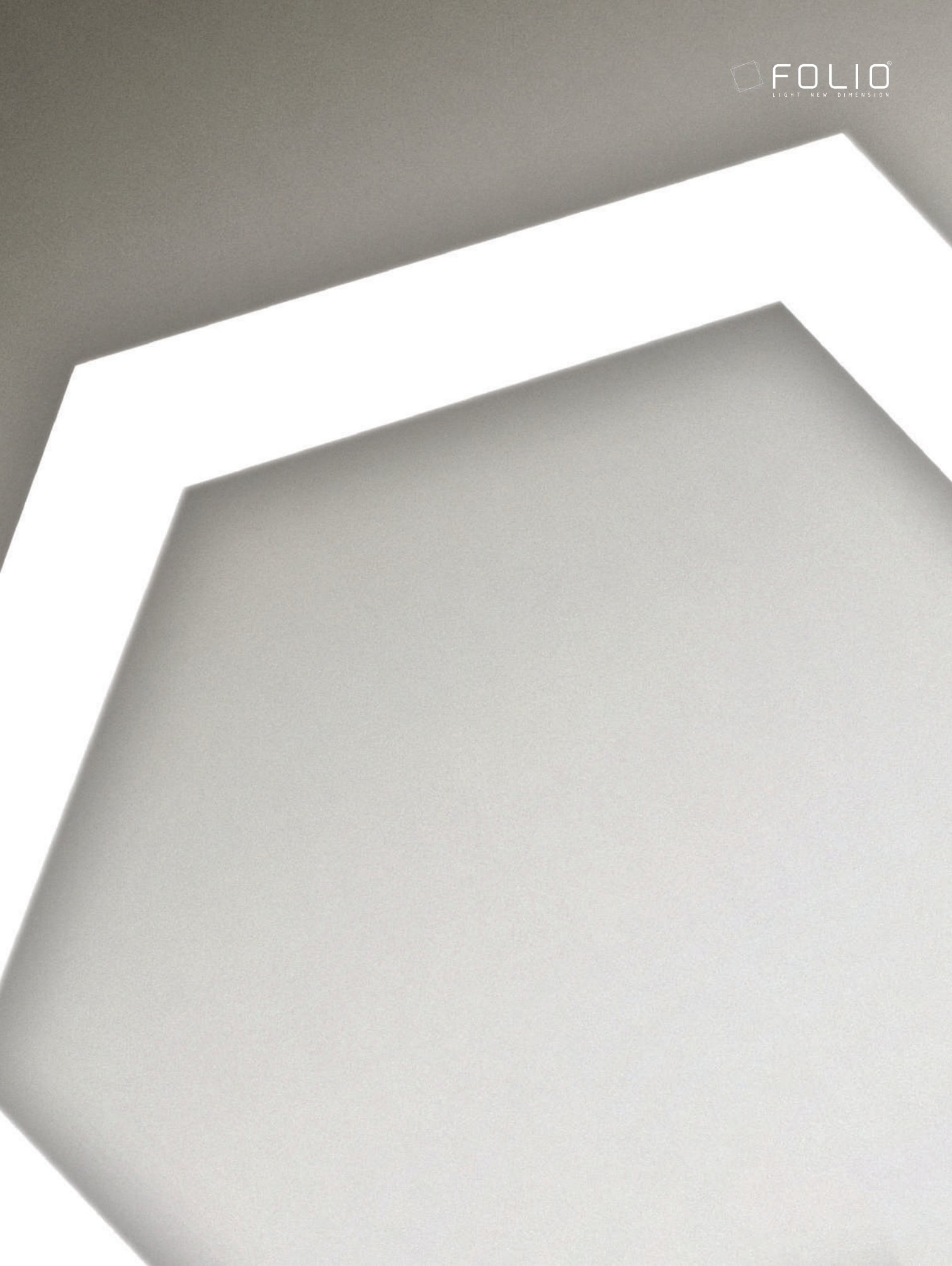
FOLIO
LIGHT NEW DIMENSION

.GROOVE SUSPENDED

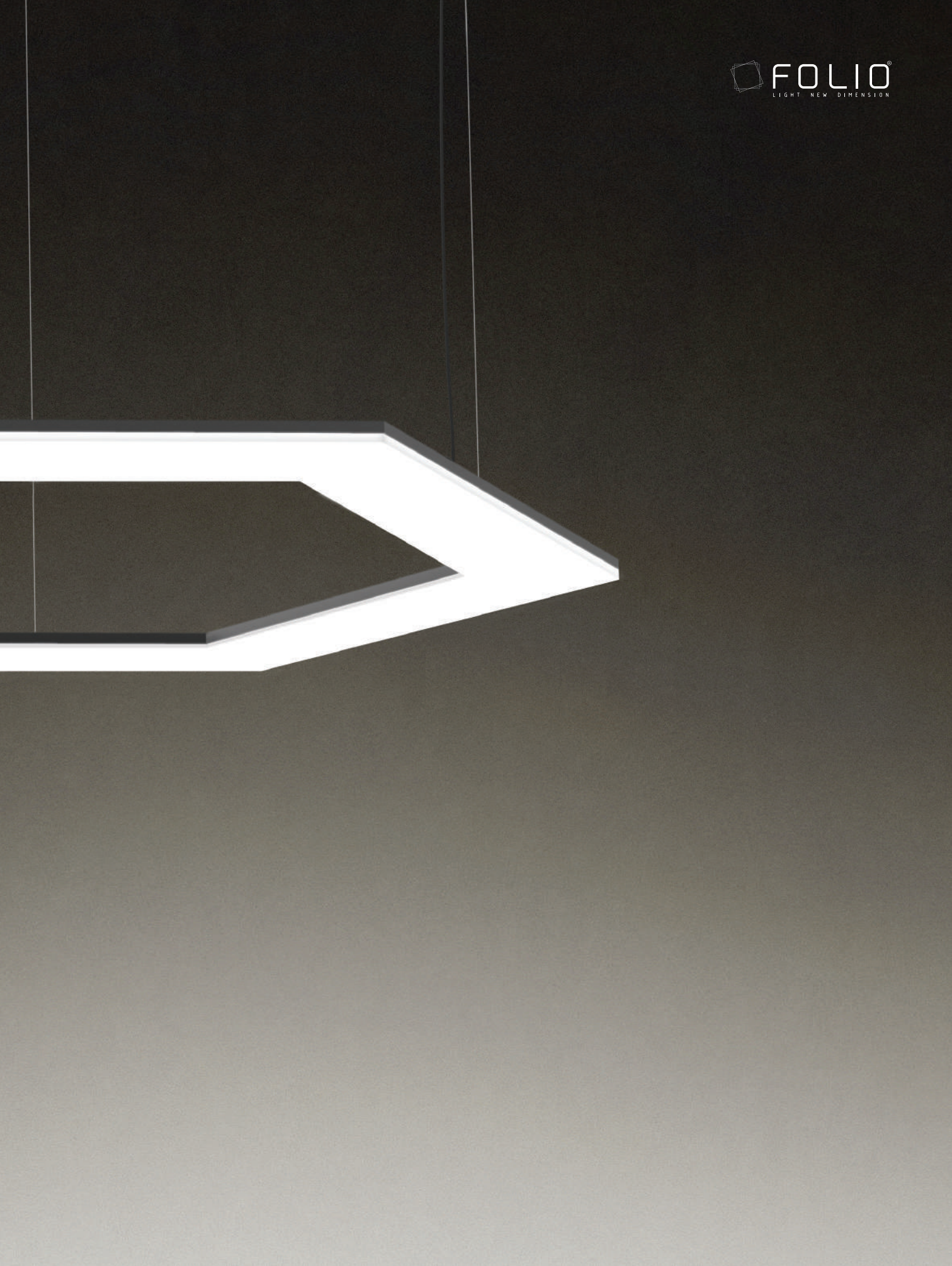
FOLIO
LIGHT NEW DIMENSION

Polase

.GROOVE SUSPENDED

OPTION .A

[mm] [in]

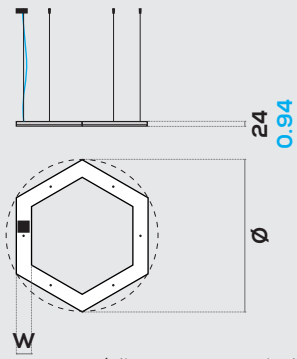

Versione con alimentazione remota (alimentatore non incluso). Per info vedi pp. 214 - 215. Dettagli cover cavo alimentazione a p. 211
Remote power supply version (driver not included). For info see pp. 214 - 215. Power cable coverplate details at p. 211

OPTION .B

[mm] [in]

Esempio di possibile posizionamento del box/ alimentatore
Example of possible positioning of box/driver

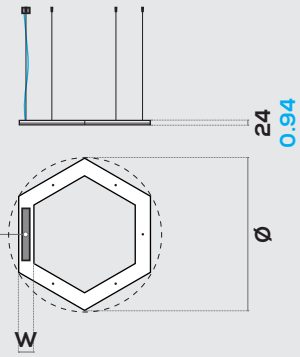

Versione con alimentazione integrata (alimentatore non incluso). Per info vedi p. 215 - **SOLO CONFORMITÀ EUROPEA**
Integrated power supply version (driver not included). For info see p. 215 - **ONLY CONFORMITÉ EUROPÉENNE**

Installazione
Installation

A sospensione
Suspended

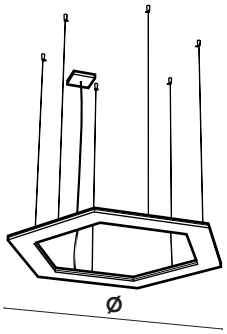

GENERAL INFO

IP65 e UL DAMP LOCATION su richiesta
On request IP65 and UL DAMP LOCATION

Groove a sospensione
Alluminio - Metacrilato
2700K/ 3000K/ 3500K/ 4000K/ 5700K/ TW - CRI › 90
Temperature colore 2000K, 2200K, 2500K, 5000K, 6500K, RGB, RGBW e RGBTW su richiesta
Nichia Optisolis™ (CRI 100) e *Nichia Vitasolis™* su richiesta

Groove suspended
Aluminum - Methacrylate (PMMA)
2700K/ 3000K/ 3500K/ 4000K/ 5700K/ TW - CRI › 90
On request color temperature 2000K, 2200K, 2500K, 5000K, 6500K, RGB, RGBW and RGBTW
On request *Nichia Optisolis™* (CRI 100) and *Nichia Vitasolis™*

Finiture alluminio
Aluminum finishings

Standard Standard	Speciali Special
bianco white	
nero black	(esempi) (examples)

Colori e finiture speciali alluminio su richiesta (vedi p. 210)
On request special aluminium colors and finishings (see p. 210)

Finiture opale
Opal finishings

Standard Standard	Speciali Special
lucido gloss	opal milling
opaco matte	opal sculpture

Finiture speciali opale su richiesta (vedi p. 213)
On request special opal finishings (see p. 213)

Dimensioni
Sizes

[mm] [in]

W		Ø	
100 mm	3.93 in	1000 mm	39.37 in
150 mm	5.90 in	1500 mm	59.05 in
200 mm	7.87 in	2000 mm	78.74 in

Altre dimensioni su richiesta
Custom sizes available

.GROOVE SUSPENDED

Polar diagram [cd/klm]

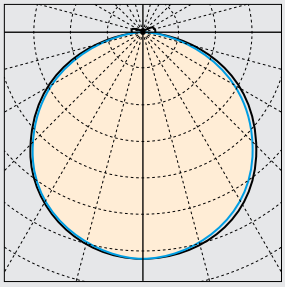

C180 C270 C0 C90

UGR

X = 4 H, Y = 8 H — S =0.25 H

Indici di riflessione
Reflectance indexes — 70/ 50/ 20

.GROOVE SUSPENDED	UGR trasversale UGR crosswise	UGR longitudinale UGR endwise
W 100 mm ø 1000 mm W 3.93 in ø 39.37 in	< 19	< 19
W 150 mm ø 1500 mm W 5.90 in ø 59.05 in	< 19	< 19
W 200 mm ø 2000 mm W 7.87 in ø 78.74 in	< 19	< 19

Posizione LED
LED position

P1

LED sul perimetro esterno
LED on the external perimeter

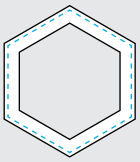

P2

LED sul perimetro esterno e interno
LED on the external and internal perimeters

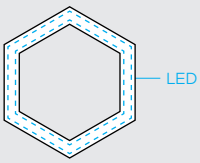

Nichia Optisolis™ e *Nichia Vitasolis™* su richiesta
On request *Nichia Optisolis™* and *Nichia Vitasolis™*

LIGHT INFO

LED Lifespan: L90 > 60.000 ore a 50° Celsius
Blue Light risk group (200 mm): EXEMPT UNLIMITED
Garanzia: 2 anni (disponibile estensione fino a 5 anni su richiesta)
Input LED: 24 V DC
Driver - Trasformatore: AC/DC 24 V

LED Lifespan: L90 > 60.000 hours at 50° Celsius
Blue Light risk group (200 mm): EXEMPT UNLIMITED
Warranty: 2 years (on request extension up to 5 years available)
Input LED: 24 V DC
Driver - Transformer: AC/DC 24 V

Temperatura colore
Color temperature

- 2700 K
- 3000 K
- 3500 K
- 4000 K
- 5700 K
- Tunable White

CCT 2000K, 2200K, 2500K, 5000K, 6500K, RGB, RGBW e RGBTW su richiesta
On request CCT 2000K, 2200K, 2500K, 5000K, 6500K, RGB, RGBW and RGBTW

Flusso luminoso output e potenza
Luminous flux output and power

W 100 mm ø 1000 mm	W 3.93 in ø 39.37 in	**P1** 2650 lm **P2** 4725 lm	75 W 135 W
W 150 mm ø 1500 mm	W 5.90 in ø 59.05 in	**P1** 3950 lm **P2** 7000 lm	112 W 200 W
W 200 mm ø 2000 mm	W 7.87 in ø 78.74 in	**P1** 5250 lm **P2** 9450 lm	150 W 270 W

Info LED
LED info

CRI R_a = 100 (*Nichia Optisolis™*) su richiesta
On request CRI R_a = 100 (*Nichia Optisolis™*)

CRI	R_a min 90 R_g min 50	
LED	Nichia	
Dimmerabile Dimmable	Si Yes	(vedi pp. 214 - 215) (see pp. 214 - 215)

.GROOVE SUSPENDED

Codice prodotto
Product code

[mm] [in]

prodotto product		dimensioni sizes		flusso luminoso luminous flux		CCT		finiture alluminio aluminium finishings		finitura opale opal finishings		fissaggio fastening	
O.A	**.GROOVE** alimentazione remota remote power supply	**01** **10**	W 100 ø 1000 W 3.93 ø 39.37	**P1**	1 perimetro LED 1 LED perimeter	**27**	2700 K	**W**	bianco white	**G**	lucido gloss	**S**	a sospensione suspended
O.B	**.GROOVE** alimentazione integrata integrated power supply	**015** **15**	W 150 ø 1500 W 5.90 ø 59.05	**P2**	2 perimetri LED 2 LED perimeters	**30**	3000 K	**B**	nero black	**M**	opaco matte		
		02 **20**	W 200 ø 2000 W 7.87 ø 78.74			**35**	3500 K	**S**	speciale[1] special[1]	**OM**	opal milling[1]		
						40	4000 K			**OS**	opal sculpture[1]		
						57	5700 K						
						TW	Tunable White						
						RQ	su richiesta on request						

[1]Finiture speciali su richiesta (vedi pp. 210 - 213)
[1]On request special finishings (see pp. 210 - 213)

Dimensioni disponibili
Available sizes

[mm] [in]

Il numero e la posizione delle cover sono indicativi e variano in base all'uscita dei cavi di alimentazione
Number and coverplate position is just indicative. They are based on the power cables exit

W 100 | W 3.93
Ø 1000 | Ø 39.37

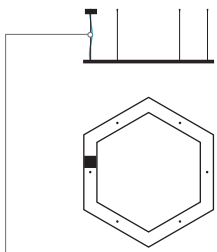

W 150 | W 5.90
Ø 1500 | Ø 59.05

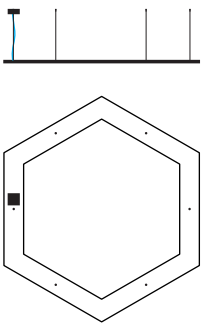

W 200 | W 7.87
Ø 2000 | Ø 78.74

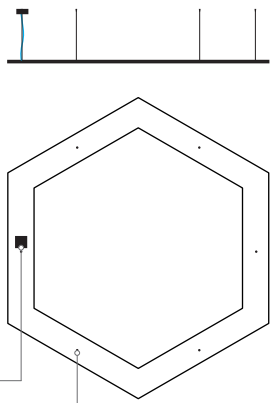

Lunghezza cavi Susp. cables leght	≤ 3000 mm ≤ 3000 mm ≤ 118.11 in
Su richiesta On request	fino a 5000 mm up to 5000 mm up to 196.86 in

cover cavo alimentazione
power cable coverplate

punti di fissaggio
fixing points

.GROOVE CEILING

FOLIO
LIGHT NEW DIMENSION

.GROOVE CEILING

OPTION .A

[mm] [in]

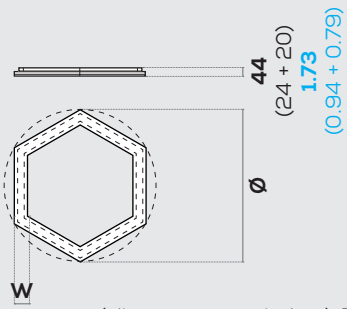

Versione con alimentazione remota (alimentatore non incluso). Per info vedi pp. 214 - 215.
Remote power supply version (driver not included). For info see pp. 214 - 215.

OPTION .B

[mm] [in]

Esempio di possibile posizionamento del box/ alimentatore
Example of possible positioning of box/driver

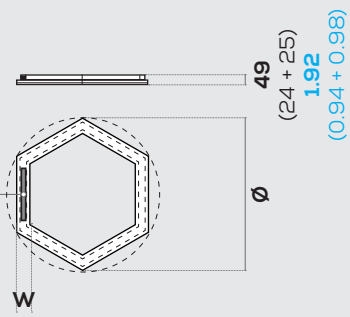

Versione con alimentazione integrata (alimentatore non incluso). Per info vedi p. 215 - **SOLO CONFORMITÀ EUROPEA**
Integrated power supply version (driver not included). For info see p. 215 - **ONLY CONFORMITÉ EUROPÉENNE**

Installazione
Installation

A soffitto
Ceiling

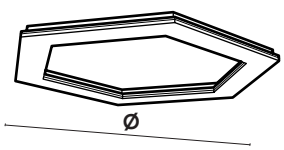

GENERAL INFO

IP65 e UL DAMP LOCATION su richiesta
On request IP65 and UL DAMP LOCATION

Groove a soffitto
Alluminio - Metacrilato
2700K/ 3000K/ 3500K/ 4000K/ 5700K/ TW - CRI › 90
Temperature colore 2000K, 2200K, 2500K, 5000K, 6500K, RGB, RGBW e RGBTW su richiesta
Nichia Optisolis™ (CRI 100) e *Nichia Vitasolis™* su richiesta

Groove ceiling
Aluminum - Methacrylate (PMMA)
2700K/ 3000K/ 3500K/ 4000K/ 5700K/ TW - CRI › 90
On request color temperature 2000K, 2200K, 2500K, 5000K, 6500K, RGB, RGBW and RGBTW
On request *Nichia Optisolis™* (CRI 100) and *Nichia Vitasolis™*

Finiture alluminio
Aluminum finishings

Standard Standard	Speciali Special
bianco white	(esempi) (examples)
nero black	

Colori e finiture speciali alluminio su richiesta (vedi p. 210)
On request special aluminium colors and finishings (see p. 210)

Finiture opale
Opal finishings

Standard Standard	Speciali Special
lucido gloss	opal milling
opaco matte	opal sculpture

Finiture speciali opale su richiesta (vedi p. 213)
On request special opal finishings (see p. 213)

Dimensioni
Sizes

[mm] [in]

W		Ø	
100 mm	3.93 in	1000 mm	39.37 in
150 mm	5.90 in	1500 mm	59.05 in
200 mm	7.87 in	2000 mm	78.74 in

Altre dimensioni su richiesta
Custom sizes available

.GROOVE CEILING

Polar diagram [cd/klm]

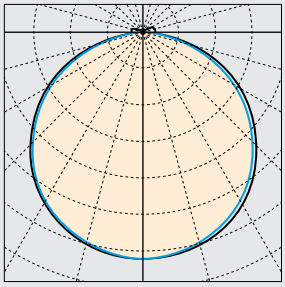

C180 C270 C0 C90

UGR

X = 4 H, Y = 8 H	S =0.25 H
Indici di riflessione Reflectance indexes	70/ 50/ 20

.GROOVE CEILING	UGR trasversale UGR crosswise	UGR longitudinale UGR endwise
W 100 mm ø 1000 mm W 3.93 in ø 39.37 in	< 19	< 19
W 150 mm ø 1500 mm W 5.90 in ø 59.05 in	< 19	< 19
W 200 mm ø 2000 mm W 7.87 in ø 78.74 in	< 19	< 19

Posizione LED
LED position

P1

LED sul perimetro esterno
LED on the external perimeter

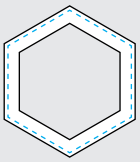

P2

LED sul perimetro esterno e interno
LED on the external and internal perimeters

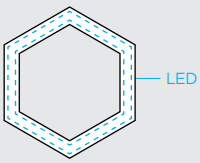

Nichia Optisolis™ e *Nichia Vitasolis™* su richiesta
On request *Nichia Optisolis™* and *Nichia Vitasolis™*

LIGHT INFO

LED Lifespan: L90 > 60.000 ore a 50° Celsius
Blue Light risk group (200 mm): EXEMPT UNLIMITED
Garanzia: 2 anni (disponibile estensione fino a 5 anni su richiesta)
Input LED: 24 V DC
Driver - Trasformatore: AC/DC 24 V

LED Lifespan: L90 > 60.000 hours at 50° Celsius
Blue Light risk group (200 mm): EXEMPT UNLIMITED
Warranty: 2 years (on request extension up to 5 years available)
Input LED: 24 V DC
Driver - Transformer: AC/DC 24 V

Temperatura colore
Color temperature

- 2700 K
- 3000 K
- 3500 K
- 4000 K
- 5700 K
- Tunable White

CCT 2000K, 2200K, 2500K, 5000K, 6500K, RGB, RGBW e RGBTW su richiesta
On request CCT 2000K, 2200K, 2500K, 5000K, 6500K, RGB, RGBW and RGBTW

Flusso luminoso output e potenza
Luminous flux output and power

W 100 mm ø 1000 mm	W 3.93 in ø 39.37 in	**P1** 2650 lm **P2** 4725 lm	75 W 135 W
W 150 mm ø 1500 mm	W 5.90 in ø 59.05 in	**P1** 3950 lm **P2** 7000 lm	112 W 200 W
W 200 mm ø 2000 mm	W 7.87 in ø 78.74 in	**P1** 5250 lm **P2** 9450 lm	150 W 270 W

Info LED
LED info

CRI R_a = 100 (*Nichia Optisolis™*) su richiesta
On request CRI R_a = 100 (*Nichia Optisolis™*)

CRI	R_a min 90 R_g min 50	
LED	Nichia	
Dimmerabile Dimmable	Si Yes	(vedi pp. 214 - 215) (see pp. 214 - 215)

.GROOVE CEILING

Codice prodotto
Product code

[mm] [in]

prodotto product		dimensioni sizes		flusso luminoso luminous flux		CCT		finiture alluminio aluminium finishings		finitura opale opal finishings		fissaggio fastening	
O.A	**.GROOVE** alimentazione remota remote power supply	**01** **10**	W 100 ø 1000 W 3.93 ø 39.37	**P1**	1 perimetro LED 1 LED perimeter	**27**	2700 K	**W**	bianco white	**G**	lucido gloss	**C**	a soffitto ceiling
O.B	**.GROOVE** alimentazione integrata integrated power supply	**015** **15**	W 150 ø 1500 W 5.90 ø 59.05	**P2**	2 perimetri LED 2 LED perimeters	**30**	3000 K	**B**	nero black	**M**	opaco matte		
		02 **20**	W 200 ø 2000 W 7.87 ø 78.74			**35**	3500 K	**S**	speciale[1] special[1]	**OM**	opal milling[1]		
						40	4000 K			**OS**	opal sculpture[1]		
						57	5700 K						
						TW	Tunable White						
						RQ	su richiesta on request						

[1]Finiture speciali su richiesta (vedi pp. 210 - 213)
[1]On request special finishings (see pp. 210 - 213)

Dimensioni disponibili
Available sizes

[mm] [in]

W 100 **Ø 1000**	**W 3.93** **Ø 39.37**
W 150 **Ø 1500**	**W 5.90** **Ø 59.05**
W 200 **Ø 2000**	**W 7.87** **Ø 78.74**

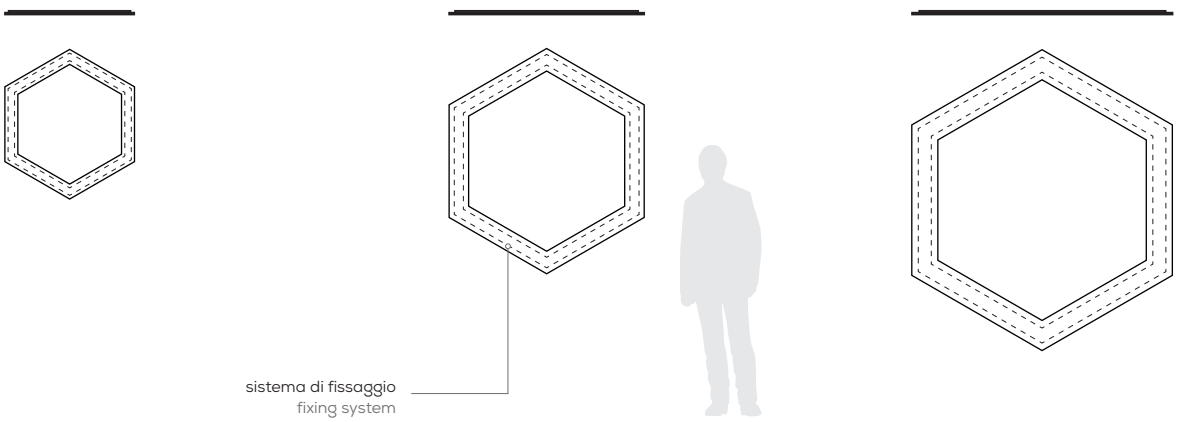

DETTAGLI E FINITURE
DETAILS AND FINISHINGS

Finiture standard alluminio
Standard aluminium finishings

Bianco
White

Nero
Black

Finiture speciali alluminio - verniciatura (esempi)
Special aluminium finishings - liquid painting (e.g.)

Bronzo
Bronze

Ottone
Brass

RAL 3005

Rame
Copper

RAL 7035

RAL 7033

Finitura RAL personalizzata disponibile su richiesta
On request custom RAL finishing available

Finiture speciali alluminio - ossidazione (esempi)
Special aluminium finishings - oxidation (e.g.)

Bronzo
Bronze

Ottone
Brass

Oro
Gold

Rame
Copper

Cromato
Chrome

Champagne
Champagne

Dettagli sospensione
Suspension details

Terminale Groove
Groove susp. cable terminal

Rosone
Ceiling rose

Installazione cover
Coverplate installation

Cover*
Coverplate*

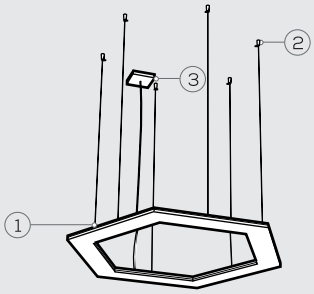

*Disponibile nelle finiture standard alluminio
*Available in standard aluminium finishings

.GROOVE - SPECIFICHE COVER PER J. BOX
J. BOX COVER SPECIFICATIONS

Dimensioni e sezione
Section and sizes [mm] [in]

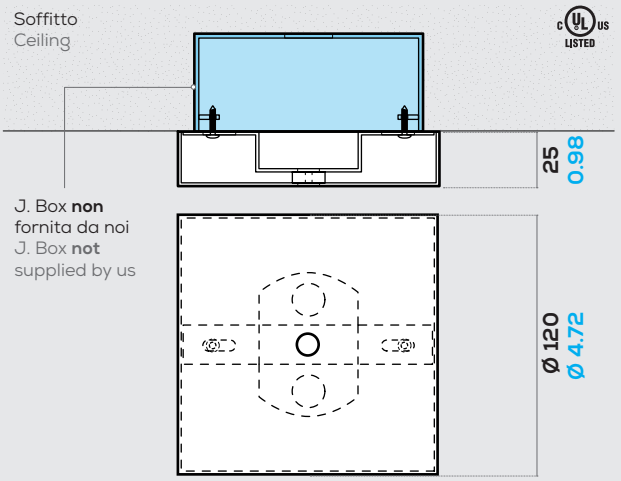

Versione per installazione cover UL a soffitto su junction box (non fornita da noi).
Version for UL cover installation on the ceiling on junction box (not supplied by us).

Dettagli installazione
Installation details

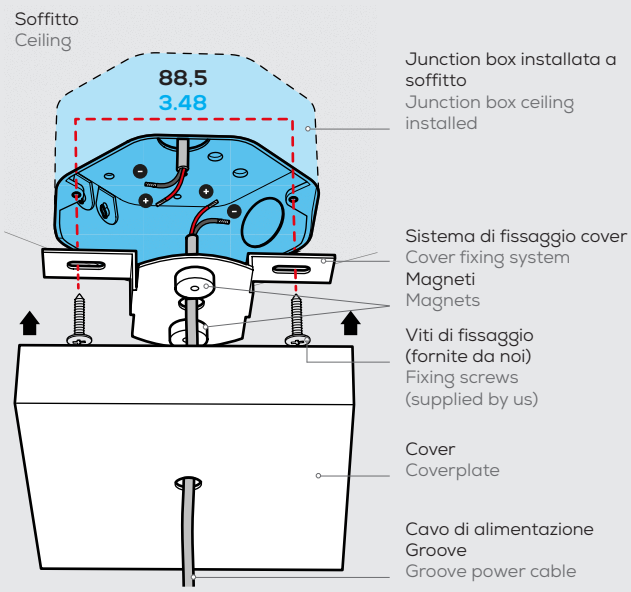

.GROOVE - SPECIFICHE COVER
COVER SPECIFICATIONS

Dimensioni e sezione
Section and sizes [mm] [in]

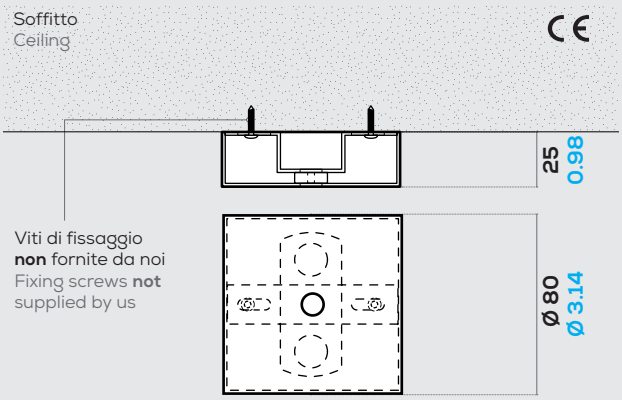

Versione per installazione cover CE a soffitto - **SOLO CONFORMITÀ EUROPEA**
Version for CE cover installation on ceiling - **ONLY CONFORMITÉ EUROPÉENNE**

Dettagli installazione
Installation details

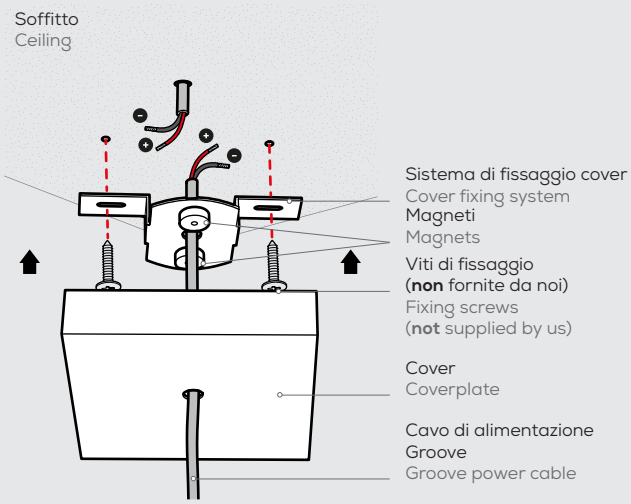

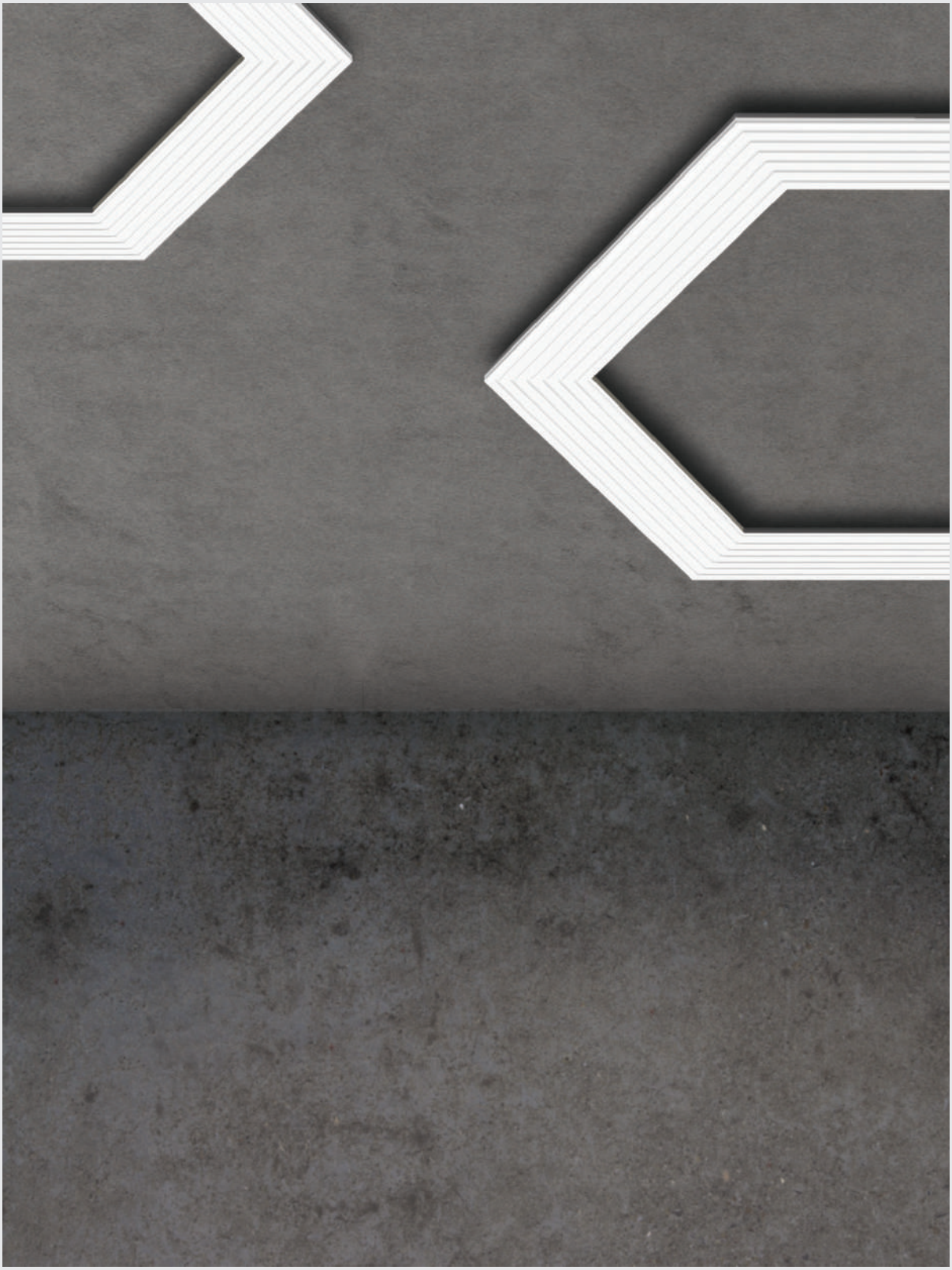

FINITURE OPALE
OPAL FINISHINGS

Finiture standard opale
Standard opal finishings

Lucido
Gloss

Opaco
Matte

OPAL MILLING

Finiture speciali opale - fresatura
Special opal finishings - milling

Su richiesta grafica personalizzabile
On request customizable graphic

La tridimensionalità, resa dalla fresatura del diffusore opale, crea dinamicità sulla superficie e permette alla luce di muoversi tra effetti di chiaro-scuro. L'alta qualità della sorgente luminosa è garantita dalla tecnologia FOLIO® che, unita alla fresatura, consente di lavorare con precisione anche le trame più complesse.

The three-dimensionality, made by milling the opal diffuser, creates dynamism on the surface, allowing brightness to move between light and shade effects. The high quality of the light source is guaranteed by the FOLIO® technology which, together with the milling, allows to create with precision even the most complex textures.

OPAL SCULPTURE

Finiture speciali opale - incisione laser
Special opal finishings - laser engraving

Su richiesta grafica personalizzabile
On request customizable graphic

L'incisione della superficie opale attraverso lavorazioni laser di ultima generazione, impreziosice la sorgente luminosa creando delicati bassorilievi che le conferiscono carattere ed individualità. L'elevata precisione del processo di rimozione del materiale tramite incisione laser garantisce l'eccellente resa dei prodotti FOLIO®.

The opal surface engraving, through latest laser technologies, make the luminous fount more precious making delicate low reliefs that give character and individuality to the panels.
The high precision of the material removal process by laser engraving guarantees the excellent yield of the FOLIO® products.

ALIMENTATORI E INTERFACCE DIMMER
POWER SUPPLIES AND DIMMING INTERFACES

Certificazione UL
UL listed

Alimentatori remoti e dimmers Remote drivers and dimmers		Dimesioni (box + alimentatore) Sizes (box + power supply) [mm] [in]
TY25 LPF - 25D - 24	Potenza massima: 25W Maximum output power: 25W	**L** 245 x **W** 64 x **H** 37 mm **L** 9.64 x **W** 2.51 x **H** 1.45 in
TY40 LPF - 40D - 24	Potenza massima: 40W Maximum output power: 40W	**L** 245 x **W** 64 x **H** 37 mm **L** 9.64 x **W** 2.51 x **H** 1.45 in
TY60 LPF - 60D - 24	Potenza massima: 60W Maximum output power: 60W	**L** 245 x **W** 64 x **H** 37 mm **L** 9.64 x **W** 2.51 x **H** 1.45 in
TY80 HLG - 80H - 24BL	Potenza massima: 80W Maximum output power: 80W	Box non in dotazione Box not supplied
TY100 HLG - 100H - 24B	Potenza massima: 100W Maximum output power: 100W	**L** 245 x **W** 64 x **H** 37 mm **L** 10.63 x **W** 2.51 x **H** 1.45 in
CDUL Dimmer interface 0-10	**UL LISTED**	**L** 110 x **W** 64 x **H** 52 mm **L** 4.33 x **W** 2.51 x **H** 2.04 in
LEO Dimmer interface DMX or DALI	**UR RECOGNIZED**	**L** 45 x **W** 58 x **H** 25 mm **L** 1.77 x **W** 2.28 x **H** 0.98 in
DOC Dimmer interface DMX or DALI for TW or RGB	**UR RECOGNIZED**	**L** 71 x **W** 97 x **H** 62 mm **L** 2.79 x **W** 3.81 x **H** 2.44 in

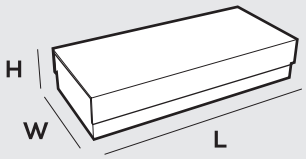

Posizionamento alimentatore
Power supply positioning

Alimentazione remota
Remote power supply

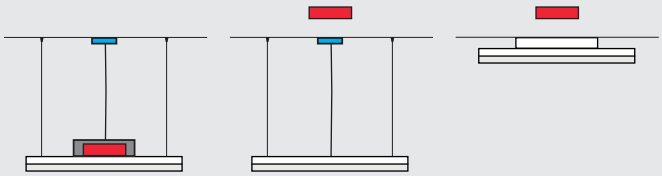

Alimentatore
Power supply

Box alimentatore
Power supply's box

Cover
Coverplate

I prodotti FOLIO® sono Classe II. I nostri alimentatori e le nostre interfacce non possono essere inseriti nella cover.
FOLIO® products are Class II. Our drivers and interfaces do not fit in the coverplate.

ALIMENTATORI E INTERFACCE DIMMER
POWER SUPPLIES AND DIMMING INTERFACES

Conformità europea
Conformitè européenne

		Alimentazione integrata Integrated power supply	Alimentazione remota* Remote power supply*
ON/OFF		Si Yes	Si Yes
0-10 V	Con PWM With PWM	Si Yes	Si Yes
DALI		Si Yes	Si Yes
CASAMBI		Si Yes	Si Yes
DMX		Si Yes	Si Yes
POTENZIOMETRO **POTENTIOMETER**	Con PWM With PWM	Si Yes	Si Yes
DIM TO WARM		Si Yes	Si Yes

*Box disponibile su richiesta
*Box available on request

Posizionamento alimentatore
Power supply positioning

Alimentazione integrata Integrated power supply	Alimentazione remota* Remote power supply*

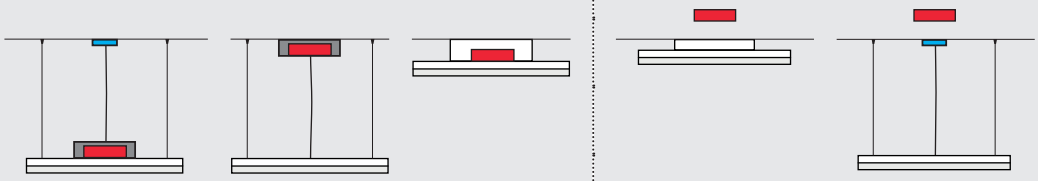

Alimentatore
Power supply

Box alimentatore
Power supply's box

Cover
Coverplate

.MINI

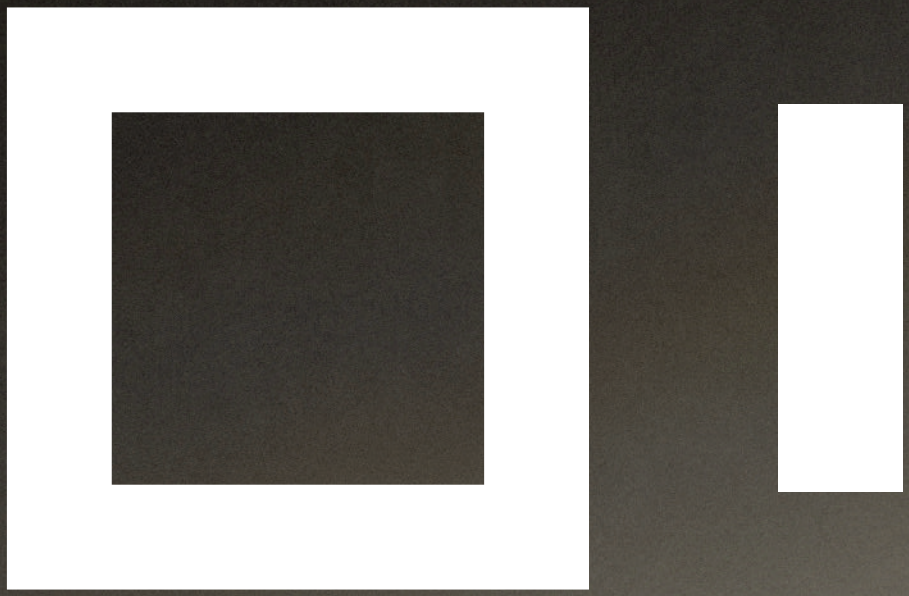

FOLIO®
LIGHT NEW DIMENSION

.LOOM

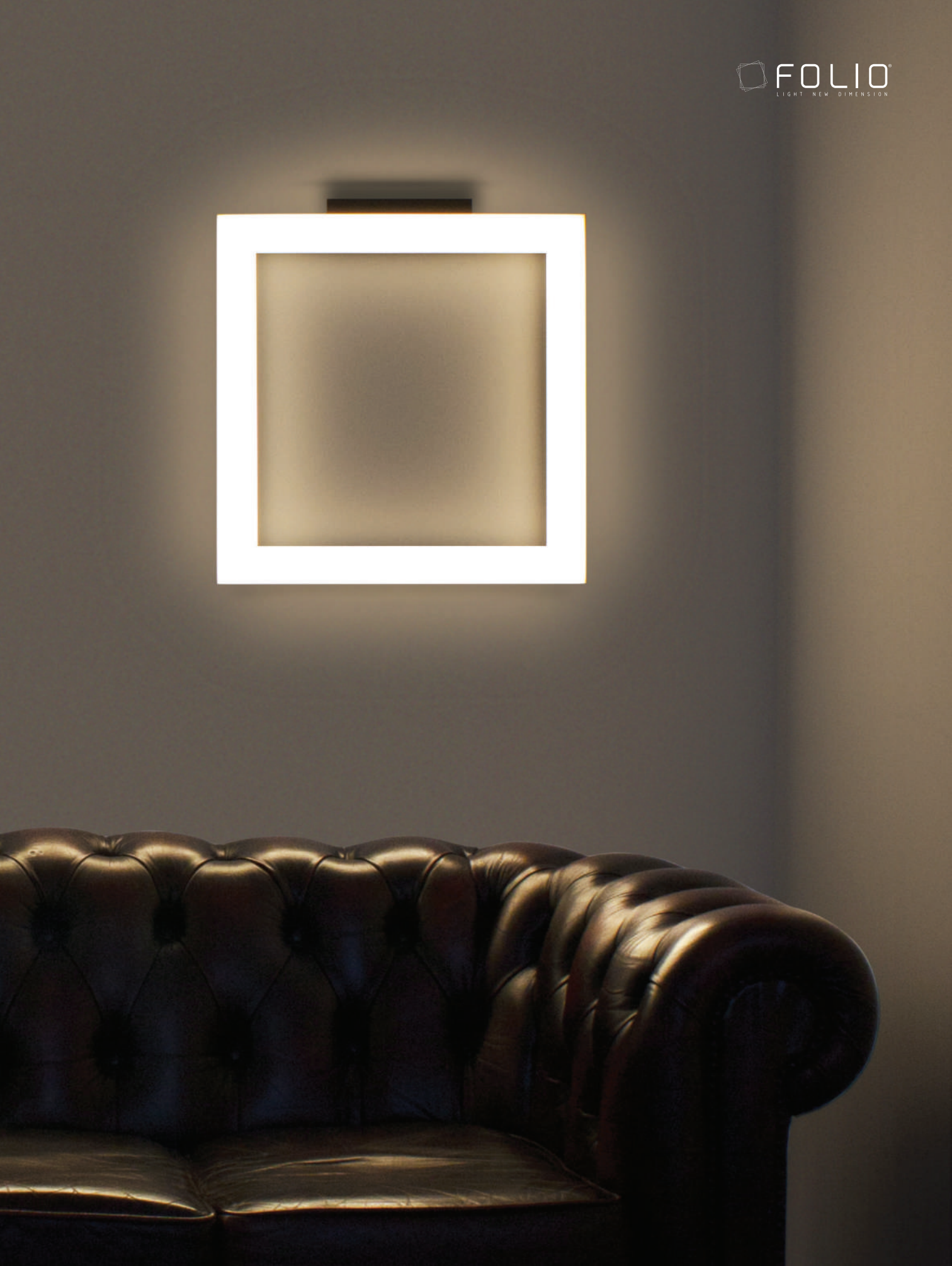
FOLIO
LIGHT NEW DIMENSION

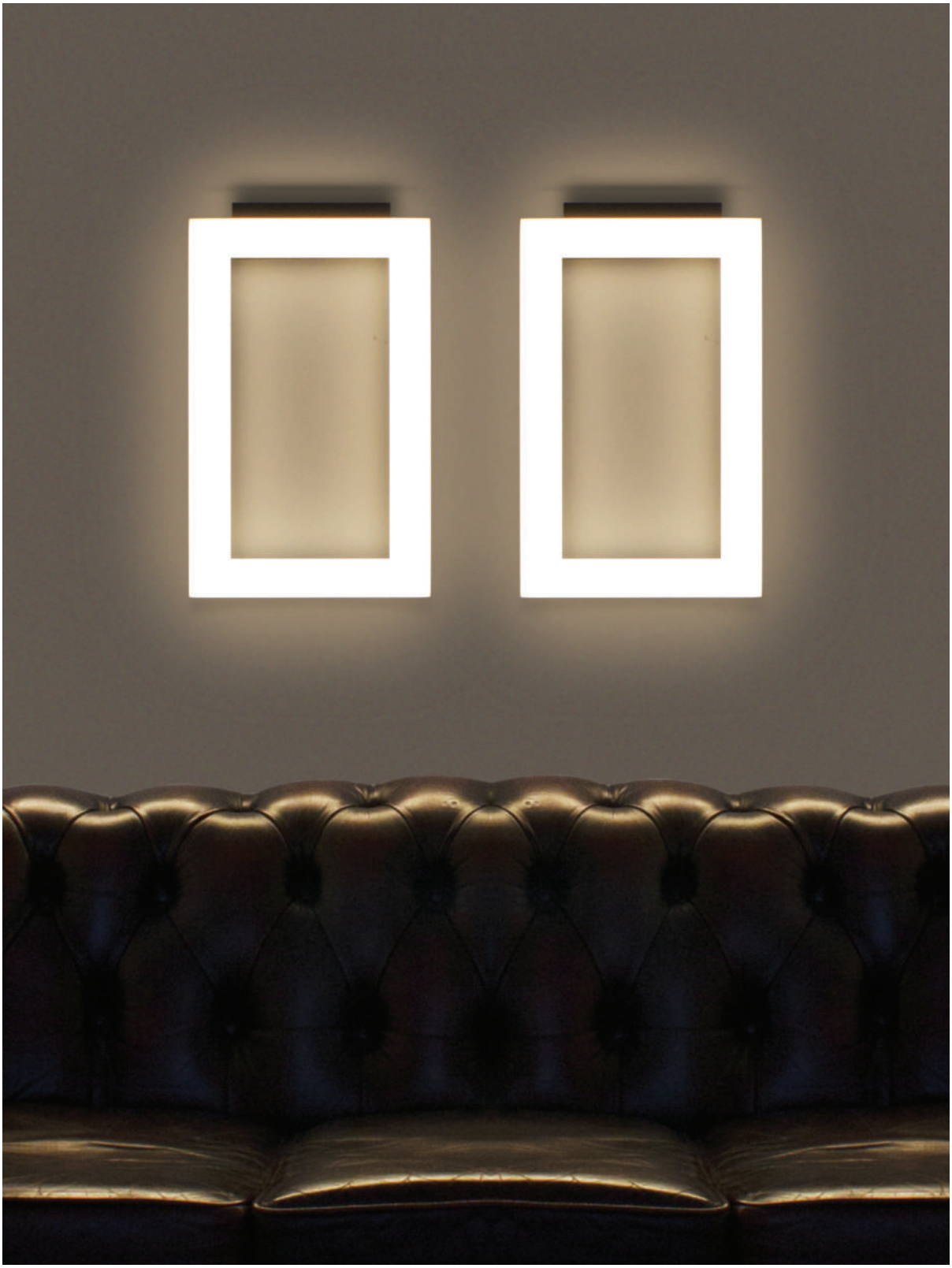

.LOOM

OPTION .A

[mm] [in]

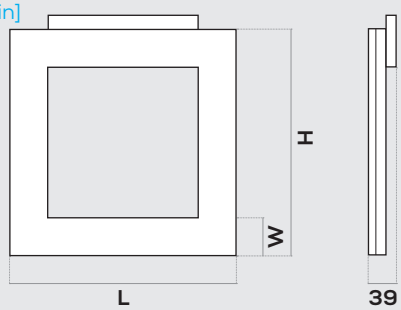

Versione con alimentazione remota (alimentatore non incluso). Per info vedi pp. 258 - 259. Dettagli J. Box a p. 254
Remote power supply version (driver not included). For info see pp. 258 - 259. J. Box details at p. 254

OPTION .B

[mm] [in]

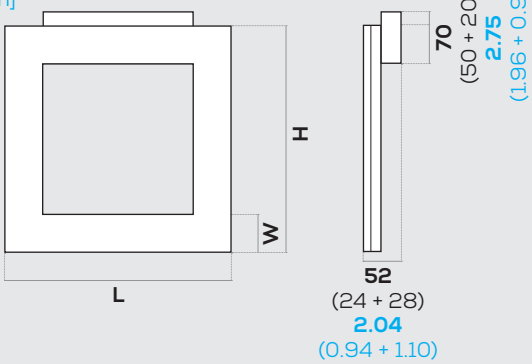

Versione con alimentazione integrata (alimentatore non incluso). Per info vedi p. 259 - **SOLO CONFORMITÀ EUROPEA**
Integrated power supply version (driver not included). For info see p. 259 - **ONLY CONFORMITÉ EUROPÉENNE**

Installazione
Installation

A parete
Wall

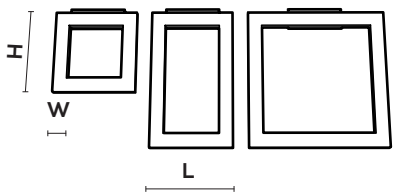

GENERAL INFO

IP65 e UL DAMP LOCATION su richiesta
On request IP65 and UL DAMP LOCATION

Loom a parete
Alluminio - Metacrilato
2700K/ 3000K/ 3500K/ 4000K/ 5700K/ TW - CRI › 90
Temperature colore 2000K, 2200K, 2500K, 5000K, 6500K, RGB, RGBW e RGBTW su richiesta
Nichia Optisolis™ (CRI 100) e *Nichia Vitasolis™* su richiesta

Loom wall
Aluminum - Methacrylate
2700K/ 3000K/ 3500K/ 4000K/ 5700K/ TW - CRI › 90
On request color temperature 2000K, 2200K, 2500K, 5000K, 6500K, RGB, RGBW and RGBTW
On request *Nichia Optisolis™* (CRI 100) and *Nichia Vitasolis™*

Finiture alluminio
Aluminum finishings

Standard Standard	Speciali Special
bianco white	
nero black	(esempi) (examples)

Colori e finiture speciali alluminio su richiesta (vedi p. 250)
On request special aluminium colors and finishings (see p. 250)

Finiture opale
Opal finishings

Standard Standard	Speciali Special
lucido gloss	opal milling
opaco matte	opal sculpture

Finiture speciali opale su richiesta (vedi p. 253)
On request opal special finishings (see p. 253)

Dimensioni
Size

[mm] [in]

W	L		H
50 mm	300 mm	x	300 mm
1.96 in	11.81 in		11.81 in
50 mm	300 mm	x	500 mm
1.96 in	11.81 in		19.68 in
50 mm	500 mm	x	500 mm
1.96 in	19.68 in		19.68 in

Altre dimensioni su richiesta
Custom sizes available

.LOOM

Polar diagram [cd/klm]

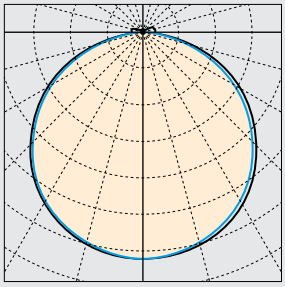

C180 — C270 — C0 — C90 —

UGR

X = 4 H, Y = 8 H	S =0.25 H
Indici di riflessione Reflectance indexes	70/ 50/ 20

.LOOM	UGR trasversale UGR crosswise	UGR longitudinale UGR endwise
W 50 300 x 300 mm W 1.96 11.81 x 11.81 in	> 19	> 19
W 50 300 x 500 mm W 1.96 11.81 x 19.68 in	> 19	> 19
W 50 500 x 500 mm W 1.96 19.68 x 19.68 in	> 19	> 19

Posizione LED
LED position

P1

LED sul perimetro esterno
LED on the external perimeter

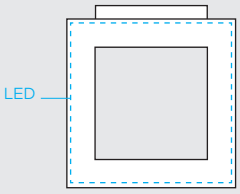

Nichia Optisolis™ e *Nichia Vitasolis™* su richiesta
On request *Nichia Optisolis™* and *Nichia Vitasolis™*

LIGHT INFO

LED Lifespan: L90 > 60.000 ore a 50° Celsius
Blue Light risk group (200 mm): EXEMPT UNLIMITED
Garanzia: 2 anni (disponibile estensione fino a 5 anni su richiesta)
Input LED: 24 V DC
Driver - Trasformatore: AC/DC 24 V

LED Lifespan: L90 > 60.000 hours at 50° Celsius
Blue Light risk group (200 mm): EXEMPT UNLIMITED
Warranty: 2 years (on request extension up to 5 years available)
Input LED: 24 V DC
Driver - Transformer: AC/DC 24 V

Temperatura colore
Color temperature

- 2700 K
- 3000 K
- 3500 K
- 4000 K
- 5700 K
- Tunable White

CCT 2000K, 2200K, 2500K, 5000K, 6500K, RGB, RGBW e RGBTW su richiesta
On request CCT 2000K, 2200K, 2500K, 5000K, 6500K, RGB, RGBW and RGBTW

Flusso luminoso output e potenza
Luminous flux output and power

W 50 300 x 300 mm W 1.96 11.81 x 11.81 in	**P1** 964 lm	24 W
W 50 300 x 500 mm W 1.96 11.81 x 19.68 in	**P1** 1235 lm	34 W
W 50 500 x 500 mm W 1.96 19.68 x 19.68 in	**P1** 2304 lm	47 W

Info LED
LED info

CRI R_a = 100 (*Nichia Optisolis™*) su richiesta
On request CRI R_a = 100 (*Nichia Optisolis™*)

CRI	R_a min 90 R_g min 50	
LED	Nichia	
Dimmerabile Dimmable	Si Yes	(vedi pp. 258 - 259) (see pp. 258 - 259)

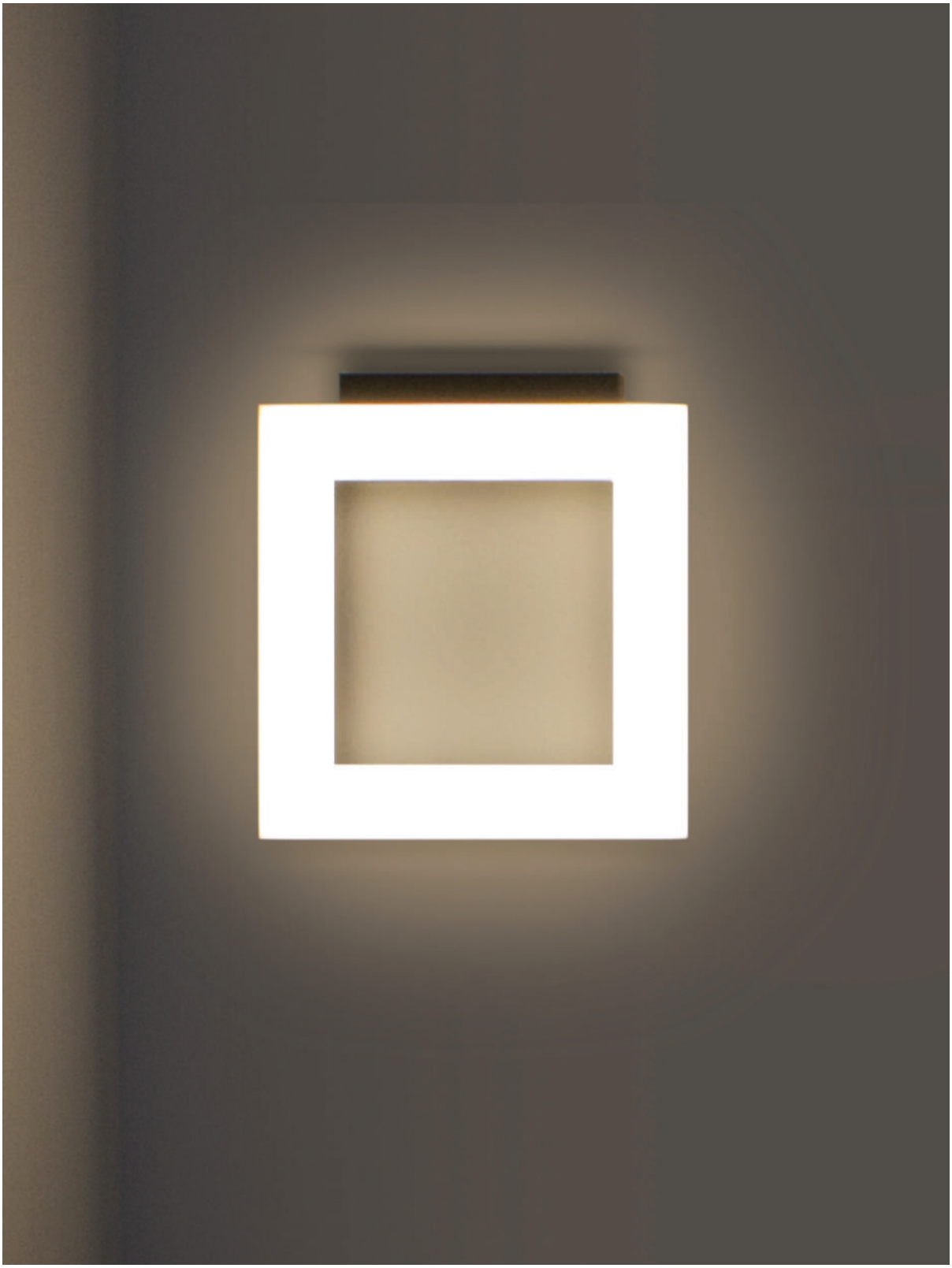

.LOOM

Codice prodotto
Product code

[mm] [in]

prodotto product		dimensioni sizes		flusso luminoso luminous flux		CCT		finiture alluminio aluminium finishings		finitura opale opal finishings		fissaggio fastening
LO.A	**.LOOM** alimentazione remota remote power supply	**03** **03**	W 50 300 x 300 W 1.96 11.81 x 11.81	**P1**	1 perimetro LED 1 LED perimeter	**27**	2700 K	**W**	bianco white	**G**	lucido gloss	**W** a parete wall
LO.B	**.LOOM** alimentazione integrata integrated power supply	**03** **05**	W 50 300 x 500 W 1.96 11.81 x 19.68			**30**	3000 K	**B**	nero black	**M**	opaco matte	**C** a soffitto ceiling
		05 **05**	W 50 500 x 500 W 1.96 19.68 x 19.68			**35**	3500 K	**S**	speciale[1] special[1]	**OM**	opal milling[1]	
						40	4000 K			**OS**	opal sculpture[1]	
						57	5700 K					
						TW	Tunable White					
						RQ	su richiesta on request					

[1]Finiture speciali su richiesta (vedi pp. 250 - 253)
[1]On request special finishings (see pp. 250 - 253)

Dimensioni disponibili
Available sizes

[mm] [in]

W 50
300 x 300
W 1.96
11.81 x 11.81

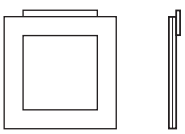

W 50
300 x 500
W 1.96
11.81 x 19.68

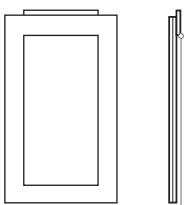

sistema di fissaggio
fixing system

W 50
500 x 500
W 1.96
19.68 x 19.68

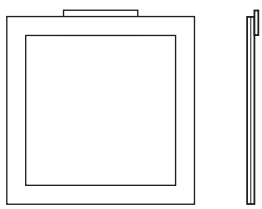

.DOT

FOLIO
LIGHT NEW DIMENSION

.DOT

OPTION .A

[mm] [in]

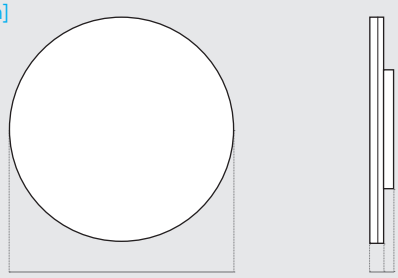

Versione con alimentazione remota (alimentatore non incluso). Per info vedi pp. 258 - 259. Dettagli J. Box a p. 255
Remote power supply version (driver not included). For info see pp. 258 - 259. J. Box details at p. 255

OPTION .B

[mm] [in]

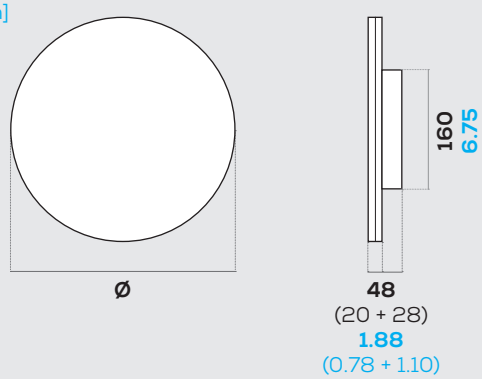

Versione con alimentazione integrata (alimentatore non incluso). Per info vedi p. 259 - **SOLO CONFORMITÀ EUROPEA**
Integrated power supply version (driver not included). For info see p. 259 - **ONLY CONFORMITÉ EUROPÉENNE**

Installazione
Installation

A soffitto
Ceiling

A parete
Wall

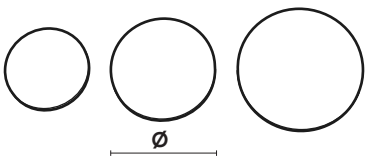

GENERAL INFO

IP65 e UL DAMP LOCATION su richiesta
On request IP65 and UL DAMP LOCATION

Dot a parete o a soffitto
Alluminio - Metacrilato
2700K/ 3000K/ 3500K/ 4000K/ 5700K/ TW - CRI › 90
Temperature colore 2000K, 2200K, 2500K, 5000K, 6500K, RGB, RGBW e RGBTW su richiesta
Nichia Optisolis™ (CRI 100) e *Nichia Vitasolis™* su richiesta

Dot wall or ceiling
Aluminum - Methacrylate
2700K/ 3000K/ 3500K/ 4000K/ 5700K/ TW - CRI › 90
On request color temperature 2000K, 2200K, 2500K, 5000K, 6500K, RGB, RGBW and RGBTW
On request *Nichia Optisolis™* (CRI 100) and *Nichia Vitasolis™*

Finiture alluminio
Aluminum finishings

Standard Standard	Speciali Special
bianco white	
nero black	(esempi) (examples)

Colori e finiture speciali alluminio su richiesta (vedi p. 250)
On request special aluminium colors and finishings (see p. 250)

Finiture opale
Opal finishings

Standard Standard	Speciali Special
lucido gloss	opal milling
opaco matte	opal sculpture

Finiture speciali opale su richiesta (vedi p. 253)
On request opal special finishings (see p. 253)

Dimensioni
Size

[mm] [in]

Ø	
200 mm	7.87 in
250 mm	9.84 in
300 mm	11.81 in

Altre dimensioni su richiesta
Custom sizes available

.DOT

Polar diagram [cd/klm]

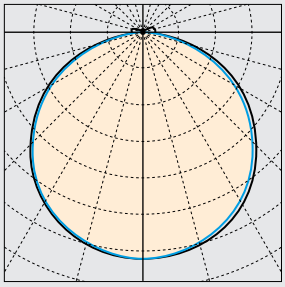

C180 — C270 — C0 — C90 —

UGR

X = 4 H, Y = 8 H	S =0.25 H
Indici di riflessione Reflectance indexes	70/ 50/ 20

.DOT	UGR trasversale UGR crosswise	UGR longitudinale UGR endwise
ø 200 mm ø 7.87 in	> 19	> 19
ø 250 mm ø 9.84 in	> 19	> 19
ø 300 mm ø 11.81 in	> 19	> 19

Posizione LED
LED position

P1

LED sul perimetro esterno
LED on the external perimeter

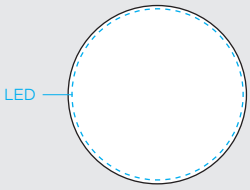

Nichia Optisolis™ e *Nichia Vitasolis™* su richiesta
On request *Nichia Optisolis™* and *Nichia Vitasolis™*

LIGHT INFO

LED Lifespan: L90 > 60.000 ore a 50° Celsius
Blue Light risk group (200 mm): EXEMPT UNLIMITED
Garanzia: 2 anni (disponibile estensione fino a 5 anni su richiesta)
Input LED: 24 V DC
Driver - Trasformatore: AC/DC 24 V

LED Lifespan: L90 > 60.000 hours at 50° Celsius
Blue Light risk group (200 mm): EXEMPT UNLIMITED
Warranty: 2 years (on request extension up to 5 years available)
Input LED: 24 V DC
Driver - Transformer: AC/DC 24 V

Temperatura colore
Color temperature

2700 K	4000 K
3000 K	5700 K
3500 K	Tunable White

CCT 2000K, 2200K, 2500K, 5000K, 6500K, RGB, RGBW e RGBTW su richiesta
On request CCT 2000K, 2200K, 2500K, 5000K, 6500K, RGB, RGBW and RGBTW

Flusso luminoso output e potenza
Luminous flux output and power

ø 200 mm	ø 7.87 in	**L1** 533 lm	11,5 W
ø 250 mm	ø 9.84 in	**L1** 701 lm	15,5 W
ø 300 mm	ø 11.81 in	**L1** 804 lm	22 W

Info LED
LED info

CRI R_a = 100 (*Nichia Optisolis™*) su richiesta
On request CRI R_a = 100 (*Nichia Optisolis™*)

CRI	R_a min 90 R_9 min 50	
LED	Nichia	
Dimmerabile Dimmable	Si Yes	(vedi pp. 258 - 259) (see pp. 258 - 259)

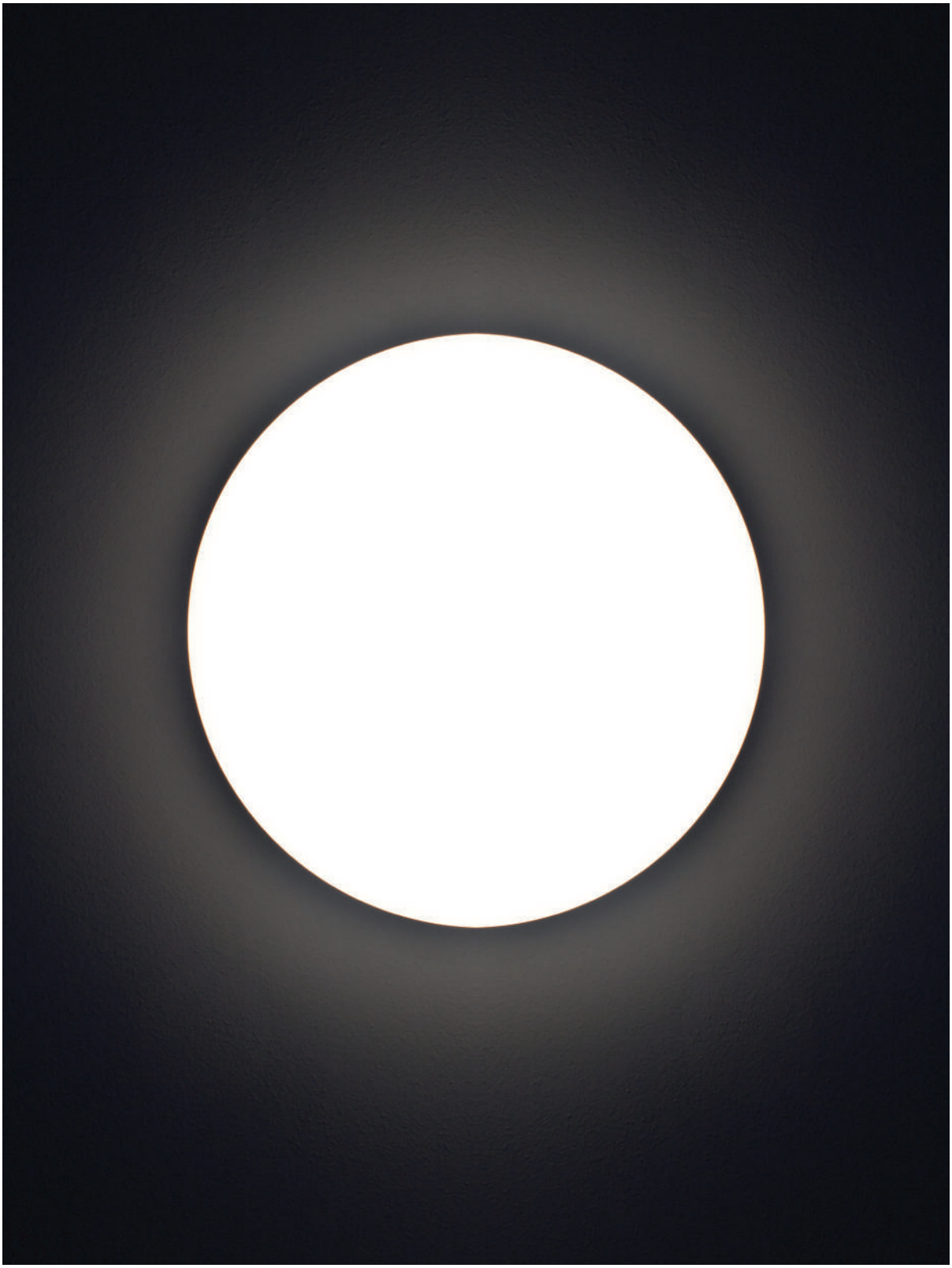

.DOT

Codice prodotto
Product code

[mm] [in]

prodotto product		dimensioni sizes		flusso luminoso luminous flux		CCT		finiture alluminio aluminium finishings		finitura opale opal finishings		fissaggio fastening	
DO.A	**.DOT** alimentazione remota remote power supply	**02**	ø 200 ø 7.87	**P1**	1 perimetro LED 1 LED perimeter	**27**	2700 K	**W**	bianco white	**G**	lucido gloss	**W**	a parete wall
DO.B	**.DOT** alimentazione integrata integrated power supply	**025**	ø 250 ø 9.84			**30**	3000 K	**B**	nero black	**M**	opaco matte	**C**	a soffitto ceiling
		03	ø 300 ø 11.81			**35**	3500 K	**S**	speciale[1] special[1]	**OM**	opal milling[1]		
						40	4000 K			**OS**	opal sculpture[1]		
						57	5700 K						
						TW	Tunable White						
						RQ	su richiesta on request						

[1]Finiture speciali su richiesta (vedi pp. 250 - 253)
[1]On request special finishings (see pp. 250 - 253)

Dimensioni disponibili
Available sizes

[mm] [in]

Ø 200 | **Ø 7.87**

Ø 250 | **Ø 9.84**

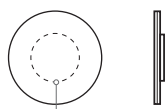

Ø 300 | **Ø 11.81**

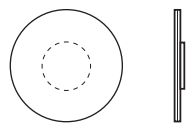

sistema di fissaggio
fixing system

.MINUS

FOLIO
LIGHT NEW DIMENSION

.MINUS

OPTION .A

[mm] [in]

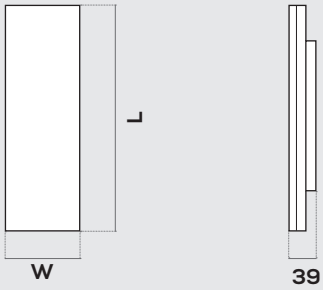

Versione con alimentazione remota (alimentatore non incluso). Per info vedi pp. 258 - 259. Dettagli J. Box a p. 256
Remote power supply version (driver not included). For info see pp. 258 - 259. J. Box details at p. 256

OPTION .B

[mm] [in]

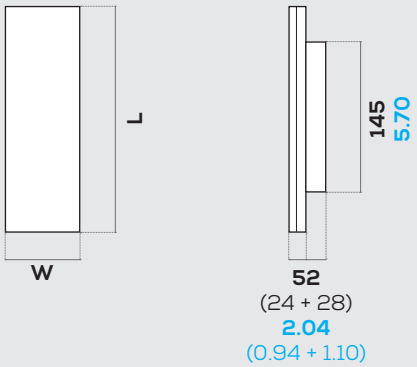

Versione con alimentazione integrata (alimentatore non incluso). Per info vedi p. 259 - **SOLO CONFORMITÀ EUROPEA**
Integrated power supply version (driver not included). For info see p. 259 - **ONLY CONFORMITÉ EUROPÉENNE**

Installazione
Installation

A soffitto
Ceiling

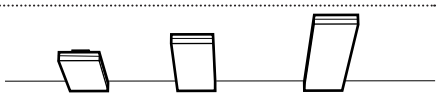

A parete
Wall

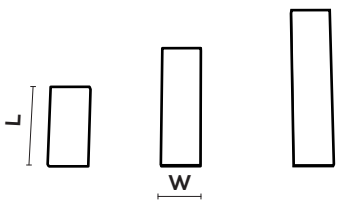

GENERAL INFO

IP65 e UL DAMP LOCATION su richiesta
On request IP65 and UL DAMP LOCATION

Minus a parete o a soffitto
Alluminio - Metacrilato
2700K/ 3000K/ 3500K/ 4000K/ 5700K/ TW - CRI › 90
Temperature colore 2000K, 2200K, 2500K, 5000K, 6500K, RGB, RGBW e RGBTW su richiesta
Nichia Optisolis™ (CRI 100) e *Nichia Vitasolis™* su richiesta

Minus wall or ceiling
Aluminum - Methacrylate
2700K/ 3000K/ 3500K/ 4000K/ 5700K/ TW - CRI › 90
On request color temperature 2000K, 2200K, 2500K, 5000K, 6500K, RGB, RGBW and RGBTW
On request *Nichia Optisolis™* (CRI 100) and *Nichia Vitasolis™*

Finiture alluminio
Aluminum finishings

Standard Standard	Speciali Special
bianco white	
nero black	(esempi) (examples)

Colori e finiture speciali alluminio su richiesta (vedi p. 250)
On request special aluminium colors and finishings (see p. 250)

Finiture opale
Opal finishings

Standard Standard	Speciali Special
lucido gloss	opal milling
opaco matte	opal sculpture

Finiture speciali opale su richiesta (vedi p. 253)
On request opal special finishings (see p. 253)

Dimensioni
Size

[mm] [in]

W			L	
100 mm	3.93 in	x	200 mm	7.87 in
100 mm	3.93 in	x	300 mm	11.81 in
100 mm	3.93 in	x	400 mm	15.74 in

Altre dimensioni su richiesta
Custom sizes available

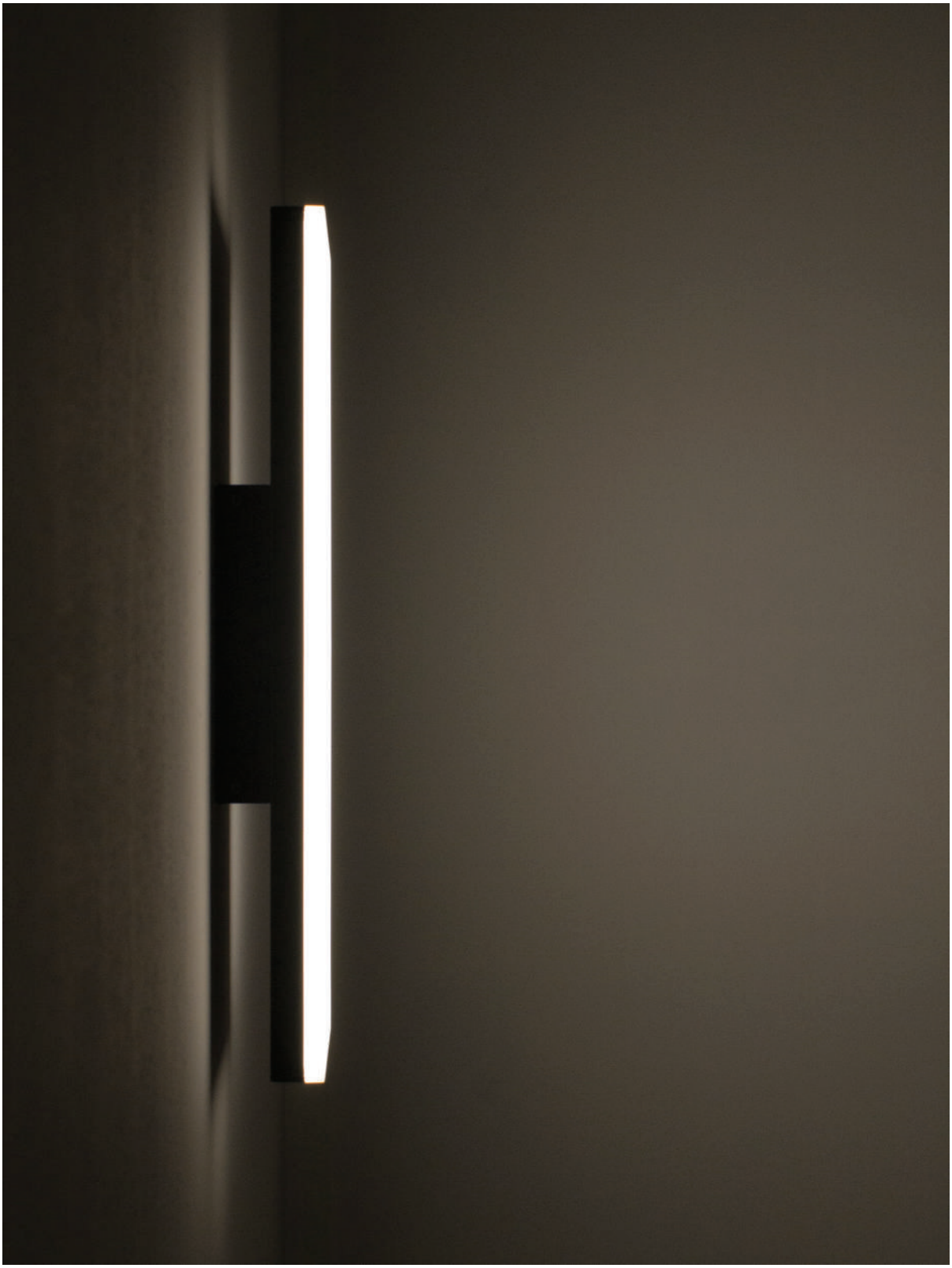

.MINUS

Polar diagram [cd/klm]

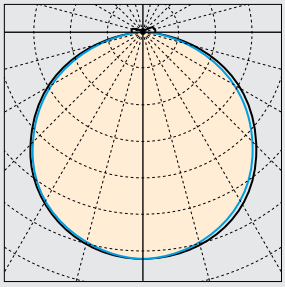

C180 — C270 — C0 — C90 —

UGR

X = 4 H, Y = 8 H	S =0.25 H
Indici di riflessione Reflectance indexes	70/ 50/ 20

.MINUS	UGR trasversale UGR crosswise	UGR longitudinale UGR endwise
100 x 200 mm 3.93 x 7.87 in	< 19	< 19
100 x 300 mm 3.93 x 11.81 in	19,4	18,9
100 x 400 mm 3.93 x 15.74 in	19,5	19,1

Posizione LED
LED position

L1

un lato LED
one LED side

L2

due lati LED
two LED sides

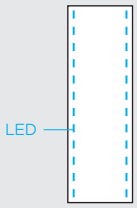

Nichia Optisolis™ e *Nichia Vitasolis™* su richiesta
On request *Nichia Optisolis™* and *Nichia Vitasolis™*

LIGHT INFO

LED Lifespan: L90 > 60.000 ore a 50° Celsius
Blue Light risk group (200 mm): EXEMPT UNLIMITED
Garanzia: 2 anni (disponibile estensione fino a 5 anni su richiesta)
Input LED: 24 V DC
Driver - Trasformatore: AC/DC 24 V

LED Lifespan: L90 > 60.000 hours at 50° Celsius
Blue Light risk group (200 mm): EXEMPT UNLIMITED
Warranty: 2 years (on request extension up to 5 years available)
Input LED: 24 V DC
Driver - Transformer: AC/DC 24 V

Temperatura colore
Color temperature

- 2700 K
- 3000 K
- 3500 K
- 4000 K
- 5700 K
- Tunable White

CCT 2000K, 2200K, 2500K, 5000K, 6500K, RGB, RGBW e RGBTW su richiesta
On request CCT 2000K, 2200K, 2500K, 5000K, 6500K, RGB, RGBW and RGBTW

Flusso luminoso output e potenza
Luminous flux output and power

100 x 200 mm 3.93 x 7.87 in	**L1** 157 lm **L2** 300 lm	4,5 W 9 W
100 x 300 mm 3.93 x 11.81 in	**L1** 265 lm **L2** 500 lm	6,5 W 13 W
100 x 400 mm 3.93 x 15.74 in	**L1** 360 lm **L2** 700 lm	9 W 18 W

Info LED
LED info

CRI R_a = 100 (*Nichia Optisolis™*) su richiesta
On request CRI R_a = 100 (*Nichia Optisolis™*)

CRI	R_a min 90 R_9 min 50	
LED	Nichia	
Dimmerabile Dimmable	Si Yes	(vedi pp. 258 - 259) (see pp. 258 - 259)

.MINUS

Codice prodotto
Product code

[mm] [in]

prodotto product		dimensioni sizes		flusso luminoso luminous flux		CCT		finiture alluminio aluminium finishings		finitura opale opal finishings		fissaggio fastening
MI.A	**.MINUS** alimentazione remota remote power supply	**10** **20**	100 x 200 3.93 x 7.87	**L1**	1 lato LED 1 LED side	**27**	2700 K	**W**	bianco white	**G**	lucido gloss	**W** a parete wall
MI.B	**.MINUS** alimentazione integrata integrated power supply	**10** **30**	100 x 300 3.93 x 11.81	**L2**	2 lati LED 2 LED sides	**30**	3000 K	**B**	nero black	**M**	opaco matte	**C** a soffitto ceiling
		10 **40**	100 x 400 3.93 x 15.74			**35**	3500 K	**S**	speciale[1] special[1]	**OM**	opal milling*	
						40	4000 K			**OS**	opal sculpture[1]	
						57	5700 K					
						TW	Tunable White					
						RQ	su richiesta on request					

[1]Finiture speciali su richiesta (vedi pp. 250 - 253)
[1]On request special finishings (see pp. 250 - 253)

Dimensioni disponibili
Available sizes

[mm] [in]

100 x 200 | **3.93 x 7.87**

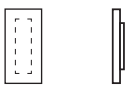

100 x 300 | **3.93 x 11.81**

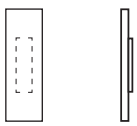

100 x 400 | **3.93 x 15.74**

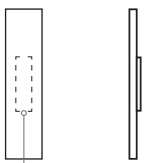

sistema di fissaggio
fixing system

.PIXEL

FOLIO®
LIGHT NEW DIMENSION

.PIXEL

OPTION .A

[mm] [in]

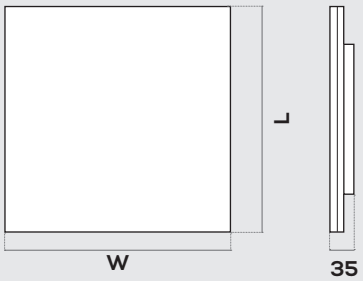

35
(24 + 15)
1.53
(0.94 + 0.59)

Versione con alimentazione remota (alimentatore non incluso). Per info vedi pp. 258 - 259. Dettagli J. Box a p. 257
Remote power supply version (driver not included). For info see pp. 258 - 259. J. Box details at p. 257

OPTION .B

[mm] [in]

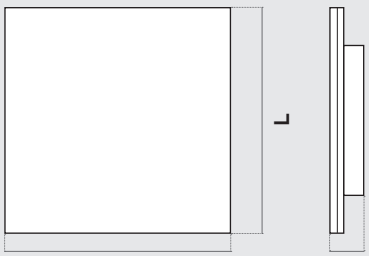

52
(24 + 28)
2.04
(0.94 + 1.10)

Versione con alimentazione integrata (alimentatore non incluso). Per info vedi p. 259 - **SOLO CONFORMITÀ EUROPEA**
Integrated power supply version (driver not included). For info see p. 259 - **ONLY CONFORMITÉ EUROPÉENNE**

Installazione
Installation

A soffitto
Ceiling

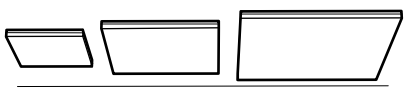

A parete
Wall

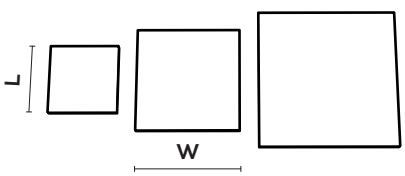

GENERAL INFO

IP65 e UL DAMP LOCATION su richiesta
On request IP65 and UL DAMP LOCATION

Pixel a parete o a soffitto
Alluminio - Metacrilato
2700K/ 3000K/ 3500K/ 4000K/ 5700K/ TW - CRI › 90
Temperature colore 2000K, 2200K, 2500K, 5000K, 6500K, RGB, RGBW e RGBTW su richiesta
Nichia Optisolis™ (CRI 100) e *Nichia Vitasolis™* su richiesta

Pixel wall or ceiling
Aluminum - Methacrylate
2700K/ 3000K/ 3500K/ 4000K/ 5700K/ TW - CRI › 90
On request color temperature 2000K, 2200K, 2500K, 5000K, 6500K, RGB, RGBW and RGBTW
On request *Nichia Optisolis™* (CRI 100) and *Nichia Vitasolis™*

Finiture alluminio
Aluminum finishings

Standard Standard	Speciali Special
bianco white	
nero black	(esempi) (examples)

Colori e finiture speciali alluminio su richiesta (vedi p. 250)
On request special aluminium colors and finishings (see p. 250)

Finiture opale
Opal finishings

Standard Standard	Speciali Special
lucido gloss	opal milling
opaco matte	opal sculpture

Finiture speciali opale su richiesta (vedi p. 253)
On request opal special finish (see p. 253)

Dimensioni
Size

[mm] [in]

W			L	
200 mm	7.87 in	x	200 mm	7.87 in
250 mm	9.84 in	x	250 mm	9.84 in
300 mm	11.81 in	x	300 mm	11.81 in

Altre dimensioni su richiesta
Custom sizes available

.PIXEL

Polar diagram [cd/klm]

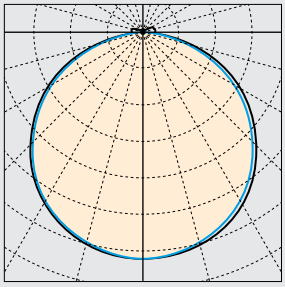

C180 — C270 — C0 — C90 —

UGR

X = 4 H, Y = 8 H	S =0.25 H
Indici di riflessione Reflectance indexes	70/ 50/ 20

.PIXEL	UGR trasversale UGR crosswise	UGR longitudinale UGR endwise
200 x 200 mm 7.87 x 7.87 in	< 19	< 19
250 x 250 mm 9.84 x 9.84 in	< 19	< 19
300 x 300 mm 11.81 x 11.81 in	< 19	< 19

Posizione LED
LED position

L2

due lati LED
two LED sides

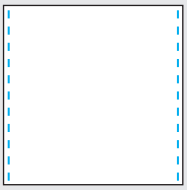

L4

quattro lati LED
four LED sides

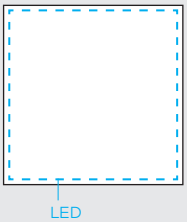

Nichia Optisolis™ e *Nichia Vitasolis™* su richiesta
On request *Nichia Optisolis™* and *Nichia Vitasolis™*

LIGHT INFO

LED Lifespan: L90 > 60.000 ore a 50° Celsius
Blue Light risk group (200 mm): EXEMPT UNLIMITED
Garanzia: 2 anni (disponibile estensione fino a 5 anni su richiesta)
Input LED: 24 V DC
Driver - Trasformatore: AC/DC 24 V

LED Lifespan: L90 > 60.000 hours at 50° Celsius
Blue Light risk group (200 mm): EXEMPT UNLIMITED
Warranty: 2 years (on request extension up to 5 years available)
Input LED: 24 V DC
Driver - Transformer: AC/DC 24 V

Temperatura colore
Color temperature

- 2700 K
- 3000 K
- 3500 K
- 4000 K
- 5700 K
- Tunable White

CCT 2000K, 2200K, 2500K, 5000K, 6500K, RGB, RGBW e RGBTW su richiesta
On request CCT 2000K, 2200K, 2500K, 5000K, 6500K, RGB, RGBW and RGBTW

Flusso luminoso output e potenza
Luminous flux output and power

200 x 200 mm 7.87 x 7.87 in	**L2** 372 lm **L4** 744 lm	9 W 18 W
250 x 250 mm 9.84 x 9.84 in	**L2** 420 lm **L4** 845 lm	12.5 W 25 W
300 x 300 mm 11.81 x 11.81 in	**L2** 476 lm **L4** 950 lm	15 W 30 W

Info LED
LED info

CRI R_a = 100 (*Nichia Optisolis™*) su richiesta
On request CRI R_a = 100 (*Nichia Optisolis™*)

CRI	R_a min 90 R_9 min 50	
LED	Nichia	
Dimmerabile Dimmable	Si Yes	(vedi pp. 258 - 259) (see pp. 258 - 259)

.PIXEL

Codice prodotto
Product code

[mm] [in]

	prodotto product		dimensioni sizes		flusso luminoso luminous flux		CCT		finiture alluminio aluminium finishings		finitura opale opal finishings		fissaggio fastening
PI.A	**.PIXEL** alimentazione remota remote power supply	**02** **02**	200 x 200 7.87 x 7.87	**L2**	2 lati LED 2 LED sides	**27**	2700 K	**W**	bianco white	**G**	lucido gloss	**W**	a parete wall
PI.B	**.PIXEL** alimentazione integrata integrated power supply	**025** **025**	250 x 250 9.84 x 9.84	**L4**	4 lati LED 4 LED sides	**30**	3000 K	**B**	nero black	**M**	opaco matte	**C**	a soffitto ceiling
		03 **03**	300 x 300 11.81 x 11.81			**35**	3500 K	**S**	speciale[1] special[1]	**OM**	opal milling[1]		
						40	4000 K			**OS**	opal sculpture[1]		
						57	5700 K						
						TW	Tunable White						
						RQ	su richiesta on request						

[1]Finiture speciali su richiesta (vedi pp. 250 - 253)
[1]On request special finishings (see pp. 250 - 253)

Dimensioni disponibili
Available sizes

[mm] [in]

200 x 200 | **7.87 x 7.87**

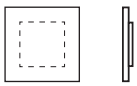

250 x 250 | **9.84 x 9.84**

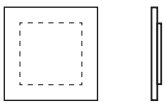

300 x 300 | **11.81 x 11.81**

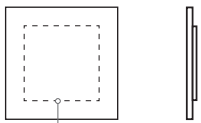

sistema di fissaggio
fixing system

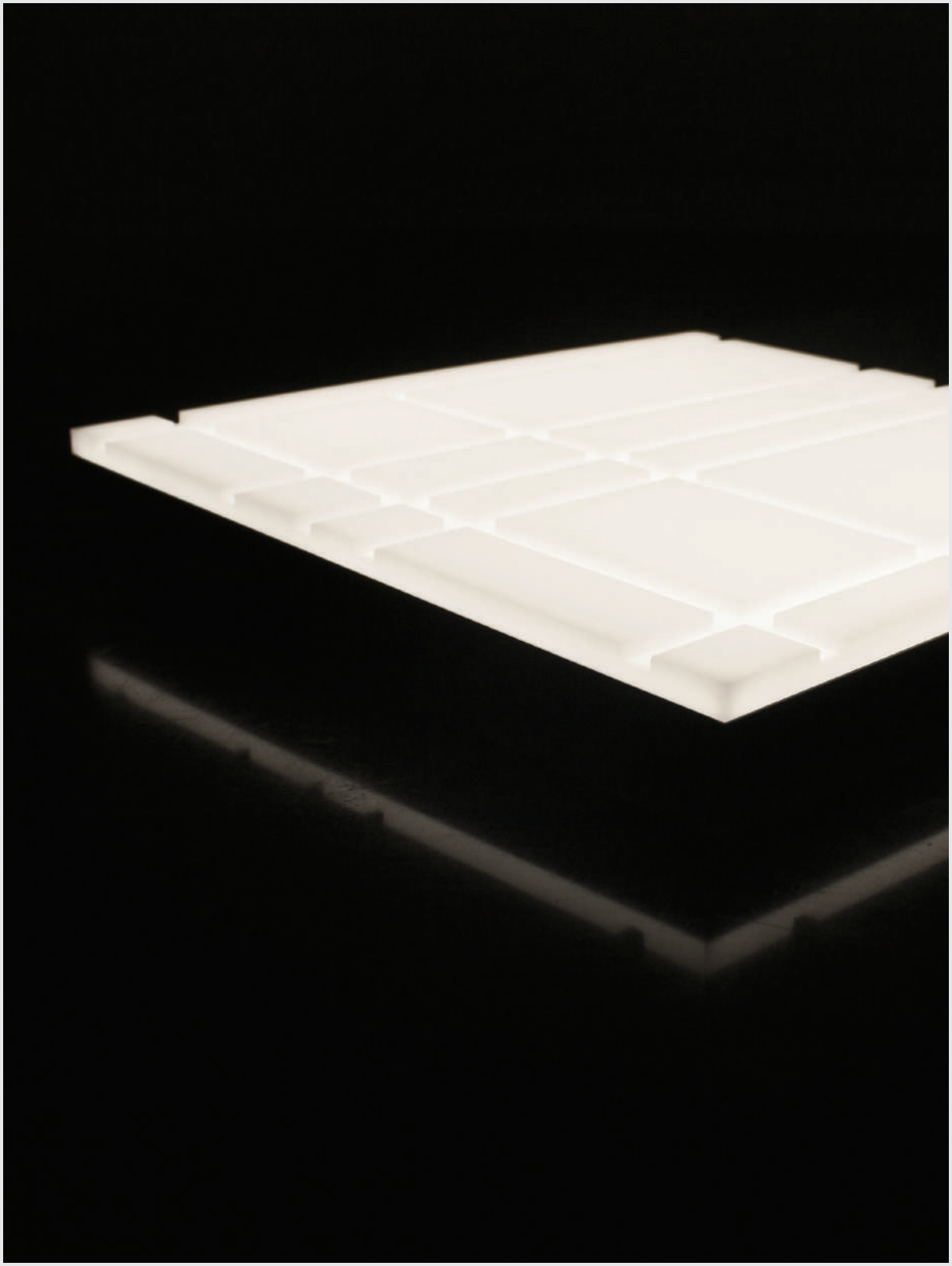

DETTAGLI E FINITURE
DETAILS AND FINISHINGS

Finiture standard alluminio
Standard aluminium finishings

Bianco
White

Nero
Black

Finiture speciali alluminio - verniciatura (esempi)
Special aluminium finishings - liquid painting (e.g.)

Bronzo
Bronze

Ottone
Brass

RAL 3005

Rame
Copper

RAL 7035

RAL 7033

Finiture speciali alluminio - ossidazione (esempi)
Special aluminium finishings - oxidation (e.g.)

Bronzo
Bronze

Ottone
Brass

Oro
Gold

Rame
Copper

Cromato
Chrome

Champagne
Champagne

FINITURE OPALE
OPAL FINISHINGS

Finiture standard opale
Standard opal finishings

Lucido
Gloss

Opaco
Matte

OPAL MILLING

Finiture speciali opale - fresatura
Special opal finishings - milling

Su richiesta grafica personalizzabile
On request customizable graphic

La tridimensionalità, resa dalla fresatura del diffusore opale, crea dinamicità sulla superficie e permette alla luce di muoversi tra effetti di chiaro-scuro. L'alta qualità della sorgente luminosa è garantita dalla tecnologia FOLIO® che, unita alla fresatura, consente di lavorare con precisione anche le trame più complesse.

The three-dimensionality, made by milling the opal diffuser, creates dynamism on the surface, allowing brightness to move between light and shade effects. The high quality of the light source is guaranteed by the FOLIO® technology which, together with the milling, allows to create with precision even the most complex textures.

OPAL SCULPTURE

Finiture speciali opale - incisione laser
Special opal finishings - laser engraving

Su richiesta grafica personalizzabile
On request customizable graphic

L'incisione della superficie opale attraverso lavorazioni laser di ultima generazione, impreziosice la sorgente luminosa creando delicati bassorilievi che le conferiscono carattere ed individualità. L'elevata precisione del processo di rimozione del materiale tramite incisione laser garantisce l'eccellente resa dei prodotti FOLIO®.

The opal surface engraving, through latest laser technologies, make the luminous fount more precious making delicate low reliefs that give character and individuality to the panels.
The high precision of the material removal process by laser engraving guarantees the excellent yield of the FOLIO® products.

.LOOM - SPECIFICHE COVER PER J. BOX
J. BOX COVER SPECIFICATIONS

Dimensioni e sezione
Section and sizes [mm] [in]

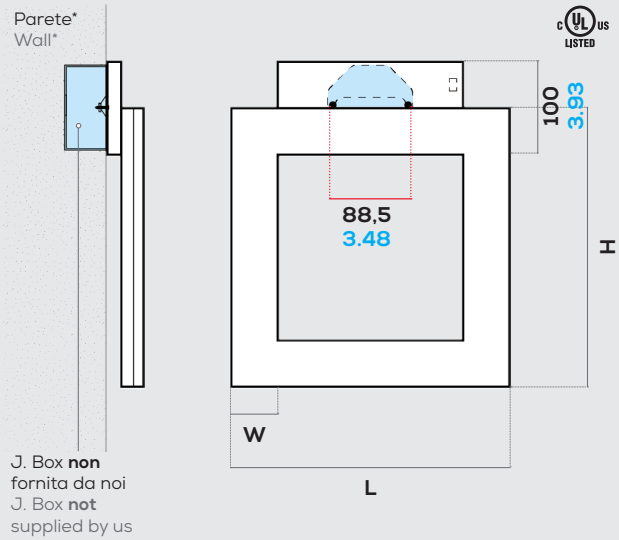

Versione per installazione Loom su J. Box (non fornita da noi).
Version for Loom UL installation on J. Box (not supplied by us).

Dettagli installazione
Installation details

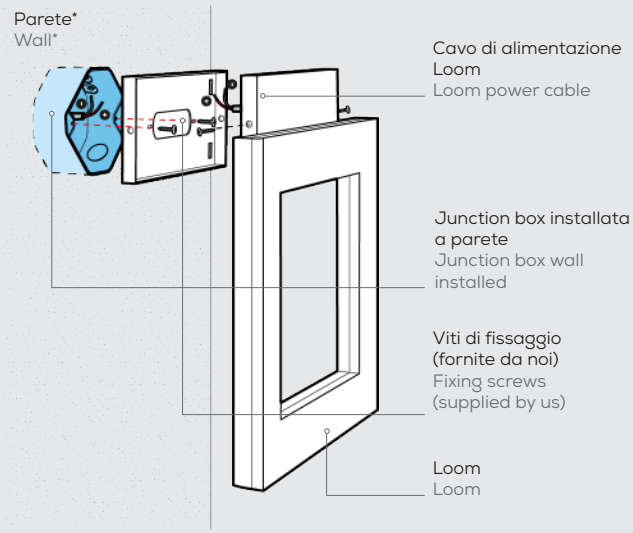

*Fissaggio a soffitto non disponibile
*Ceiling fixing not available

.LOOM - SPECIFICHE COVER
COVER SPECIFICATIONS

Dimensioni e sezione
Section and sizes [mm] [in]

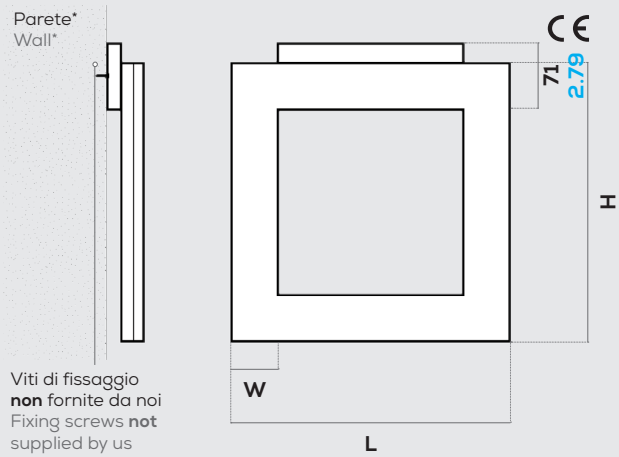

Versione per installazione Loom - **SOLO CONFORMITÀ EUROPEA**
Version for Loom installation - **ONLY CONFORMITÉ EUROPÉENNE**

Dettagli installazione
Installation details

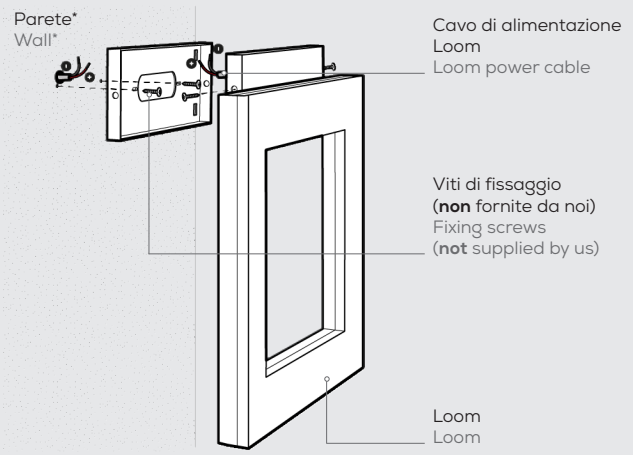

*Fissaggio a soffitto non disponibile
*Ceiling fixing not available

.DOT - SPECIFICHE COVER PER J. BOX
J. BOX COVER SPECIFICATIONS

Dimensioni e sezione
Section and sizes [mm] [in]

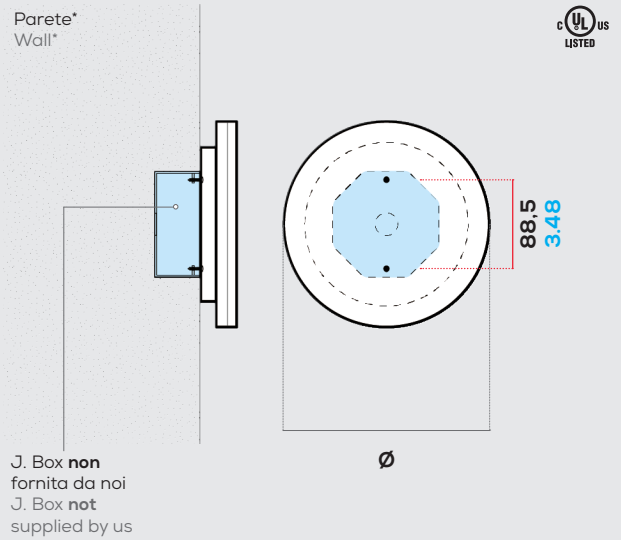

Versione per installazione Dot su J. Box (non fornita da noi).
Version for Dot UL installation on J. Box (not supplied by us).

Dettagli installazione
Installation details

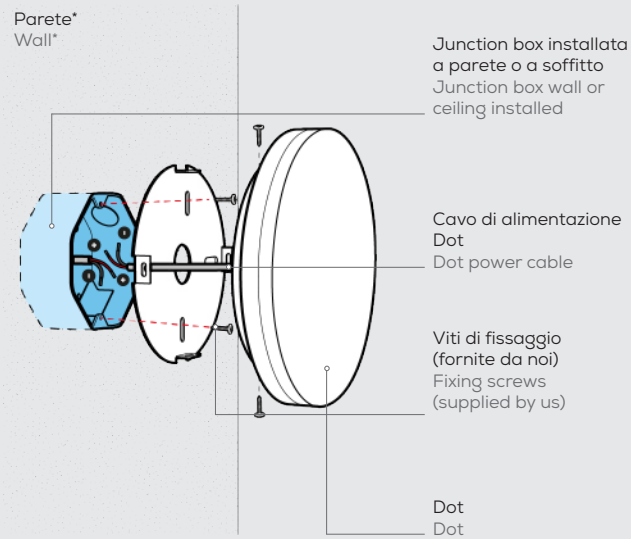

*Il fissaggio a soffitto segue la stessa procedura
*Ceiling fixing follow the same procedure

.DOT - SPECIFICHE COVER
COVER SPECIFICATIONS

Dimensioni e sezione
Section and sizes [mm] [in]

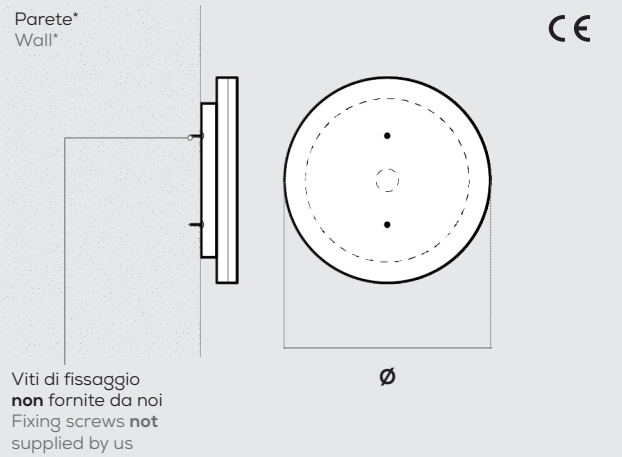

Versione per installazione Dot - **SOLO CONFORMITÀ EUROPEA**
Version for Dot installation - **ONLY CONFORMITÉ EUROPÉENNE**

Dettagli installazione
Installation details

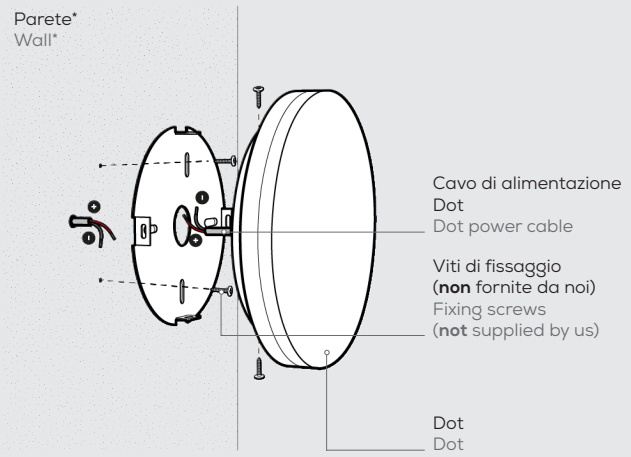

*Il fissaggio a soffitto segue la stessa procedura
*Ceiling fixing follow the same procedure

.MINUS - SPECIFICHE COVER PER J. BOX
J. BOX COVER SPECIFICATIONS

Dimensioni e sezione
Section and sizes [mm] [in]

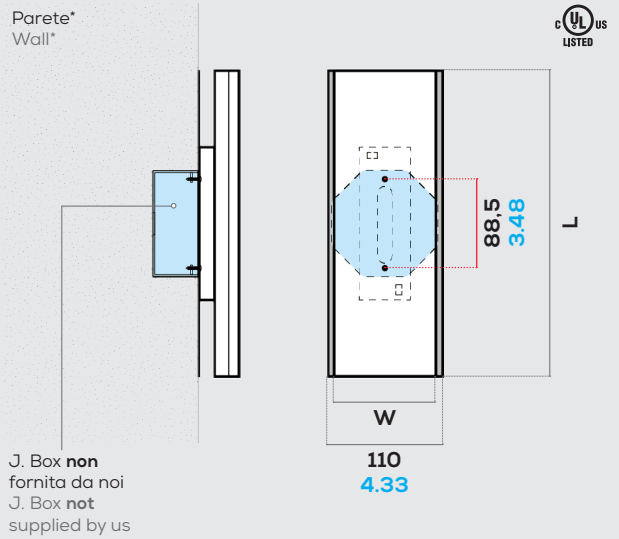

Versione per installazione Minus su J. Box (non fornita da noi).
Version for Minus UL installation on J. Box (not supplied by us).

Dettagli installazione
Installation details

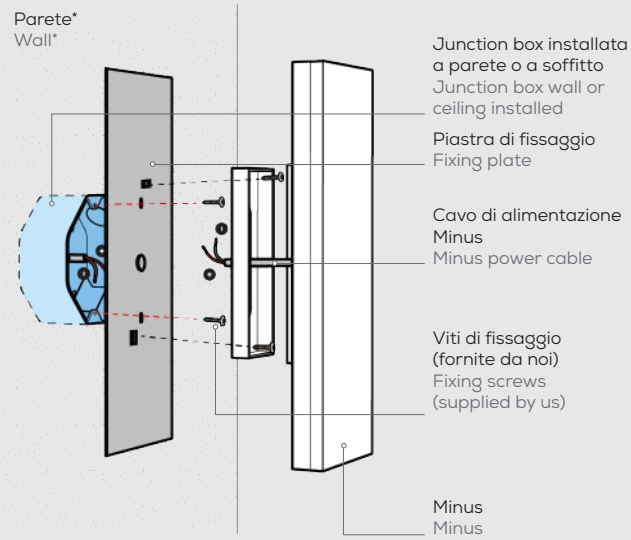

*Il fissaggio a soffitto segue la stessa procedura
*Ceiling fixing follow the same procedure

.MINUS - SPECIFICHE COVER
COVER SPECIFICATIONS

Dimensioni e sezione
Section and sizes [mm] [in]

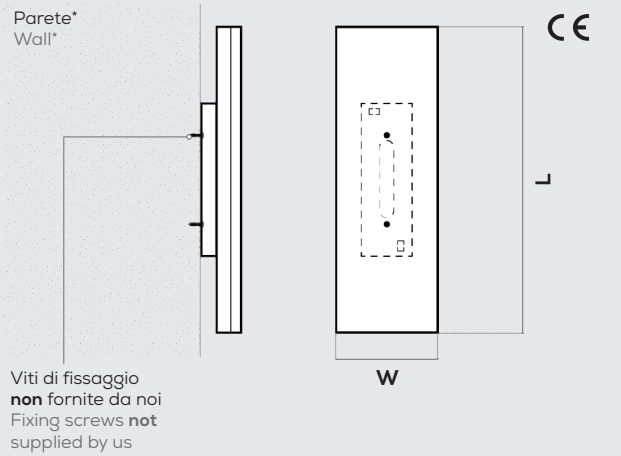

Versione per installazione Minus - **SOLO CONFORMITÀ EUROPEA**
Version for Minus installation - **ONLY CONFORMITÉ EUROPÉENNE**

Dettagli installazione
Installation details

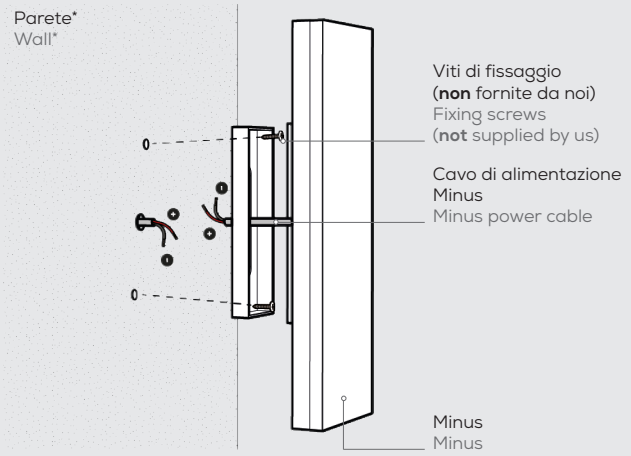

*Il fissaggio a soffitto segue la stessa procedura
*Ceiling fixing follow the same procedure

.PIXEL - SPECIFICHE COVER PER J. BOX
J. BOX COVER SPECIFICATIONS

Dimensioni e sezione
Section and sizes [mm] [in]

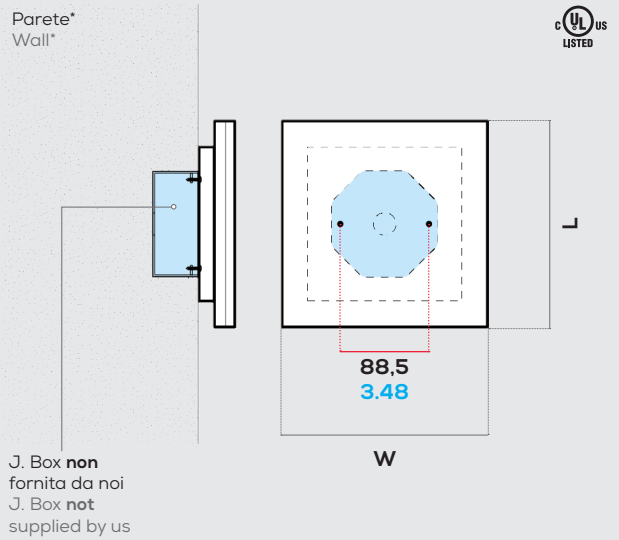

Versione per installazione Minus su J. Box (non fornita da noi).
Version for Minus UL installation on J. Box (not supplied by us).

Dettagli installazione
Installation details

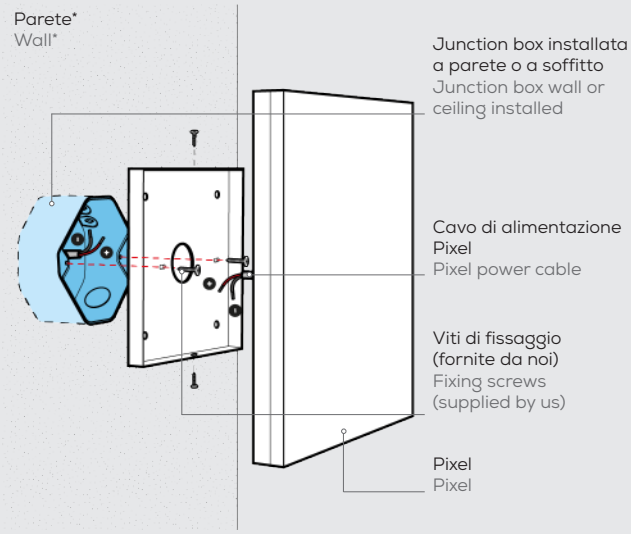

*Il fissaggio a soffitto segue la stessa procedura
*Ceiling fixing follow the same procedure

.PIXEL - SPECIFICHE COVER
COVER SPECIFICATIONS

Dimensioni e sezione
Section and sizes [mm] [in]

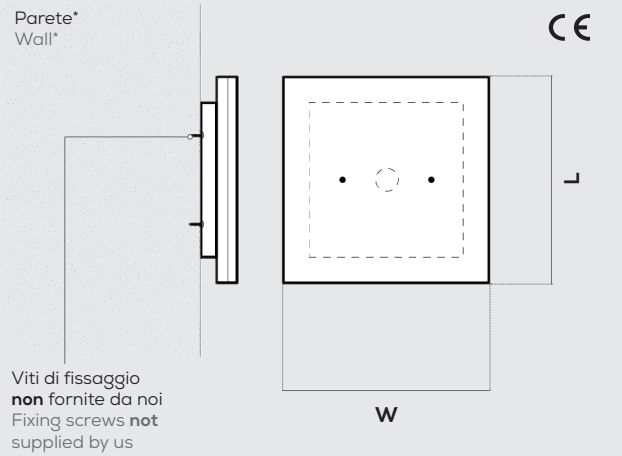

Versione per installazione Minus - **SOLO CONFORMITÀ EUROPEA**
Version for Minus installation - **ONLY CONFORMITÉ EUROPÉENNE**

Dettagli installazione
Installation details

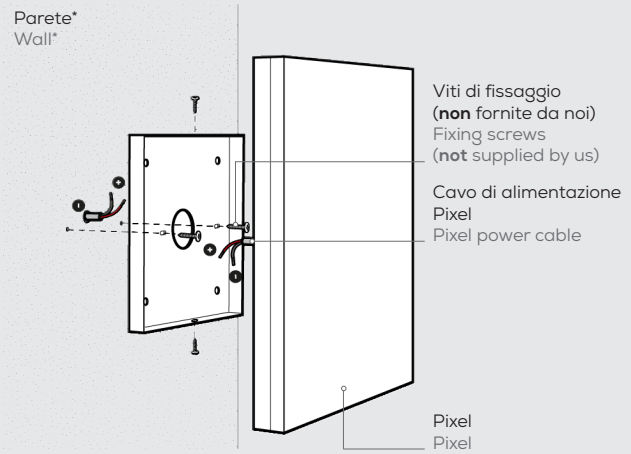

*Il fissaggio a soffitto segue la stessa procedura
*Ceiling fixing follow the same procedure

ALIMENTATORI E DIMMER
POWER SUPPLIES AND DIMMING INTERFACES

Certificazione UL
UL listed

Alimentatori remoti e dimmers Remote drivers and dimmers		Dimesioni (box + alimentatore) Sizes (box + power supply) [mm] [in]
TY25 LPF - 25D - 24	Potenza massima: 25W Maximum output power: 25W	**L** 245 x **W** 64 x **H** 37 mm **L** 9.64 x **W** 2.51 x **H** 1.45 in
TY40 LPF - 40D - 24	Potenza massima: 40W Maximum output power: 40W	**L** 245 x **W** 64 x **H** 37 mm **L** 9.64 x **W** 2.51 x **H** 1.45 in
TY60 LPF - 60D - 24	Potenza massima: 60W Maximum output power: 60W	**L** 245 x **W** 64 x **H** 37 mm **L** 9.64 x **W** 2.51 x **H** 1.45 in
TY80 HLG - 80H - 24BL	Potenza massima: 80W Maximum output power: 80W	Box non in dotazione Box not supplied
TY100 HLG - 100H - 24B	Potenza massima: 100W Maximum output power: 100W	**L** 245 x **W** 64 x **H** 37 mm **L** 10.63 x **W** 2.51 x **H** 1.45 in
CDUL Dimmer interface 0-10	**UL LISTED**	**L** 110 x **W** 64 x **H** 52 mm **L** 4.33 x **W** 2.51 x **H** 2.04 in
LEO Dimmer interface DMX or DALI	**UR RECOGNIZED**	**L** 45 x **W** 58 x **H** 25 mm **L** 1.77 x **W** 2.28 x **H** 0.98 in
DOC Dimmer interface DMX or DALI for TW or RGB	**UR RECOGNIZED**	**L** 71 x **W** 97 x **H** 62 mm **L** 2.79 x **W** 3.81 x **H** 2.44 in

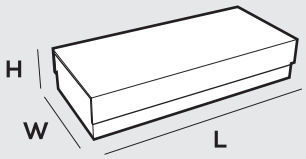

Posizionamento alimentatore
Power supply positioning

Alimentazione remota
Remote power supply

Alimentatore
Power supply

I prodotti FOLIO® sono Classe II. I nostri alimentatori e le nostre interfacce non possono essere inseriti nella cover.
FOLIO® products are Class II. Our drivers and interfaces do not fit in the coverplate.

ALIMENTATORI E DIMMER
POWER SUPPLIES AND DIMMING INTERFACES

Conformità europea
Conformitè européenne

		.DOT .PIXEL		.LOOM .MINUS	
		Alimentazione remota* Remote power supply*	Alimentazione integrata Integrated power supply	Alimentazione remota* Remote power supply*	Alimentazione integrata Integrated power supply
ON/OFF		Si Yes	Si Yes	Si Yes	Si Yes
0-10 V	Con PWM With PWM	Si Yes	No No	Si Yes	No No
DALI		Si Yes	Si Yes	Si Yes	No No
CASAMBI		Si Yes	Si Yes	Si Yes	No No
DMX		Si Yes	Si Yes	Si Yes	No No
POTENZIOMETRO **POTENTIOMETER**	Con PWM With PWM	Si Yes	No No	Si Yes	No No
DIM TO WARM		Si Yes	No No	Si Yes	No No

*Box disponibile su richiesta
*Box available on request

Posizionamento alimentatore
Power supply positioning

Alimentazione integrata Integrated power supply	Alimentazione remota* Remote power supply*

Alimentatore
Power supply

.ZERO

FOLIO®
LIGHT NEW DIMENSION

Il sistema ZERO, in tutte le sue versioni garantisce un'incredibile potenza luminosa e un'omogeneità senza precedenti. Il telo diffusore, neutro o stampato, permette alla luce di propagarsi in maniera naturale ed uniforme. Le ombre morbide create dalla superficie luminosa esaltano le architetture e gli arredi.

The ZERO system, in every version, can guarantee an incredible luminous power and a unprecedented homogenity. The fabric diffuser, neutral or printed, diffuses the light in a natural and uniform way. The soft shadows made by the luminous surface enhance the architectures and the furnitures.

.ROUND SUSPENDED

ZERO80 + GRID

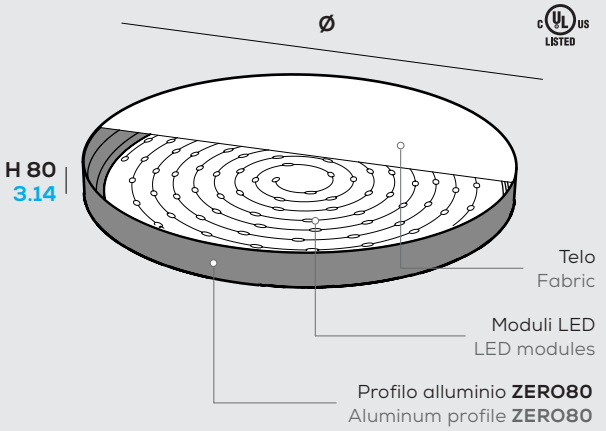

ZERO80 + GRID

[mm] [in]

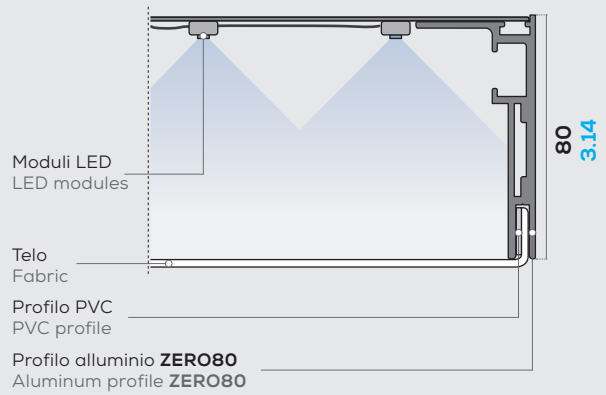

Installazione
Installation

A sospensione
Suspended

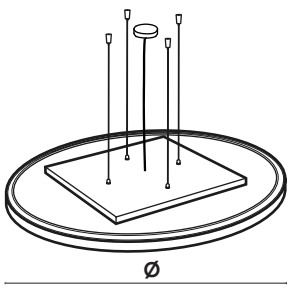

Altre dimensioni su richiesta
Custom sizes available

GENERAL INFO

IP65 e UL DAMP LOCATION su richiesta
On request IP65 and UL DAMP LOCATION

Round a sospensione
Alluminio - Telo
3000K / 4000K / 5000K / 6500K / TW (24 V DC) - CRI > 85
RGB (12 V DC)
Temperatura colore 2700K su richesta

Round suspended
Aluminum - Fabric
3000K / 4000K / 5000K / 6500K / TW (24 V DC) - CRI > 85
RGB (12 V DC)
On request color temperature 2700K

Finiture alluminio
Aluminum finishings

Standard Standard	Speciali Special
bianco white	
nero black	(esempi) (examples)

Colori e finiture speciali alluminio su richiesta (vedi p. 292)
On request special aluminium colors and finishings (see p. 292)

Tipologie telo
Fabric options

Standard Standard	Speciali Special
bianco white	fonoassorbente bianco sound-absorbent white
stampato printed	fonoassorbente stampato sound-absorbent printed

Tipologie speciali telo su richiesta (vedi pp. 292 - 293)
On request special fabric options (see pp. 292 - 293)

Dimensioni
Size

[mm] [in]

ø	
1500 mm	59.05 in
2000 mm	78.74 in
2500 mm	98.42 in
3000 mm	118.11 in

.ROUND SUSPENDED

Polar diagram [cd/klm]

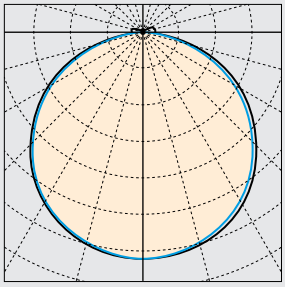

C180 C270 C0 C90

UGR

X = 4 H, Y = 8 H — S =0.25 H

Indici di riflessione
Reflectance indexes — 70/ 50/ 20

.ROUND 1500	UGR trasversale UGR crosswise	UGR longitudinale UGR endwise
ø 1500 mm ø 59.05 in	< 19	< 19
ø 2000 mm ø 78.74 in	< 19	< 19
ø 2500 mm ø 98.42 in	< 19	< 19
ø 3000 mm ø 118.11 in	< 19	< 19

Info LED
LED info

CRI	> 85	
LED	Nichia	
Dimmerabile Dimmable	Si Yes	(vedi pp. 296 - 297) (see pp. 296 - 297)

LIGHT INFO

LED Lifespan: 50.000 ore
Garanzia: 2 anni (disponibile estensione fino a 5 anni su richiesta)
Input LED: 24 V DC
Driver - Trasformatore: AC/DC 24 V

LED Lifespan: 50.000 hours
Warranty: 2 years (on request extension up to 5 years available)
Input LED: 24 V DC
Driver - Transformer: AC/DC 24 V

ZERO80 + GRID

Temperatura colore
Color temperature

- 3000 K
- 4000 K
- 5000 K
- 6500 K
- Tunable White
- RGB

CCT 2700K su richiesta
On request CCT 2700K

Flusso luminoso output e potenza
Luminous flux output and power

ø 1500 mm	ø 59.05 in	**G** 4850 lm	62 W
ø 2000 mm	ø 78.74 in	**G** 8500 lm	110 W
ø 2500 mm	ø 98.42 in	**G** 13500 lm	175 W
ø 3000 mm	ø 118.11 in	**G** 19000 lm	250 W

Su richiesta flusso e assorbimento luminoso personalizzabili
Custom lumen output and luminous absorption available.

.ROUND SUSPENDED

ZERO80 + GRID

Codice prodotto
Product code

[mm] [in]

prodotto product		dimensioni sizes		flusso luminoso luminous flux		CCT		finiture alluminio aluminium finishings		finitura telo fabric finishings		fissaggio fastening	
ZR80G	**.ROUND** **ZERO80 + GRID**	**15**	Ø 1500 Ø 59.05	**G**	LED grid LED grid	**30**	3000 K	**W**	bianco white	**W**	bianco white	**S**	a sospensione suspended
		20	Ø 2000 Ø 78.74			**40**	4000 K	**B**	nero black	**P**	stampato printed		
		25	Ø 2500 Ø 98.42			**50**	5000 K	**S**	speciale[1] special[1]	**SW**	fonoassorbente bianco sound-absorbent white		
		30	Ø 3000 Ø 118.11			**65**	6500 K			**SP**	fonoassorbente stampato sound-absorbent printed		
						TW	Tunable White						
						RGB	RGB						
						RQ	su richiesta on request						

[1]Finiture speciali su richiesta (vedi pp. 292 - 293)
[1]On request special finishings (see pp. 292 - 293)

Dimensioni disponibili
Available sizes

[mm] [in]

Il numero e la posizione delle cover sono indicativi e variano in base all'uscita dei cavi di alimentazione
Number and coverplate position is just indicative. They are based on the power cables exit

Ø 1500 | **Ø 59.05**

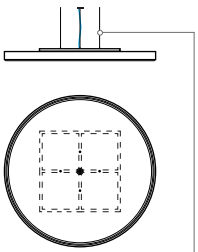

Ø 2000 | **Ø 78.74**

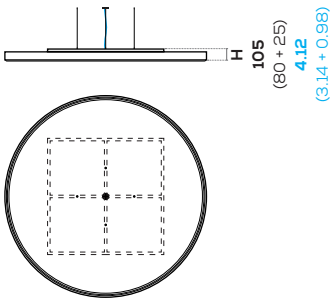

Ø 2500 | **Ø 98.42**

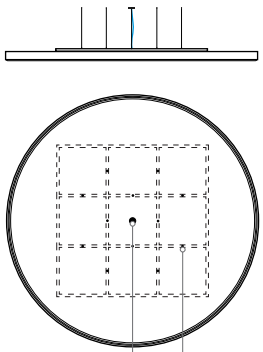

Ø 3000 | **Ø 118.11**

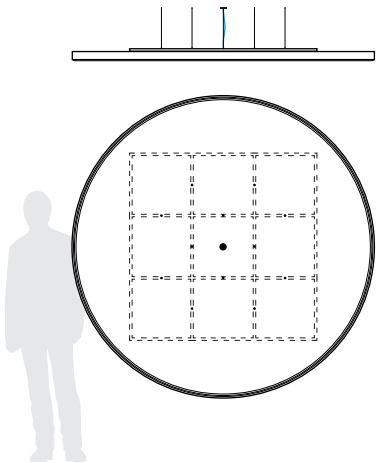

Lunghezza cavi Susp. cables leght	≤ 3000 mm ≤ 3000 mm ≤ 118.11 in
Su richiesta On request	fino a 5000 mm up to 5000 mm up to 196.86 in

cover cavo alimentazione
power cable coverplate

punti di fissaggio
fixing points

.ROUND CEILING

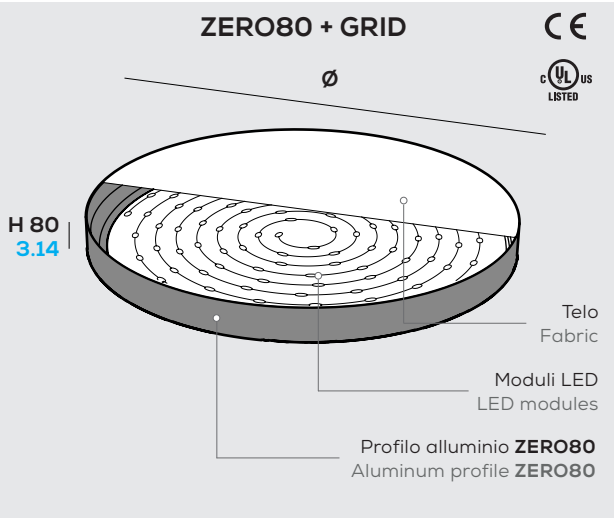

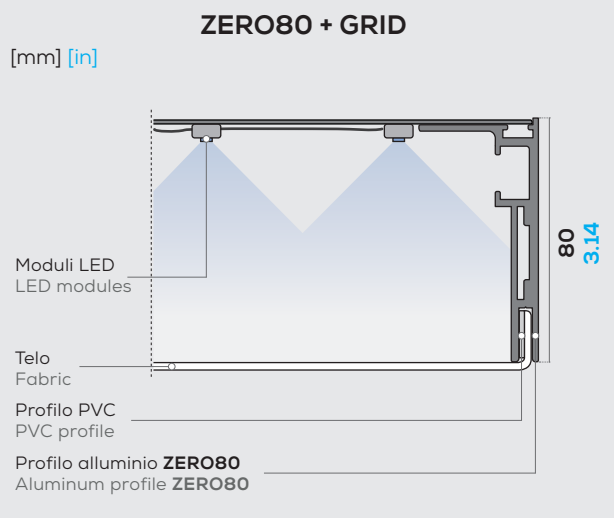

Installazione
Installation

A soffitto
Ceiling

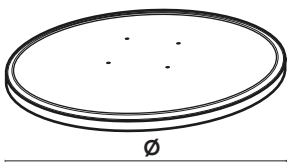

Altre dimensioni su richiesta
Custom sizes available

GENERAL INFO

IP65 e UL DAMP LOCATION su richiesta
On request IP65 and UL DAMP LOCATION

Round a soffitto
Alluminio - Telo
3000K / 4000K / 5000K / 6500K / TW (24 V DC) - CRI > 85
RGB (12 V DC)
Temperatura colore 2700K su richesta

Round ceiling
Aluminum - Fabric
3000K / 4000K / 5000K / 6500K / TW (24 V DC) - CRI > 85
RGB (12 V DC)
On request color temperature 2700K

Finiture alluminio
Aluminum finishings

Standard Standard	Speciali Special
bianco white	
nero black	(esempi) (examples)

Colori e finiture speciali alluminio su richiesta (vedi p. 292)
On request special aluminium colors and finishings (see p. 292)

Tipologie telo
Fabric options

Standard Standard	Speciali Special
bianco white	fonoassorbente bianco sound-absorbent white
stampato printed	fonoassorbente stampato sound-absorbent printed

Tipologie speciali telo su richiesta (vedi pp. 292 - 293)
On request special fabric options (see pp. 292 - 293)

Dimensioni
Size

[mm] [in]

Ø	
1500 mm	59.05 in
2000 mm	78.74 in
2500 mm	98.42 in
3000 mm	118.11 in

.ROUND CEILING

Polar diagram [cd/klm]

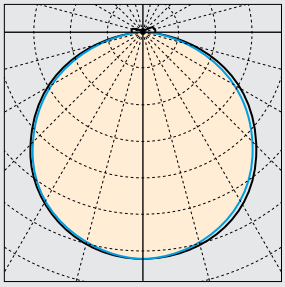

C180 C270 C0 C90

UGR

X = 4 H, Y = 8 H	S =0.25 H
Indici di riflessione Reflectance indexes	70/ 50/ 20

.ROUND 1500	UGR trasversale UGR crosswise	UGR longitudinale UGR endwise
ø 1500 mm ø 59.05 in	< 19	< 19
ø 2000 mm ø 78.74 in	< 19	< 19
ø 2500 mm ø 98.42 in	< 19	< 19
ø 3000 mm ø 118.11 in	< 19	< 19

Info LED
LED info

CRI	> 85	
LED	Nichia	
Dimmerabile Dimmable	Si Yes	(vedi pp. 296 - 297) (see pp. 296 - 297)

LIGHT INFO

LED Lifespan: 50.000 ore
Garanzia: 2 anni (disponibile estensione fino a 5 anni su richiesta)
Input LED: 24 V DC
Driver - Trasformatore: AC/DC 24 V

LED Lifespan: 50.000 hours
Warranty: 2 years (on request extension up to 5 years available)
Input LED: 24 V DC
Driver - Transformer: AC/DC 24 V

ZERO80 + GRID

Temperatura colore
Color temperature

- 3000 K
- 4000 K
- 5000 K
- 6500 K
- Tunable White
- RGB

CCT 2700K su richiesta
On request CCT 2700K

Flusso luminoso output e potenza
Luminous flux output and power

ø 1500 mm	ø 59.05 in	**G** 4850 lm	62 W
ø 2000 mm	ø 78.74 in	**G** 8500 lm	110 W
ø 2500 mm	ø 98.42 in	**G** 13500 lm	175 W
ø 3000 mm	ø 118.11 in	**G** 19000 lm	250 W

Su richiesta flusso e assorbimento luminoso personalizzabili
Custom lumen output and luminous absorption available.

.ROUND CEILING

.ZERO80 + GRID

Codice prodotto
Product code

[mm] [in]

prodotto product		dimensioni sizes		flusso luminoso luminous flux		CCT		finiture alluminio aluminium finishings		finitura telo fabric finishings		fissaggio fastening	
ZR80G	**.ROUND** **ZERO80 + GRID**	**15**	Ø 1500 Ø 59.05	**G**	LED grid LED grid	**30**	3000 K	**W**	bianco white	**W**	bianco white	**C**	a soffitto ceiling
		20	Ø 2000 Ø 78.74			**40**	4000 K	**B**	nero black	**P**	stampato printed		
		25	Ø 2500 Ø 98.42			**50**	5000 K	**S**	speciale[1] special[1]	**SW**	fonoassorbente bianco sound-absorbent white		
		30	Ø 3000 Ø 118.11			**65**	6500 K			**SP**	fonoassorbente stampato sound-absorbent printed		
						TW	Tunable White						
						RGB	RGB						
						RQ	su richiesta on request						

[1]Finiture speciali su richiesta (vedi pp. 292 - 293)
[1]On request special finishings (see pp. 292 - 293)

Dimensioni disponibili
Available sizes

[mm] [in]

Ø 1500 | **Ø 59.05**

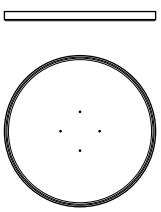

Ø 2000 | **Ø 78.74**

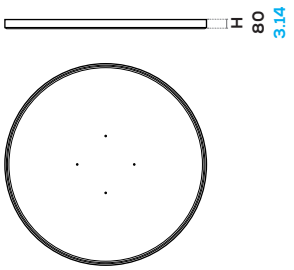

Ø 2500 | **Ø 98.42**

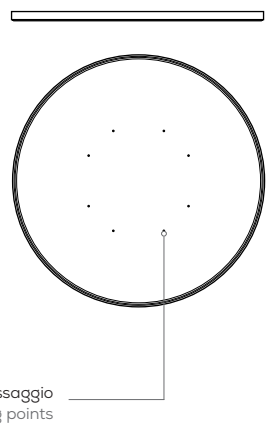

Ø 3000 | **Ø 118.11**

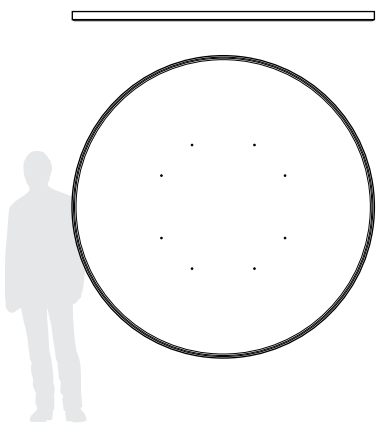

.ZERO SUSPENDED

GENERAL INFO

IP65 e UL DAMP LOCATION su richiesta
On request IP65 and UL DAMP LOCATION

OPTION .A

ZERO40 + FOLIO®

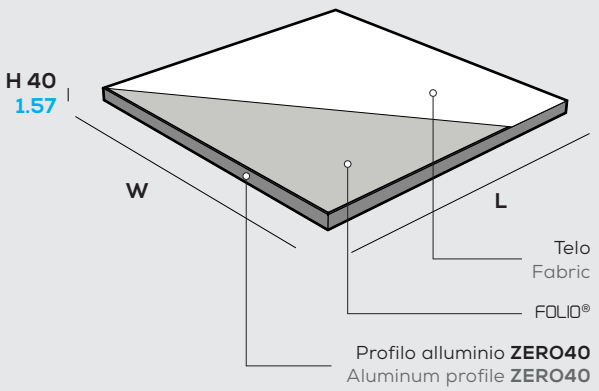

OPTION .B

ZERO80 + GRID

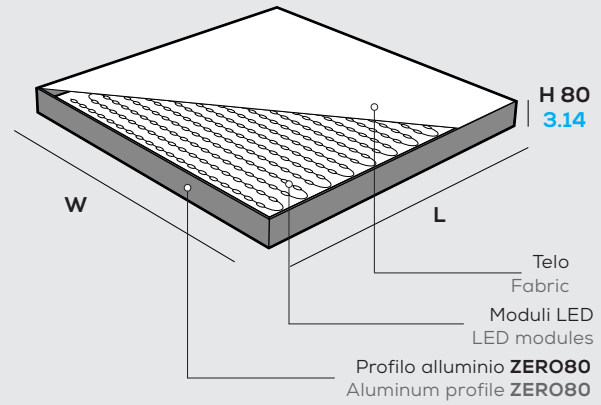

ZERO40 + FOLIO®
Zero a soffitto
Alluminio - Metacrilato - Telo
2700K / 3000K / 3500K / 4000K / 5700K / TW (24 V DC)
CRI › 90
Temperatura colore 2000K, 2200K, 2500K, 5000K, 6500K, RGB, RGBW e RGBTW su richiesta
Nichia Optisolis™ (CRI 100) e *Nichia Vitasolis™* su richiesta

ZERO40 + FOLIO®
Zero ceiling
Aluminum - Methacrylate - Fabric
2700K / 3000K / 3500K / 4000K / 5700K / TW (24 V DC)
CRI › 90
On request color temperature 2000K, 2200K, 2500K, 5000K, 6500K, RGB, RGBW and RGBTW
On request *Nichia Optisolis™* (CRI 100) and *Nichia Vitasolis™*

Dimensioni
Sizes [mm] [in]

H	W		L
40 mm	1000 mm	x	1000 mm
1.57 in	39.37 in		39.37 in
40 mm	1000 mm	x	2000 mm
1.57 in	39.37 in		78.74 in
40 mm	1500 mm	x	1500 mm
1.57 in	59.05 in		59.05 in
40 mm	1500 mm	x	2500 mm
1.57 in	59.05 in		98.42 in

Altre dimensioni su richiesta. Variante sagomata su richiesta
Custom sizes available. On request shaped option

ZERO80 + GRID
Zero a soffitto
Alluminio - Telo
3000K / 4000K / 5000K / 6500K / TW (24 V DC)
RGB (12 V DC)
CRI › 85
CCT 2700K su richiesta

ZERO80 + GRID
Zero ceiling
Aluminum - Fabric
3000K / 4000K / 5000K / 6500K / TW (24 V DC)
RGB (12 V DC)
CRI › 85
On request color temperature 2700K

Dimensioni
Sizes [mm] [in]

H	W		L
80 mm	1000 mm	x	1000 mm
3.14 in	39.37 in		39.37 in
80 mm	1000 mm	x	2000 mm
3.14 in	39.37 in		78.74 in
80 mm	1500 mm	x	1500 mm
3.14 in	59.05 in		59.05 in
80 mm	1500 mm	x	2500 mm
3.14 in	59.05 in		98.42 in

Altre dimensioni su richiesta. Variante sagomata su richiesta
Custom sizes available. On request shaped option

.ZERO SUSPENDED

GENERAL INFO

IP40

OPTION .A

[mm] [in]

ZERO40 + FOLIO®

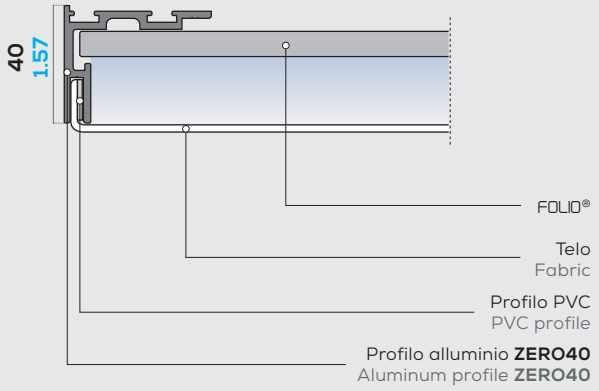

Finiture alluminio
Aluminum finishings

Standard Standard	Speciali Special
bianco white	
nero black	(esempi) (examples)
ox argento ox silver	

Colori e finiture speciali alluminio su richiesta (vedi p. 292)
On request special aluminium colors and finishings (see p. 292)

Tipologie telo
Fabric options

Standard Standard	Speciali Special
bianco white	fonoassorbente bianco sound-absorbent white
stampato printed	fonoassorbente stampato sound-absorbent printed

Tipologie speciali telo su richiesta (vedi pp. 292 - 293)
On request special fabric options (see pp. 292 - 293)

OPTION .B

[mm] [in]

ZERO80 + GRID

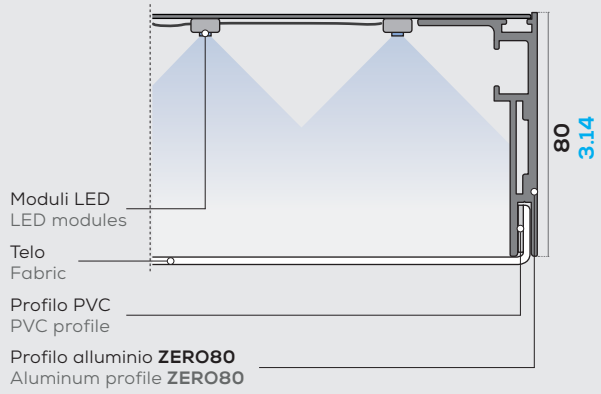

Finiture alluminio
Aluminum finishings

Standard Standard	Speciali Special
bianco white	
nero black	(esempi) (examples)
ox argento ox silver	

Colori e finiture speciali alluminio su richiesta (vedi p. 292)
On request special aluminium colors and finishings (see p. 292)

Tipologie telo
Fabric options

Standard Standard	Speciali Special
bianco white	fonoassorbente bianco sound-absorbent white
stampato printed	fonoassorbente stampato sound-absorbent printed

Tipologie speciali telo su richiesta (vedi pp. 292 - 293)
On request special fabric options (see pp. 292 - 293)

.ZERO SUSPENDED

LIGHT INFO

OPTION .A

LED Lifespan: L90 > 60.000 ore a 50° Celsius
Blue Light risk group (200 mm): EXEMPT UNLIMITED
Garanzia: 2 anni (disponibile estensione fino a 5 anni su richiesta)
Input LED: 24 V DC
Driver - Trasformatore: AC/DC 24 V

LED Lifespan: L90 > 60.000 hours at 50° Celsius
Blue Light risk group (200 mm): EXEMPT UNLIMITED
Warranty: 2 years (on request extension up to 5 years available)
Input LED: 24 V DC
Driver - Transformer: AC/DC 24 V

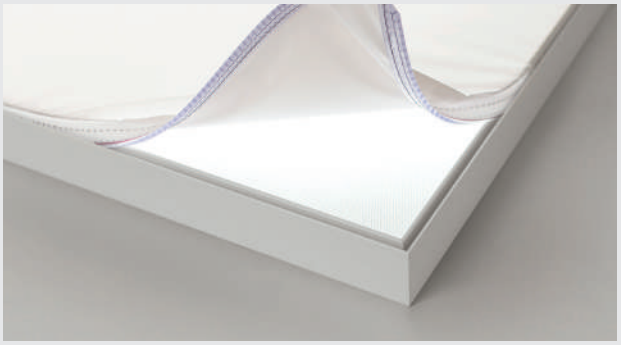

Temperatura colore
Color temperature

- 2700 K
- 3000 K
- 3500 K
- 4000 K
- 5700 K
- Tunable White

CCT 2000K, 2200K, 2500K, 5000K, 6500K, RGB, RGBW e RGBTW su richiesta
On request CCT 2000K, 2200K, 2500K, 5000K, 6500K, RGB, RGBW and RGBTW

Flusso luminoso output e potenza
Luminous flux output and power

1000 x 1000 mm 39.37 x 39.37 in	**P1** 3500 lm **P2** 6300 lm	100 W 200 W
1000 x 2000 mm 39.37 x 78.74 in	**P1** 5250 lm **P2** 9450 lm	150 W 300 W
1500 x 1500 mm 59.05 x 59.05 in	**P1** 5250 lm **P2** 9450 lm	150 W 300 W
1500 x 2500 mm 59.05 x 98.42 in	**P1** 4000 lm **P2** 7000 lm	125 W 200 W

OPTION .B

LED Lifespan: 50.000 ore

Garanzia: 2 anni (disponibile estensione fino a 5 anni su richiesta)
Input LED: 24 V DC
Driver - Trasformatore: AC/DC 24 V

LED Lifespan: 50.000 hours (only **OPTION .B**)

Warranty: 2 years (on request extension up to 5 years available)
Input LED: 24 V DC
Driver - Transformer: AC/DC 24 V

Temperatura colore
Color temperature

- 3000 K
- 4000 K
- 5000 K
- 6500 K
- Tunable White
- RGB

CCT 2700K su richiesta
On request CCT 2700K

Flusso luminoso output e potenza
Luminous flux output and power

1000 x 1000 mm 39.37 x 39.37 in	**G** 2500 lm	35 W
1000 x 2000 mm 39.37 x 78.74 in	**G** 5625 lm	70 W
1500 x 1500 mm 59.05 x 59.05 in	**G** 6000 lm	80 W
1500 x 2500 mm 59.05 x 98.42 in	**G** 10000 lm	130 W

Su richiesta flusso e assorbimento luminoso personalizzabili
Custom lumen output and luminous absorption available.

OPTION .A

Polar diagram [cd/klm]

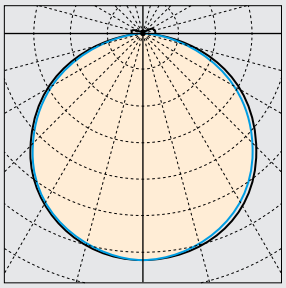

C180 C270 C0 C90

UGR

X = 4 H, Y = 8 H — S =0.25 H

Indici di riflessione
Reflectance indexes — 70/ 50/ 20

.ZERO SUSPENDED	UGR trasversale UGR crosswise	UGR longitudinale UGR endwise
1000 x 1000 mm 39.37 x 39.37 in	< 19	< 19
1000 x 2000 mm 39.37 x 78.74 in	< 19	< 19
1500 x 1500 mm 59.05 x 59.05 in	< 19	< 19
1500 x 2500 mm 59.05 x 98.42 in	< 19	< 19

Info LED
LED info — CRI R_a = 100 (*Nichia Optisolis™*) su richiesta
On request CRI R_a = 100 (*Nichia Optisolis™*)

CRI > 90

LED Nichia

Dimmerabile Si (vedi pp. 296 - 297)
Dimmable Yes (see pp. 296 - 297)

OPTION .B

Polar diagram [cd/klm]

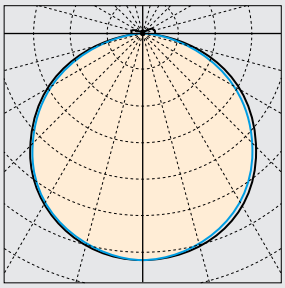

C180 C270 C0 C90

UGR

X = 4 H, Y = 8 H — S =0.25 H

Indici di riflessione
Reflectance indexes — 70/ 50/ 20

.ZERO SUSPENDED	UGR trasversale UGR crosswise	UGR longitudinale UGR endwise
1000 x 1000 mm 39.37 x 39.37 in	< 19	< 19
1000 x 2000 mm 39.37 x 78.74 in	< 19	< 19
1500 x 1500 mm 59.05 x 59.05 in	< 19	< 19
1500 x 2500 mm 59.05 x 98.42 in	< 19	< 19

Info LED
LED info

CRI > 85

LED Nichia

Dimmerabile Si (vedi pp. 296 - 297)
Dimmable Yes (see pp. 296 - 297)

Nichia Optisolis™ e *Nichia Vitasolis™* su richiesta
On request *Nichia Optisolis™* and *Nichia Vitasolis™*

.ZERO SUSPENDED

.ZERO40 + FOLIO®

Codice prodotto
Product code

[mm] [in]

prodotto product		dimensioni sizes		flusso luminoso luminous flux		CCT		finiture alluminio aluminium finishings		finitura telo fabric finishings		fissaggio fastening
Z40F	option **.A** **.ZERO40 +** FOLIO®	**10** **10**	1000 x 1000 39.37 x 39.37	**P1**	1 perimetro LED 1 LED perimeter	**27**	2700 K	**W**	bianco white	**WH**	bianco white	**S**	a sospensione suspended
		10 **20**	1000 x 2000 39.37 x 78.74	**P2**	2 perimetri LED 2 LED perimeters	**30**	3000 K	**B**	nero black	**PR**	stampato printed		
		15 **15**	1500 x 1500 59.05 x 59.05			**35**	3500 K	**O**	ox argento ox silver	**SW**	fonoassorbente bianco sound-absorbent white		
		15 **25**	1500 x 2500 59.05 x 98.42			**40**	4000 K	**S**	speciale[1] special[1]	**SP**	fonoassorbente stampato sound-absorbent printed		
						57	5700 K						
						TW	Tunable White						
						RQ	su richiesta on request						

[1]Finiture speciali su richiesta (vedi pp. 292 - 293)
[1]On request special finishings (see pp. 292 - 293)

Dimensioni disponibili
Available sizes

[mm] [in]

Il numero e la posizione delle cover sono indicativi e variano in base all'uscita dei cavi di alimentazione
Number and coverplate position is just indicative. They are based on the power cables exit

1000 x 1000 | **39.37 x 39.37**

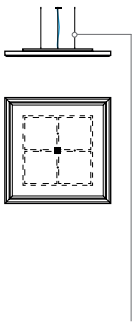

1000 x 2000 | **39.37 x 78.74**

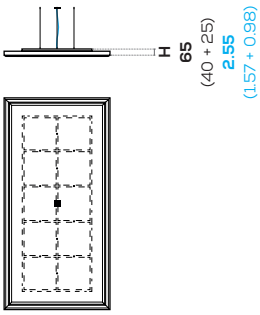

1500 x 1500 | **59.05 x 59.05**

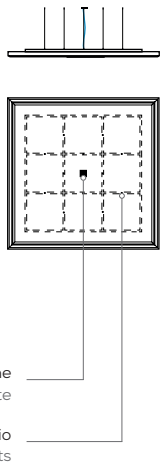

1500 x 2500 | **59.05 x 98.42**

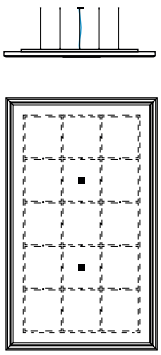

Lunghezza cavi Susp. cables leght	≤ 3000 mm ≤ 3000 mm ≤ 118.11 in
Su richiesta On request	fino a 5000 mm up to 5000 mm up to 196.86 in

.ZERO SUSPENDED

.ZERO80 + GRID

Codice prodotto
Product code

[mm] [in]

prodotto product		dimensioni sizes		flusso luminoso luminous flux		CCT		finiture alluminio aluminium finishings		finitura telo fabric finishings		fissaggio fastening	
Z80G	option **.B** **.ZERO80 + GRID**	**10** **10**	1000 x 1000 39.37 x 39.37	**G**	LED grid LED grid	**-30**	3000 K	**W**	bianco white	**WH**	bianco white	**S**	a sospensione suspended
		15 **15**	1500 x 1500 59.05 x 59.05			**-40**	4000 K	**B**	nero black	**PR**	stampato printed		
		10 **20**	1000 x 2000 39.37 x 78.74			**-50**	5000 K	**O**	ox argento ox silver	**SW**	fonoassorbente bianco sound-absorbent white		
		15 **25**	1500 x 2500 59.05 x 98.42			**-65**	6500 K	**S**	speciale[1] special[1]	**SP**	fonoassorbente stampato sound-absorbent printed		
						-TW	Tunable White						
						RGB	RGB						
						-RQ	su richiesta on request						

[1]Finiture speciali su richiesta (vedi pp. 292 - 293)
[1]On request special finishings (see pp. 292 - 293)

Dimensioni disponibili
Available sizes

[mm] [in]

Il numero e la posizione delle cover sono indicativi e variano in base all'uscita dei cavi di alimentazione
Number and coverplate position is just indicative. They are based on the power cables exit

1000 x 1000 | **39.37 x 39.37**

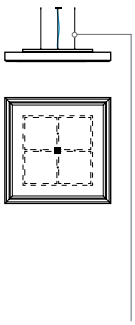

1000 x 2000 | **39.37 x 78.74**

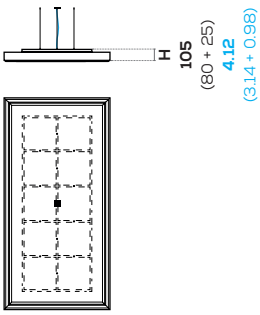

1500 x 1500 | **59.05 x 59.05**

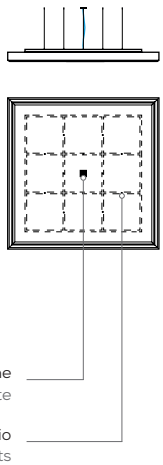

1500 x 2500 | **59.05 x 98.42**

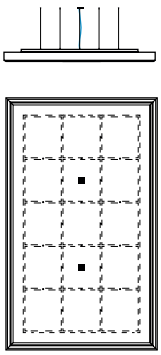

Lunghezza cavi Susp. cables leght	≤ 3000 mm ≤ 3000 mm ≤ 118.11 in
Su richiesta On request	fino a 5000 mm up to 5000 mm up to 196.86 in

.ZERO CEILING

GENERAL INFO

IP65 e UL DAMP LOCATION su richiesta
On request IP65 and UL DAMP LOCATION

OPTION .A

ZERO40 + FOLIO®

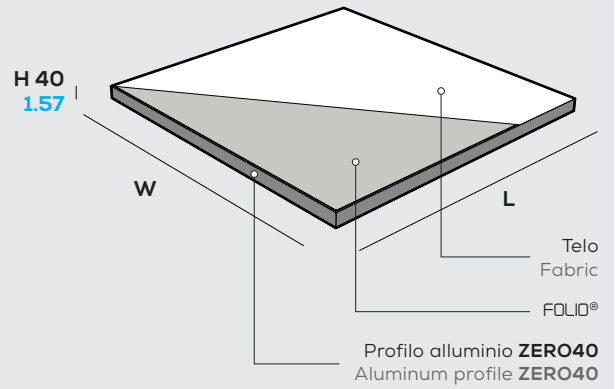

OPTION .B

ZERO80 + GRID

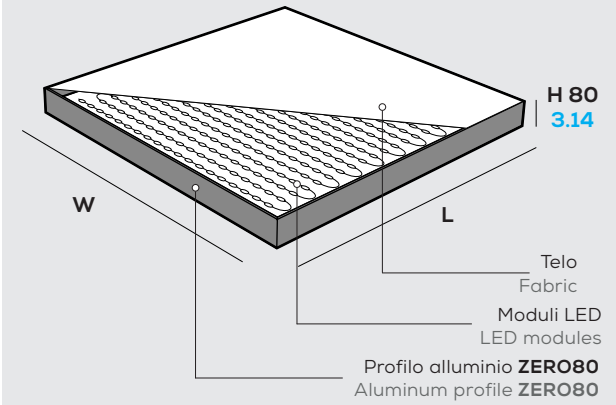

ZERO40 + FOLIO®
Zero a soffitto
Alluminio - Metacrilato - Telo
2700K / 3000K / 3500K / 4000K / 5700K / TW (24 V DC)
CRI › 90
Temperatura colore 2000K, 2200K, 2500K, 5000K, 6500K, RGB, RGBW e RGBTW su richiesta
Nichia Optisolis™ (CRI 100) e *Nichia Vitasolis™* su richiesta

ZERO40 + FOLIO®
Zero ceiling
Aluminum - Methacrylate - Fabric
2700K / 3000K / 3500K / 4000K / 5700K / TW (24 V DC)
CRI › 90
On request color temperature 2000K, 2200K, 2500K, 5000K, 6500K, RGB, RGBW and RGBTW
On request *Nichia Optisolis™* (CRI 100) and *Nichia Vitasolis™*

Dimensioni
Sizes [mm] [in]

H	W		L
40 mm	1000 mm	x	1000 mm
1.57 in	39.37 in		39.37 in
40 mm	1000 mm	x	2000 mm
1.57 in	39.37 in		78.74 in
40 mm	1500 mm	x	1500 mm
1.57 in	59.05 in		59.05 in
40 mm	1500 mm	x	2500 mm
1.57 in	59.05 in		98.42 in

Altre dimensioni su richiesta. Variante sagomata su richiesta
Custom sizes available. On request shaped option

ZERO80 + GRID
Zero a soffitto
Alluminio - Telo
3000K / 4000K / 5000K / 6500K / TW (24 V DC)
RGB (12 V DC)
CRI › 85
CCT 2700K su richiesta

ZERO80 + GRID
Zero ceiling
Aluminum - Fabric
3000K / 4000K / 5000K / 6500K / TW (24 V DC)
RGB (12 V DC)
CRI › 85
On request color temperature 2700K

Dimensioni
Sizes [mm] [in]

H	W		L
80 mm	1000 mm	x	1000 mm
3.14 in	39.37 in		39.37 in
80 mm	1000 mm	x	2000 mm
3.14 in	39.37 in		78.74 in
80 mm	1500 mm	x	1500 mm
3.14 in	59.05 in		59.05 in
80 mm	1500 mm	x	2500 mm
3.14 in	59.05 in		98.42 in

Altre dimensioni su richiesta. Variante sagomata su richiesta
Custom sizes available. On request shaped option

.ZERO CEILING

GENERAL INFO

IP40

OPTION .A

[mm] [in]

ZERO40 + FOLIO®

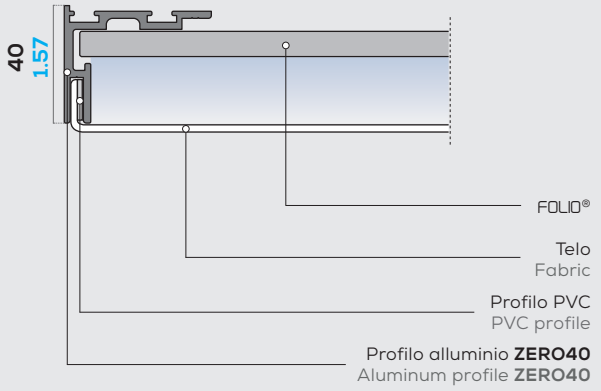

Finiture alluminio
Aluminum finishings

Standard Standard	Speciali Special
bianco white	
nero black	(esempi) (examples)
ox argento ox silver	

Colori e finiture speciali alluminio su richiesta (vedi p. 292)
On request special aluminium colors and finishings (see p. 292)

Tipologie telo
Fabric options

Standard Standard	Speciali Special
bianco white	fonoassorbente bianco sound-absorbent white
stampato printed	fonoassorbente stampato sound-absorbent printed

Tipologie speciali telo su richiesta (vedi pp. 292 - 293)
On request special fabric options (see pp. 292 - 293)

OPTION .B

[mm] [in]

ZERO80 + GRID

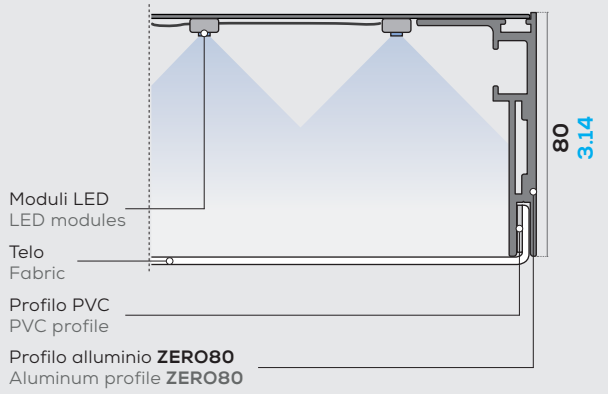

Finiture alluminio
Aluminum finishings

Standard Standard	Speciali Special
bianco white	
nero black	(esempi) (examples)
ox argento ox silver	

Colori e finiture speciali alluminio su richiesta (vedi p. 292)
On request special aluminium colors and finishings (see p. 292)

Tipologie telo
Fabric options

Standard Standard	Speciali Special
bianco white	fonoassorbente bianco sound-absorbent white
stampato printed	fonoassorbente stampato sound-absorbent printed

Tipologie speciali telo su richiesta (vedi pp. 292 - 293)
On request special fabric options (see pp. 292 - 293)

.ZERO CEILING

LIGHT INFO

OPTION .A

LED Lifespan: L90 > 60.000 ore a 50° Celsius
Blue Light risk group (200 mm): EXEMPT UNLIMITED
Garanzia: 2 anni (disponibile estensione fino a 5 anni su richiesta)
Input LED: 24 V DC
Driver - Trasformatore: AC/DC 24 V

LED Lifespan: L90 > 60.000 hours at 50° Celsius
Blue Light risk group (200 mm): EXEMPT UNLIMITED
Warranty: 2 years (on request extension up to 5 years available)
Input LED: 24 V DC
Driver - Transformer: AC/DC 24 V

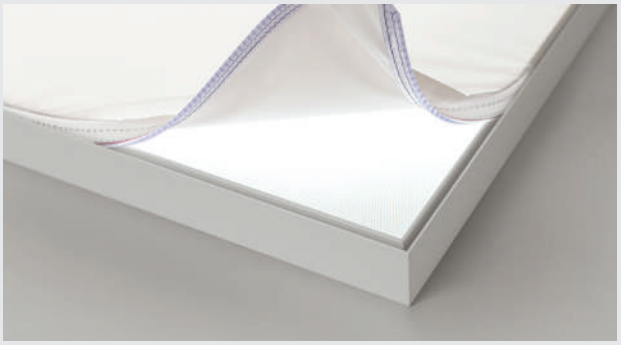

Temperatura colore
Color temperature

- 2700 K
- 3000 K
- 3500 K
- 4000 K
- 5700 K
- Tunable White

CCT 2000K, 2200K, 2500K, 5000K, 6500K, RGB, RGBW e RGBTW su richiesta
On request CCT 2000K, 2200K, 2500K, 5000K, 6500K, RGB, RGBW and RGBTW

Flusso luminoso output e potenza
Luminous flux output and power

1000 x 1000 mm 39.37 x 39.37 in	**P1** 3500 lm **P2** 6300 lm	100 W 200 W
1000 x 2000 mm 39.37 x 78.74 in	**P1** 5250 lm **P2** 9450 lm	150 W 300 W
1500 x 1500 mm 59.05 x 59.05 in	**P1** 5250 lm **P2** 9450 lm	150 W 300 W
1500 x 2500 mm 59.05 x 98.42 in	**P1** 4000 lm **P2** 7000 lm	125 W 200 W

OPTION .B

LED Lifespan: 50.000 ore

Garanzia: 2 anni (disponibile estensione fino a 5 anni su richiesta)
Input LED: 24 V DC
Driver - Trasformatore: AC/DC 24 V

LED Lifespan: 50.000 hours (only **OPTION .B**)

Warranty: 2 years (on request extension up to 5 years available)
Input LED: 24 V DC
Driver - Transformer: AC/DC 24 V

Temperatura colore
Color temperature

- 3000 K
- 4000 K
- 5000 K
- 6500 K
- Tunable White
- RGB

CCT 2700K su richiesta
On request CCT 2700K

Flusso luminoso output e potenza
Luminous flux output and power

1000 x 1000 mm 39.37 x 39.37 in	**G** 2500 lm	35 W
1000 x 2000 mm 39.37 x 78.74 in	**G** 5625 lm	70 W
1500 x 1500 mm 59.05 x 59.05 in	**G** 6000 lm	80 W
1500 x 2500 mm 59.05 x 98.42 in	**G** 10000 lm	130 W

Su richiesta flusso e assorbimento luminoso personalizzabili
Custom lumen output and luminous absorption available.

OPTION .A

Polar diagram [cd/klm]

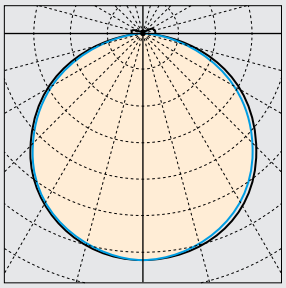

C180 C270 C0 C90

UGR

X = 4 H, Y = 8 H — S =0.25 H

Indici di riflessione
Reflectance indexes — 70/ 50/ 20

.ZERO CEILING	UGR trasversale UGR crosswise	UGR longitudinale UGR endwise
1000 x 1000 mm 39.37 x 39.37 in	< 19	< 19
1000 x 2000 mm 39.37 x 78.74 in	< 19	< 19
1500 x 1500 mm 59.05 x 59.05 in	< 19	< 19
1500 x 2500 mm 59.05 x 98.42 in	< 19	< 19

Info LED
LED info — CRI R_a = 100 (*Nichia Optisolis™*) su richiesta
On request CRI R_a = 100 (*Nichia Optisolis™*)

CRI > 90

LED Nichia

Dimmerabile Si (vedi pp. 296 - 297)
Dimmable Yes (see pp. 296 - 297)

OPTION .B

Polar diagram [cd/klm]

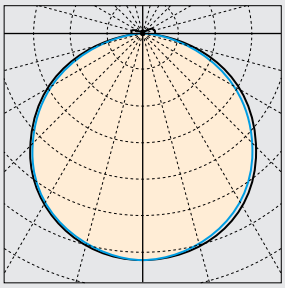

C180 C270 C0 C90

UGR

X = 4 H, Y = 8 H — S =0.25 H

Indici di riflessione
Reflectance indexes — 70/ 50/ 20

.ZERO CEILING	UGR trasversale UGR crosswise	UGR longitudinale UGR endwise
1000 x 1000 mm 39.37 x 39.37 in	< 19	< 19
1000 x 2000 mm 39.37 x 78.74 in	< 19	< 19
1500 x 1500 mm 59.05 x 59.05 in	< 19	< 19
1500 x 2500 mm 59.05 x 98.42 in	< 19	< 19

Info LED
LED info

CRI > 85

LED Nichia

Dimmerabile Si (vedi pp. 296 - 297)
Dimmable Yes (see pp. 296 - 297)

Nichia Optisolis™ e *Nichia Vitasolis™* su richiesta
On request *Nichia Optisolis™* and *Nichia Vitasolis™*

.ZERO CEILING

.ZERO40 + FOLIO®

Codice prodotto
Product code

[mm] [in]

prodotto product		dimensioni sizes		flusso luminoso luminous flux		CCT		finiture alluminio aluminium finishings		finitura telo fabric finishings		fissaggio fastening	
Z40F	option **.A** **.ZERO40 +** FOLIO®	**10** **10**	1000 x 1000 39.37 x 39.37	**P1**	1 perimetro LED 1 LED perimeter	**27**	2700 K	**W**	bianco white	**WH**	bianco white	**C**	a soffitto ceiling
		10 **20**	1000 x 2000 39.37 x 78.74	**P2**	2 perimetri LED 2 LED perimeters	**30**	3000 K	**B**	nero black	**PR**	stampato printed		
		15 **15**	1500 x 1500 59.05 x 59.05			**35**	3500 K	**O**	ox argento ox silver	**SW**	fonoassorbente bianco sound-absorbent white		
		15 **25**	1500 x 2500 59.05 x 98.42			**40**	4000 K	**S**	speciale[1] special[1]	**SP**	fonoassorbente stampato sound-absorbent printed		
						57	5700 K						
						TW	Tunable White						
						RQ	su richiesta on request						

[1]Finiture speciali su richiesta (vedi pp. 292 - 293)
[1]On request special finishings (see pp. 292 - 293)

Dimensioni disponibili
Available sizes

[mm] [in]

1000 x 1000 | **39.37 x 39.37**

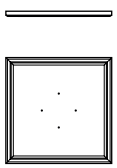

1000 x 2000 | **39.37 x 78.74**

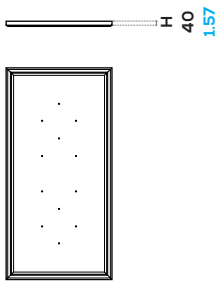

1500 x 1500 | **59.05 x 59.05**

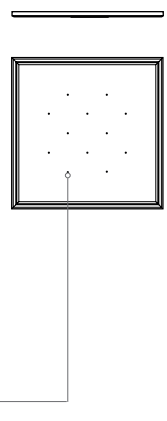

1500 x 2500 | **59.05 x 98.42**

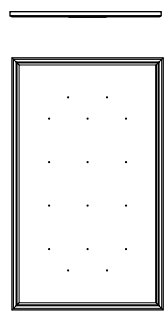

.ZERO CEILING

.ZERO80 + GRID

Codice prodotto
Product code

[mm] [in]

prodotto product	dimensioni sizes	flusso luminoso luminous flux	CCT	finiture alluminio aluminium finishings	finitura telo fabric finishings	fissaggio fastening
Z80G option **.B** **.ZERO80 + GRID**	**10 10** 1000 x 1000 39.37 x 39.37	**G** LED grid LED grid	**-30** 3000 K	**W** bianco white	**WH** bianco white	**C** a soffitto ceiling
	10 20 1000 x 2000 39.37 x 78.74		**-40** 4000 K	**B** nero black	**PR** stampato printed	
	15 15 1500 x 1500 59.05 x 59.05		**-50** 5000 K	**O** ox argento ox silver	**SW** fonoassorbente bianco sound-absorbent white	
	15 25 1500 x 2500 59.05 x 98.42		**-65** 6500 K	**S** speciale[1] special[1]	**SP** fonoassorbente stampato sound-absorbent printed	
			-TW Tunable White			
			RGB RGB			
			-RQ su richiesta on request			

[1]Finiture speciali su richiesta (vedi pp. 292 - 293)
[1]On request special finishings (see pp. 292 - 293)

Dimensioni disponibili
Available sizes

[mm] [in]

1000 x 1000 | **39.37 x 39.37**

1000 x 2000 | **39.37 x 78.74**

1500 x 1500 | **59.05 x 59.05**

1500 x 2500 | **59.05 x 98.42**

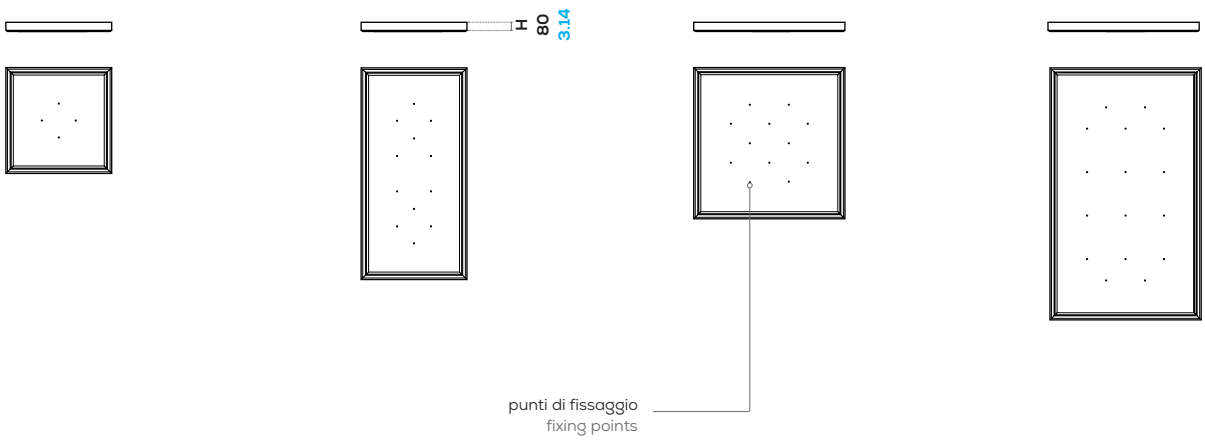

DETTAGLI E FINITURE
DETAILS AND FINISHINGS

Finiture standard alluminio
Standard aluminium finishings

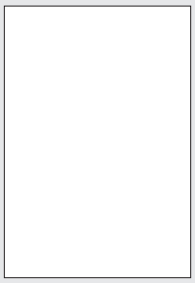
Bianco
White

Nero
Black

Ox argento
Ox silver

Dettagli sospensione
Suspension details

Rosone
Ceiling rose

Terminale Zero
Zero terminal

Finiture speciali alluminio - verniciatura (esempi)
Special aluminium finishings - liquid painting (e.g.)

Bronzo
Bronze

Ottone
Brass

RAL 3005

Rame
Copper

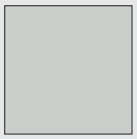
RAL 7035

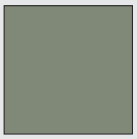
RAL 7033

Finiture speciali alluminio - ossidazione (esempi)
Special aluminium finishings - oxidation (e.g.)

Bronzo
Bronze

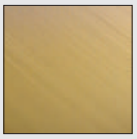
Ottone
Brass

Oro
Gold

Rame
Copper

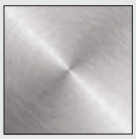
Cromato
Chrome

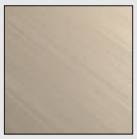
Champagne
Champagne

Tipologie standard telo
Standard fabric options

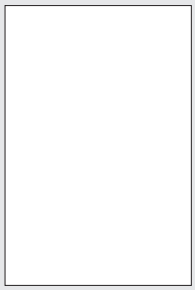
Bianco
White

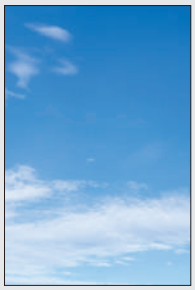
Stampato
Printed

Tipologie speciali telo - fonoassorbente
Special fabric options - sound-absorbed

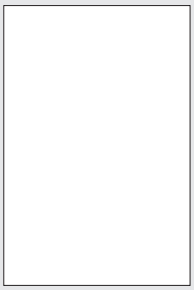
Bianco
White

Stampato
Printed

Tessuto in poliestere con proprietà acustiche. Tessuto fonoassorbente stampabile.

Polyester fabric with acustic properties. Printable sound-absorbent fabric.

TELO FONOASSORBENTE
SOUND-ABSORBENT FABRIC

Tipologie speciali telo - fonoassorbente
Special fabric options - sound-absorbed

Tessuto in poliestere con proprietà acustiche.
Tessuto fonoassorbente stampabile.
Adatto per soffitti, anche di grandi dimensioni.
Spalmato posteriormente con poliuretano.
Ritardante di fiamma. Fornito con certficato acustico.
Retroilluminabile con LED e stampabile UV.

Polyester fabric with acoustic properties.
Printable sound-absorbent fabric.
Suitable for ceilings, also for big dimensions.
Back spread with polyurethane.
Flame retardant. Acoustic certificate provided.
UV printable and backlit with LED.

Composizione: 100% poliestere spalmato poliuretano
Filato poliestere
Peso (ISO 2286-2): 150 g/m³
Spessore: 0,35 mm
Altezza rotolo: 510 cm
Lunghezza rotolo: 35 m
Resistenza alla trazione - ordito (ISO 1421-1): 70Dan/5 cm
Resistenza alla trazione - trama (ISO 1421-1): 40 Dan/5 cm
Resistenza allo strappo - ordito (DIN 53363): 6,7 Dan
Resistenza allo strappo - trama (DIN 53363): 6,7 Dan
Classe di reazione al fuoco: M1 Bs1d0

Composition: 100% polyester back spread with polyurethane
Polyestere thread
Weight (ISO 2286-2): 150 g/m³
Thickness: 0,35 mm
Roll height: 510 cm
Roll lenght: 35 m
Traction resistance - warp (ISO 1421-1): 70Dan/5 cm
Traction resistance - weave (ISO 1421-1): 40 Dan/5 cm
Tear resistance - warp (DIN 53363): 6,7 Dan
Tear resistance - weave (DIN 53363): 6,7 Dan
Class of reaction to fire: M1 Bs1d0

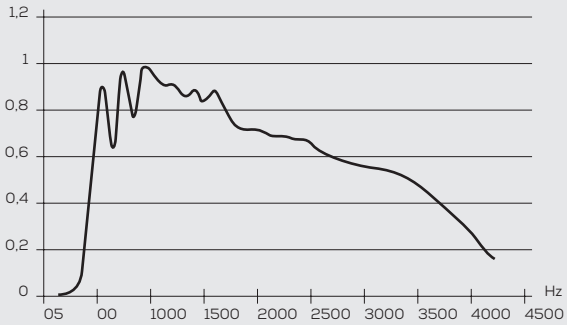

.ROUND - SPECIFICHE COVER PER J. BOX
J. BOX COVER SPECIFICATIONS

Dimensioni e sezione
Section and sizes [mm] [in]

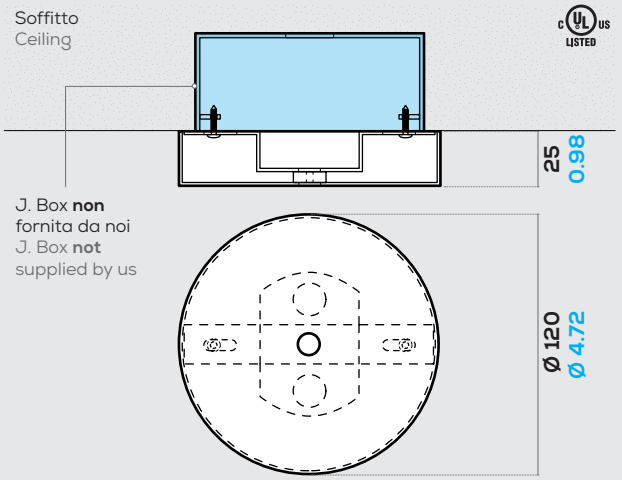

Versione per installazione cover UL a soffitto su junction box (non fornita da noi).
Version for UL cover installation on the ceiling on junction box (not supplied by us).

Dettagli installazione
Installation details

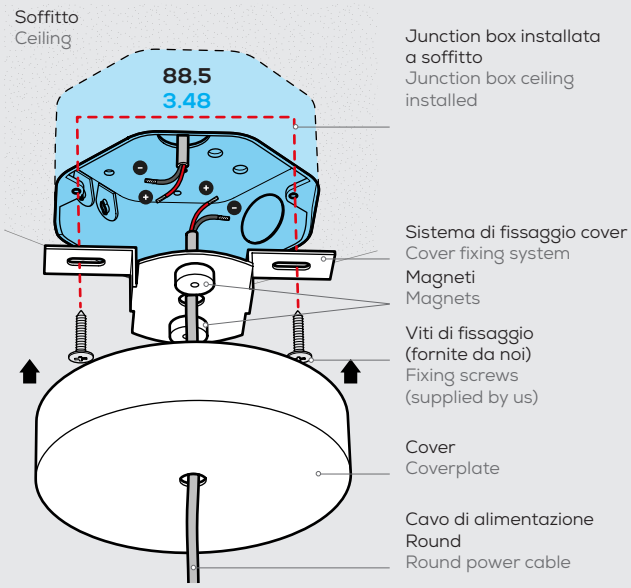

.ROUND - SPECIFICHE COVER
COVER SPECIFICATIONS

Dimensioni e sezione
Section and sizes [mm] [in]

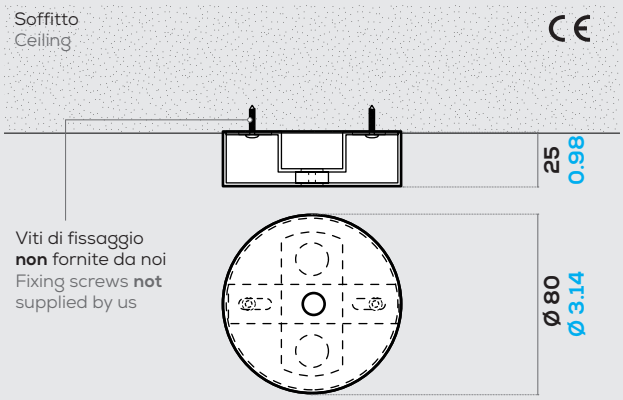

Versione per installazione cover CE a soffitto - **SOLO CONFORMITÀ EUROPEA**
Version for CE cover installation on ceiling - **ONLY CONFORMITÉ EUROPÉENNE**

Dettagli installazione
Installation details

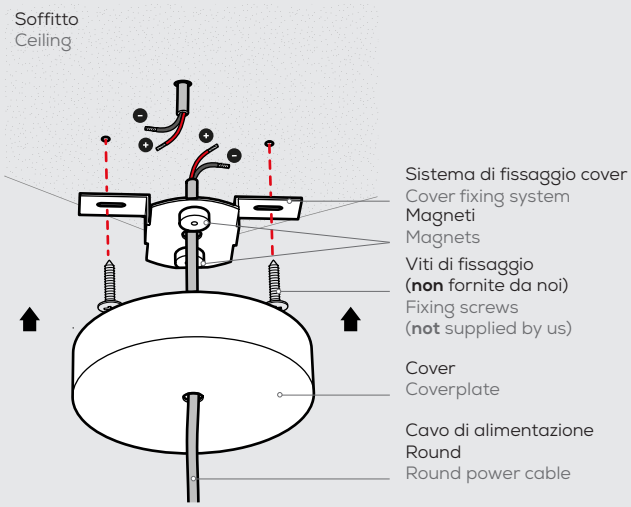

.ZERO - SPECIFICHE COVER PER J. BOX
J. BOX COVER SPECIFICATIONS

Dimensioni e sezione
Section and sizes [mm] [in]

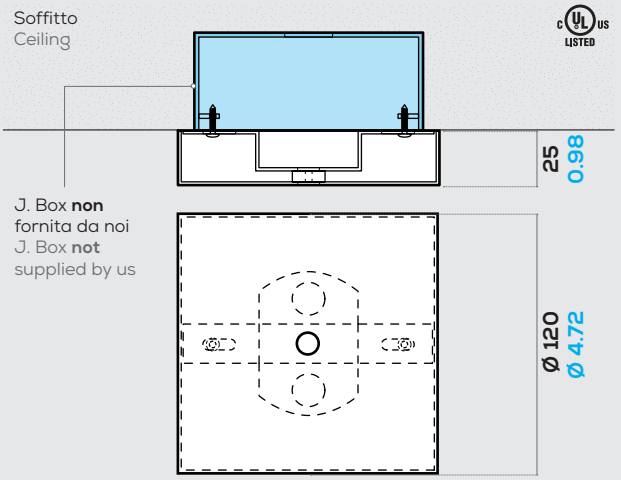

Versione per installazione cover UL a soffitto su junction box (non fornita da noi).
Version for UL cover installation on the ceiling on junction box (not supplied by us).

Dettagli installazione
Installation details

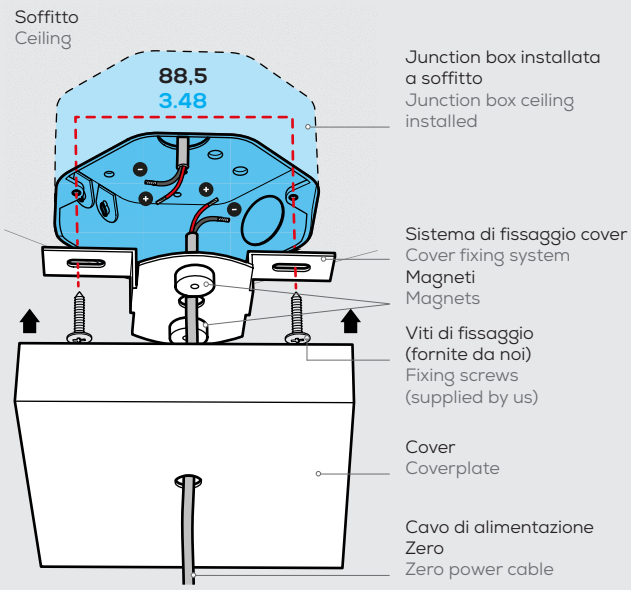

.ZERO - SPECIFICHE COVER
COVER SPECIFICATIONS

Dimensioni e sezione
Section and sizes [mm] [in]

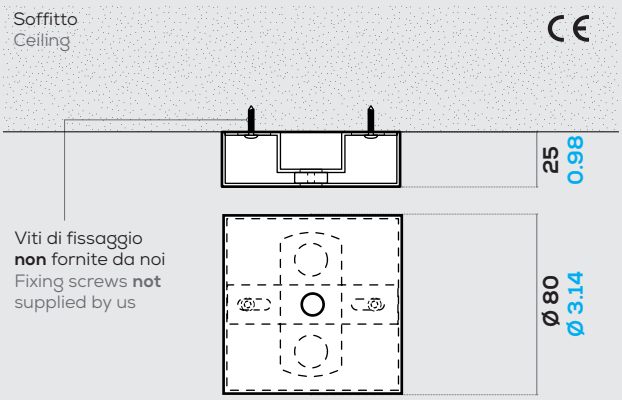

Versione per installazione cover CE a soffitto - **SOLO CONFORMITÀ EUROPEA**
Version for CE cover installation on ceiling - **ONLY CONFORMITÉ EUROPÉENNE**

Dettagli installazione
Installation details

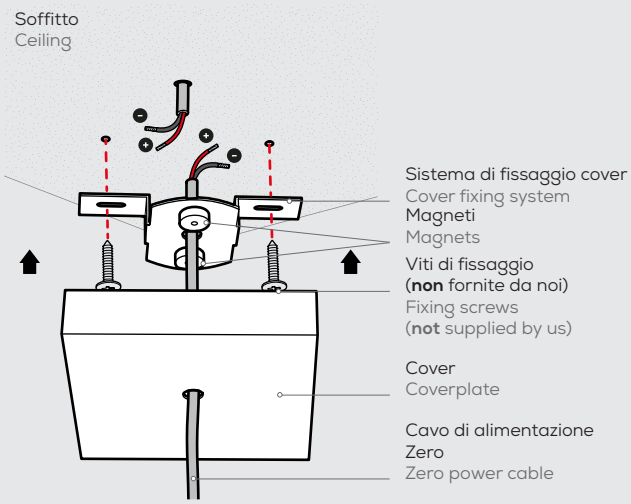

ALIMENTATORI E INTERFACCE DIMMER
POWER SUPPLIES AND DIMMING INTERFACES

Certificazione UL
UL listed

Alimentatori remoti e dimmers Remote drivers and dimmers		Dimesioni (box + alimentatore) Sizes (box + power supply) [mm] [in]
TY25 LPF - 25D - 24	Potenza massima: 25W Maximum output power: 25W	**L** 245 x **W** 64 x **H** 37 mm **L** 9.64 x **W** 2.51 x **H** 1.45 in
TY40 LPF - 40D - 24	Potenza massima: 40W Maximum output power: 40W	**L** 245 x **W** 64 x **H** 37 mm **L** 9.64 x **W** 2.51 x **H** 1.45 in
TY60 LPF - 60D - 24	Potenza massima: 60W Maximum output power: 60W	**L** 245 x **W** 64 x **H** 37 mm **L** 9.64 x **W** 2.51 x **H** 1.45 in
TY80 HLG - 80H - 24BL	Potenza massima: 80W Maximum output power: 80W	Box non in dotazione Box not supplied
TY100 HLG - 100H - 24B	Potenza massima: 100W Maximum output power: 100W	**L** 245 x **W** 64 x **H** 37 mm **L** 10.63 x **W** 2.51 x **H** 1.45 in
CDUL Dimmer interface 0-10	**UL LISTED**	**L** 110 x **W** 64 x **H** 52 mm **L** 4.33 x **W** 2.51 x **H** 2.04 in
LEO Dimmer interface DMX or DALI	**UR RECOGNIZED**	**L** 45 x **W** 58 x **H** 25 mm **L** 1.77 x **W** 2.28 x **H** 0.98 in
DOC Dimmer interface DMX or DALI for TW or RGB	**UR RECOGNIZED**	**L** 71 x **W** 97 x **H** 62 mm **L** 2.79 x **W** 3.81 x **H** 2.44 in

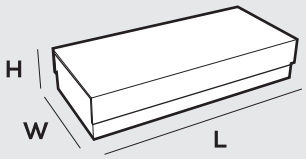

Posizionamento alimentatore
Power supply positioning

Alimentazione remota
Remote power supply

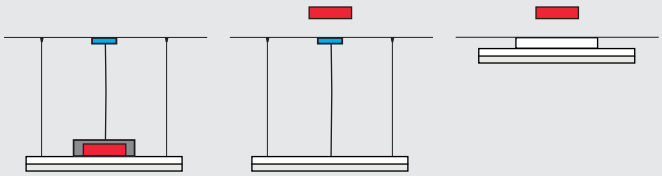

Alimentatore
Power supply

Box alimentatore
Power supply's box

Cover
Coverplate

I prodotti FOLIO® sono Classe II. I nostri alimentatori e le nostre interfacce non possono essere inseriti nella cover.
FOLIO® products are Class II. Our drivers and interfaces do not fit in the coverplate.

ALIMENTATORI E INTERFACCE DIMMER
POWER SUPPLIES AND DIMMING INTERFACES

Conformità europea
Conformitè européenne

		Alimentazione integrata Integrated power supply	Alimentazione remota* Remote power supply*
ON/OFF		Si Yes	Si Yes
0-10 V	Con PWM With PWM	Si Yes	Si Yes
DALI		Si Yes	Si Yes
CASAMBI		Si Yes	Si Yes
DMX		Si Yes	Si Yes
POTENZIOMETRO **POTENTIOMETER**	Con PWM With PWM	Si Yes	Si Yes
DIM TO WARM		Si Yes	Si Yes

*Box disponibile su richiesta
*Box available on request

Posizionamento alimentatore
Power supply positioning

Alimentazione integrata Integrated power supply	Alimentazione remota* Remote power supply*

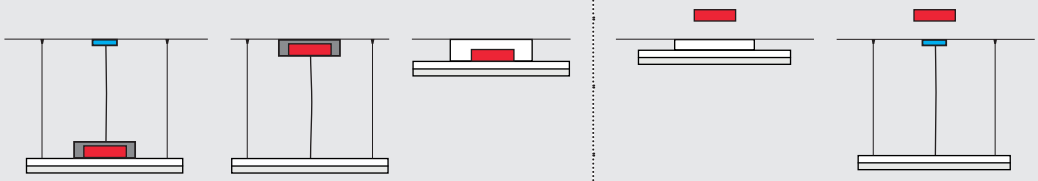

Alimentatore
Power supply

Box alimentatore
Power supply's box

Cover
Coverplate

FOLIO®

LIGHT NEW DIMENSION

cifralluminio s.r.l.

Via R. Gessi, 10 - 25135 Brescia (BS), Italy

T. +39 030 3363047 - F. +39 030 3363048

www.folio.it - info@folio.it