HASSEM CARTRIDGE

翰森阀芯

HASSEM 翰森®
Since 1999

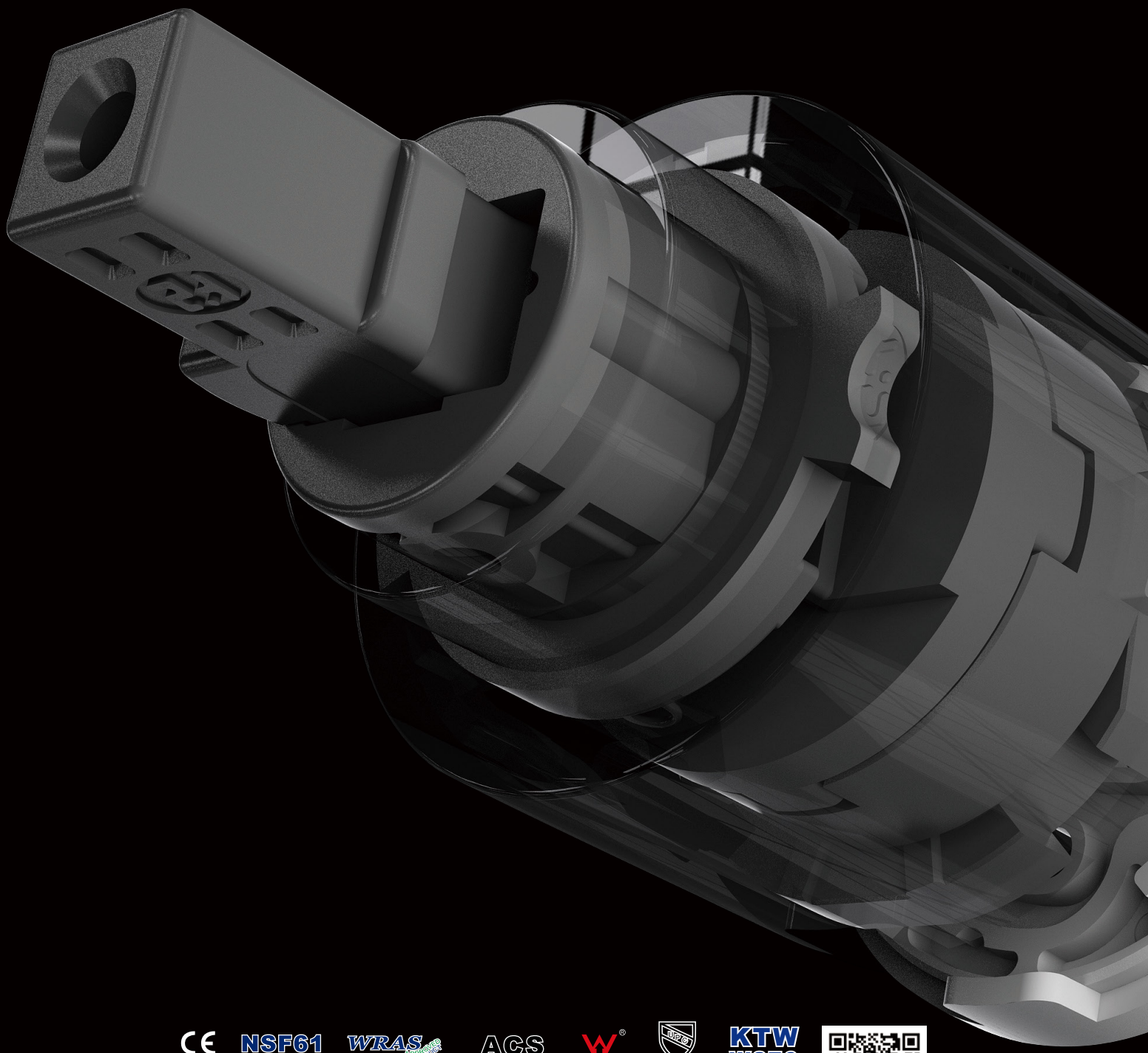

CE NSF61 WRAS ACS water mark KTW W270

KAIPING HASSEM SANITARY WARE CO., LTD.
开 平 市 翰 森 卫 浴 有 限 公 司

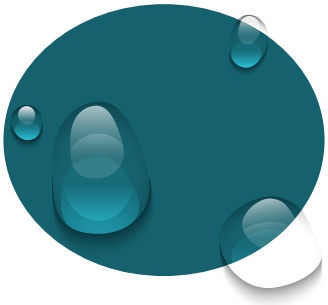

Welcome to HASSEM Water Control System
欢迎进入翰森控水系统 ...

www.hassem.cn

A revolutionist in Cartridge area.
A pioneer for diverter & button cartridge.

阀芯界的革命者
分水阀芯、按压阀芯的领先者

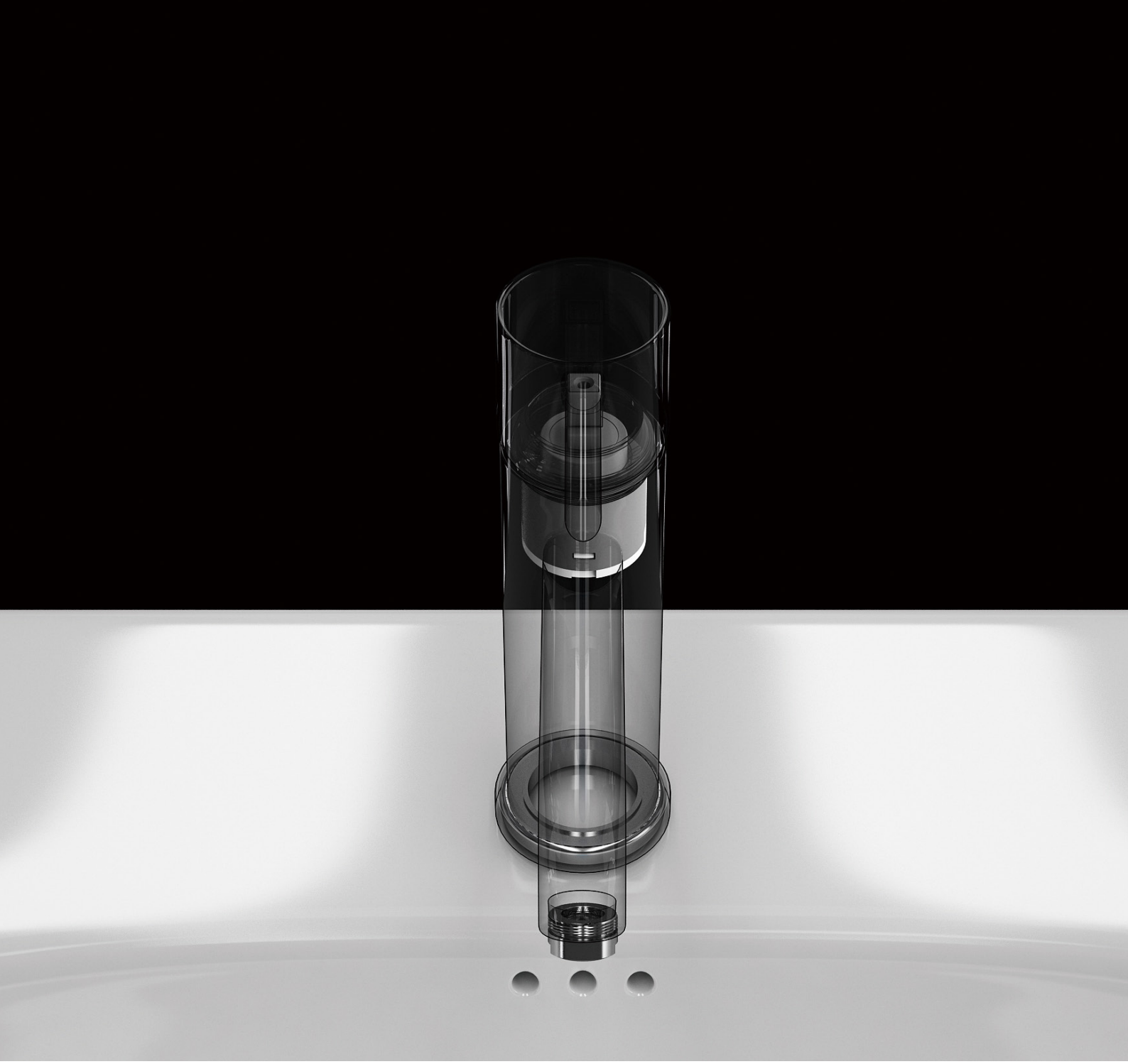

Born in 1999...

Annual output 50 millions faucet cartridges
exported to 25 countries
Obtained 100+ patents
Certificated by 10+ countries

年产 **50,000,000** 个阀芯
销往全球 **25** 个国家和地区
荣获国家 **100** 多项专利
通过英国，法国，美国，澳大利亚，欧盟等多个国家认证

HASSEM 翰森®


HASSEM
翰 森 卫 浴
WRAS ACS CE ISO9001 TEL:2730165
阀芯 CARTRIDGE
开平市翰森卫浴有限公司


翰森卫浴


HASSEM
G-wotec


BRASS
铜阀芯
DIVERTER
BUTTON

COMPANY

公司简介

Kaiping HASSEM Sanitary Ware Co., Ltd is the integration of professional innovation, production and services, who is focus on producing the core of faucet—Precise ceramic cartridge. “ HASSEM ” and “ 翰森 ” is registered as trademark for HASSEM products.

HASSEM was established in 1999, located in Shuikou Town Kaiping City, the center of sanitary ware in China. After 20 more years ’ development, HASSEM has advanced technology and rich experiences in management, becomes a strong enterprise in modern industries. HASSEM owned 20000sq modern factory, a number of high efficient production lines, standard laboratory and precise product testing equipments. Now we have more than 1000 kinds of cartridge, including quick opening cartridge series, diverter series, single handle cartridge series and button cartridge so on. The annual capacity reaches to 50 millions pcs. In order to completing matching supply, HASSEM builds up “ SanXin ” die casting factory, which is professional producing zinc alloy faucet handle fitting. Now our brand “ HASSEM ” has become a well known and popular brand in faucet parts area.

HASSEM is always stick to the target of providing high quality products to customers, persist in advancing with times, strict in production management system and professional production. HASSEM has passed ISO9001 and got the approval of ACS, WRAS,NSF, Cupc, WaterMark and Europe KTW,W270,CE standard product certifications, also abtained many kinds of patents.

开平市翰森卫浴有限公司是集专业研发、定制、生产、服务于一体的生产厂家，致力于生产龙头核心部位 ------ 精密陶瓷阀芯。翰森产品注册商标为“ HASSEM ”、“ 翰森 ”。

公司始成立于 1999 年，位于中国卫浴之都开平市水口镇。经过二十多年的艰辛磨砺与发展，成就了一个实力雄厚、技术先进、管理完善的现代化企业。公司现已拥有 2 万多平方米的现代化厂房，有多条精密高效的生产线、健全的标准化实验室、精密的产品检测设备。现已开发一千多款阀芯，年产量 4000 万个以上，包括按压阀芯、快开阀芯、分水阀芯，慢开阀芯和单把阀芯等。翰森为了完善五金龙头的配套，成立了专业生产锌合金把手配件的“ 五邑三新 ”压铸厂。翰森品牌已成为国内外知名品牌的核心供应商。

翰森坚持以优质产品满足客户需求为己任，坚持与时俱进的开拓理念，以严谨的生产管理模式，专业化生产为主导的发展方针。企业通过 ISO9001 质量管理体系认证，相关产品通过法国 ACS 标准产品认证、英国 WRAS 标准产品饮用水安全认证、欧盟 CE 标准产品认证，北美 NSF, Cupc 认证， 澳洲 WaterMark 认证，并有多项产品获得国家专利。

DEVELOPMENT HISTORY

发展历程

Expecting for Future...
未来可期

2020 年
成立国际研发基地中心，成功为国内外著名卫浴品牌研发并落地多款专利阀芯产品
Set up International Research Center, develop patented products for famous sanitary brands including overseas and domestic

2018 年
成立中德合资“ G-WATEC ”高端阀芯品牌
Set up luxury brand "G-WATEC" under China-Germany cooperation

2017 年
被评为国家高新技术企业和广东省工程中心
Awarded as national"NEW HIGH-TECH ENTERPRISE" & provincial "ENGINEERING CENTER".

2014 年
迁入 20000 平方米自建厂房，迈入大型阀芯企业行列
Moved to 20,000 sqm factory , entered the ranks of large cartridge enterprises.

2013 年
成功研发按压式阀芯应用领域
Developed button cartridge sucessfully

2006 年
成为淋浴类多功能阀芯领先者
Became a leader in multi-functional shower diverter cartridge area.

2005 年
成为中国卫浴巨头“ 九牧 ”的指定供应商
Became an appointed supplier to the No.1 brand "JUMOO"

2003 年
创建翰森品牌“ HASSEM ”“ 翰森 ”
Set up brands for cartridges "HASSEM" & " 翰森 "

1999 年
始于研磨高精密陶瓷片
Started to manufacuture precise ceramic disc for cartridge

Awarded a number of international certifications

荣获多项国际认证

CE NSF61 WRAS APPROVED PRODUCT ACS water mark UPC IAF CNAS KTW W270

PROFESSIONAL EQUIPMENTS
专业设备

WE DESERVE YOUR LONG-TERM TRUST
我们值得您恒久信赖

After rigorous engineering testing, we adhere to the quality requirements of consistent excellence, and create perfect value with sophisticated technology.

经过严密的工程检测，秉承一贯精益求精的品质要求，以精良工艺缔造完美价值。

Cartridge Burst Test
阀芯爆破测试

Cartridge Flow Rate Test
阀芯流量测试

Cartridge Life Time Test
阀芯寿命测试

Cartridge Leakage Test
阀芯密封测试

An integrated technology 一体成型

precise dimensions, tolerance range can be controlled within 0.05MM
尺寸精准，公差范围可控制在 0.05MM 内

Fully automatic injuction machine
全自动化注塑

CNC machine in a integrated technology
数控机加一次性成型

Spring with excellent elasticity
性能卓越的弹簧

Spring has excellent elsticity, which extends cartridge's lifetime
弹簧超强弹性，按键寿命更长

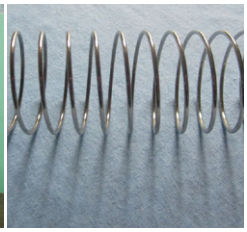

Elasticity tester
弹簧拉压测试机

Durable material
精良选材

Internal washer is made from special material, it's durable up to 1,000,000 cycles life test.
内部摩擦圈使合成环保材料，能经受 100 万次寿命测试不损坏

The strong hardness of ceramic disc
高硬度陶瓷片

The hardness of ceramic disc is over 1000° .
Dry press is better to ensure the hardness.

陶瓷片硬度超 1000 度，加工工艺为干压，更好地保证硬度

Ceramic disc hardness testing machine
陶瓷片硬度测试机

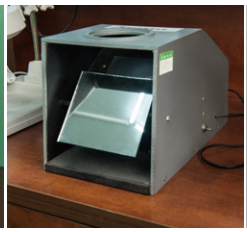

Ceramic disc orosity tester
陶瓷片孔隙率仪

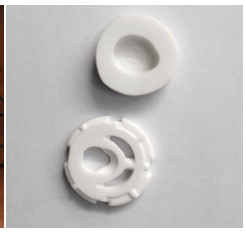

Oring in high resistance to wear
耐磨胶圈

International famous brand,with complete international certification and strong sealing.It's resistant to aging and wear.
国际知名品牌胶圈，国际认证齐全，密封性强，产品不易老化，更耐用耐磨

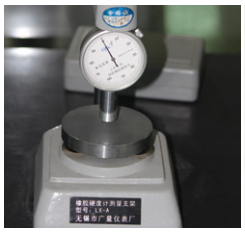

Oring hardness testing machine
胶圈硬度测试机

LASER MARKING

激光打标

HASSEM has a professional team in management of production line, which is a technical enterprise in manufacturing and sales. from design and development to production and manufacturing, it leads the domestic market with high quality, high performance, high efficiency, energy conservation and environmental protection, and is exported overseas.

翰森拥有专业化的生产线管理团队，是以生产、销售为一体的专业性技术企业。秉承追求卓越质量的理念，从设计开发到生产制造，以高质量、高性能、高效率、节能环保的卓越品质领先国内市场，并远销海外。

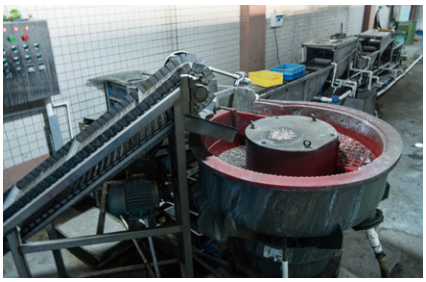

The processed brass accessories are cleaned by ultrasonical machine to ensure no impurity adhesion.

加工后的铜配件用超声波清洗，保证无杂质附着

Dust–free installation workshop ensures the products without impurities.

无尘车间安装，保证产品无杂质

6 lines of automatic installation equipment to ensure efficiency and quality at the same time.

6 条自动安装设备，保证效率的同时也保证质量

Automatic testing equipment is better to guarantee 100% qualification.

自动检测设备，更好地保证 100% 合格率

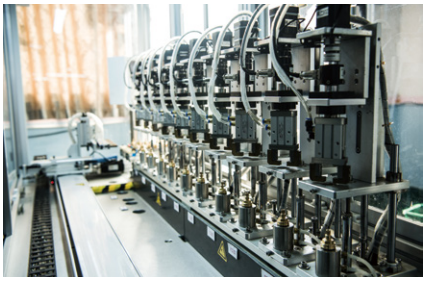

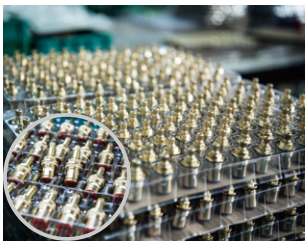

The packaging design is considerate and meticulous to ensure no crash or damage during trsansportation.

包装设计贴心细致，保证运输过程中不会碰撞受伤。

HASSEM 翰森®

INDEX 产品目录


Φ22
8101-D
---38


Φ22
8902-D
---38


Φ22
3011-B
---39


Φ22
3000-B
---40


Φ24
24F3-0001B
---41


Φ25
25001
---42


Φ25
8001-D
---43


Φ26
HSP-016-02
---44


Φ26
83008-B
---45


Φ26
26F4D0001-B
---46


Φ26
26F40001-B
---47


Φ28
28F3002-D
---48


Φ28
28F4001-B
---48


Φ28
84004-B-1
---49


Φ29
29T2001-D
---50


Φ30
8878-D
---51


Φ30
30F2001-D
---52


Φ31
31T20014-D
---53


Φ31
4006-D
---54


Φ33
33F20006-D
---55


Φ33
8318-B
---56


Φ35
8426-B
---57


Φ35
35F50001B
---58


Φ35
C35-D-0004
---59

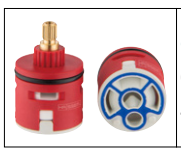
Φ35
C35-D3-001
---60


Φ38
8504-B
---61


Φ38
8610-B
---61

SINGLE CONTROL CARTRIDGE
单 冷 阀 芯


Φ18
18CR1
---63


Φ25
25002-5R
---64


Φ25
25D
---65

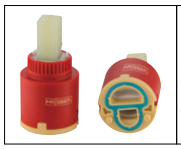
Φ25
25002-3
---66


Φ26
2601
---67

BRASS CARTRIDGE
铜 阀 芯


M22×1.5
QA-168-01R
---69


M22×1.5
QA-040-01L
---69


M27×1.5
QA-158L
---70


M22X1
QG-092
---71


M22×1.5
QI-016L
---72


G1/2"
QI-041L
---73


M24×1.5
QJ-011-05L
---74


G3/4"
QB-111R
---75


G1/2"
QC-108-01R
---76


M20X1
QE-217-03L
---77


G1/2"
QE-267R
---78


M18×1.5
QF-004L
---79


G3/8"
QH-001AL
---80


Φ24
HSD-C006R
---81


Φ24
HSD-D013-01R
---82


G1/2"
QG-073R
---83

CARTRIDGE
阀 芯

MORE OPTIONS.....
更多阀芯供您选择 ...
84--88

HASSEM 翰森®

BUTTON CARTRIDGE
按压阀芯

ON/OFF
按压出水

The Air-Pressure Theory
空气压原理

Φ18

BUTTON CARTRIDGE

按压阀芯

ON/OFF

REF.HSP-023

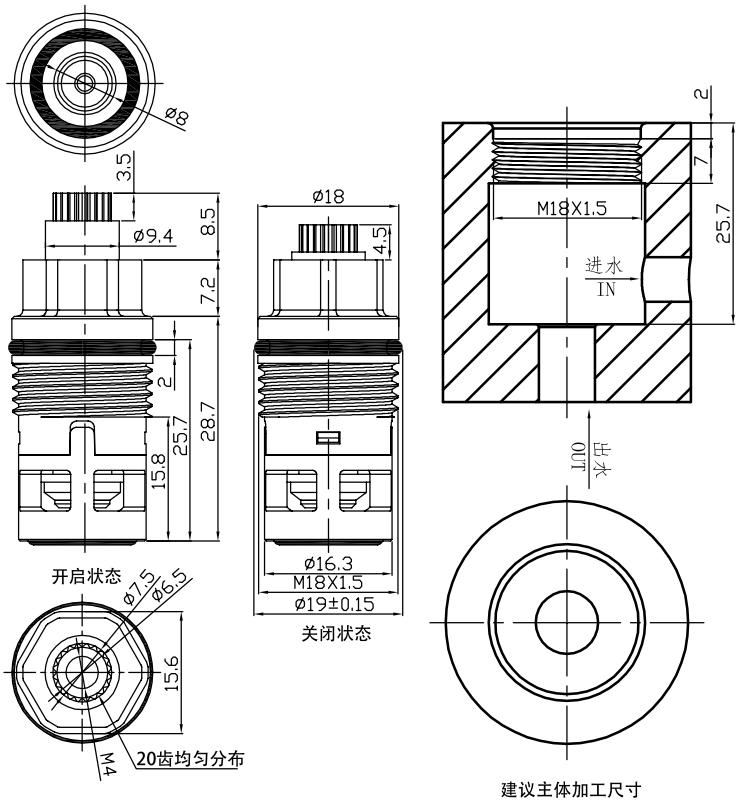

建议主体加工尺寸
Recommended Dimensions Of Body

NSF61 ACS

技术参数 / Technical Data

螺纹锁紧扭矩 Thread Tightening Torque	6~8N.m	拨杆破坏扭矩 Lever Breaking Torque	3N.m
按键力度 Button Pressing Force	10~12N	使用寿命测试 Lifetime Test	GB18145 > 70，000m 周期 Min.70,000 cycles(GB18145)
使用温度 Temperature	4~90℃	爆破测试 Bursting Test	静水压 >2.5MPa，阀芯无变形、破裂。 Static water pressure at > 2.5MPa, no deformation or breakage.

陶瓷片 / Ceramic Disc

硬度 Hardness	≥ 1100Hv5
平面度 Flatness	≤ 0.3μm
粗糙度 Roughness	≤ Ra0.2μm

流量测试 / Flow Rate Test

压力 (巴) Pressure (Bar)	0.5	1	1.5	2	2.5	3	3.5	4	4.5	5
流量 (升 / 分钟) Flow Rate(L/min)	6.5	12	16	18.6	20.8	22.8	25	26.5	27.6	28.9

流量分析图 / Flow Rate Chart

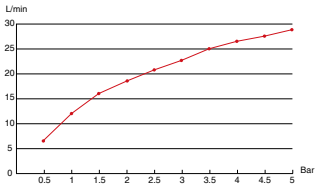

Φ24

BUTTON CARTRIDGE

按压开关 + 二分水阀芯

ON/OFF + 2 WAYS DIVERTER

REF.HSP-020

NSF61 ACS

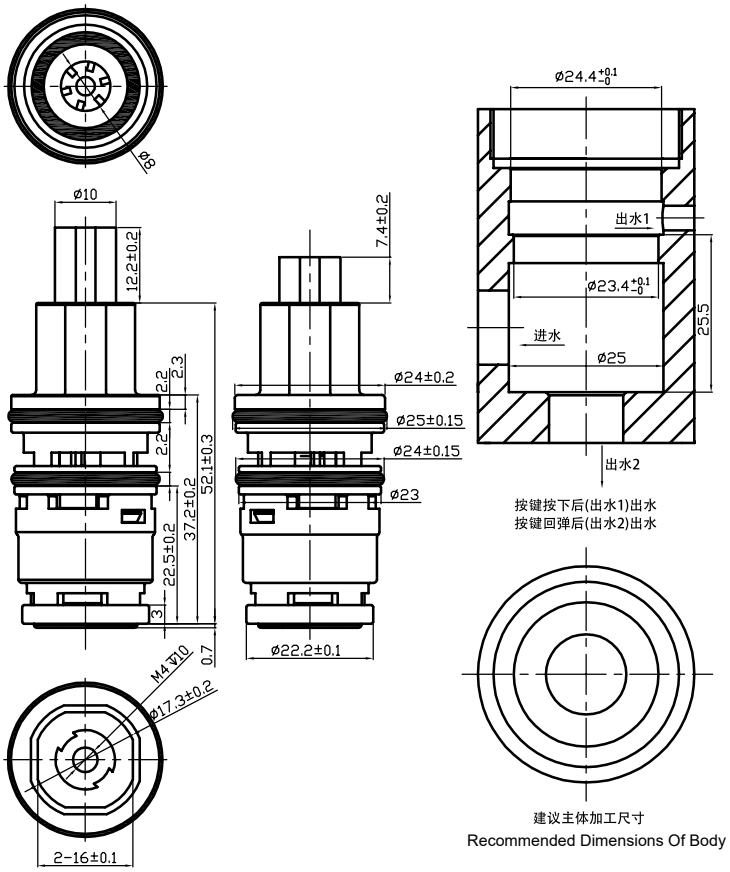

技术参数 / Technical Data

使用温度 Temperature	4~90℃	按键力度 Button Pressing Force	13~15N	使用寿命测试 Lifetime Test	GB18145 > 30，000m 周期 Min.30,000 cycles(GB18145)
压紧螺母扭矩 Locking Torque Force	6~8N.m	拨杆破坏扭矩 Lever Breaking Torque	3N.m	爆破测试 Bursting Test	使用水压 <1.0MPa，阀芯无变形、破裂。 Use water pressure <1.0MPa, no deformation or breakage.

流量测试 / Flow Rate Test

压力 (巴) Pressure (Bar)		0.5	1	1.5	2	2.5	3	3.5	4	4.5	5
流量 (升 / 分钟) Flow Rate(L/min)	上出水口	9.5	12.8	15.6	17.7	19.6	21.3	22.9	24.5	25.9	27.1
	下出水口	11	14.7	17.7	20.2	22.3	24.4	26.2	27.8	29.3	30.7

流量分析图 / Flow Rate Chart

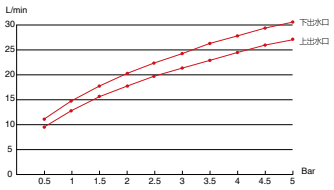

Φ28

BUTTON CARTRIDGE

按压阀芯

ON/OFF

REF.HSP-001

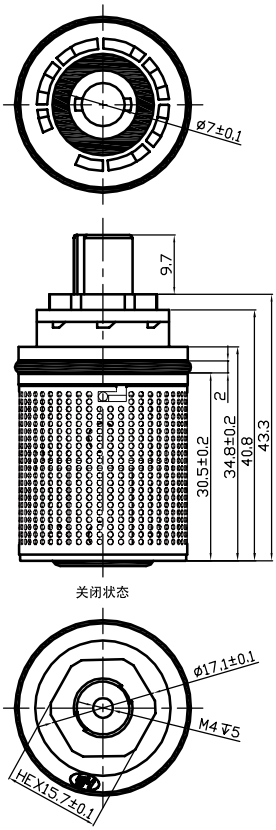

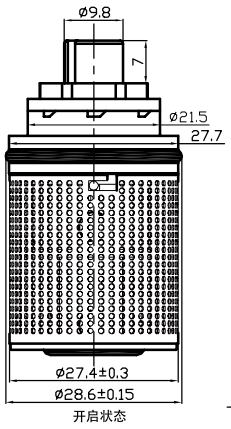

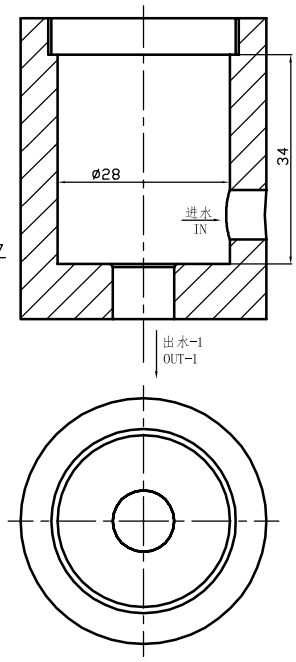

建议主体加工尺寸

Recommended Dimensions Of Body

NSF61 ACS

技术参数 / Technical Data

使用温度 Temperature	4~90℃	按键力度 Button Pressing Force	10~12N	使用寿命测试 Lifetime Test	GB18145 > 200，000 循环开关 > 200,000 open and close cycles.(GB18145)
压紧螺母扭矩 Locking Torque Force	6~8N.m	拨杆破坏扭矩 Lever Breaking Torque	3N.m	爆破测试 Bursting Test	静水压 2.5MPa，阀芯无变形、破裂。 Static water pressure at Max2.5MPa, no deformation or breakage.

流量测试 / Flow Rate Test

压力 (巴) Pressure (Bar)	0.5	1	1.5	2	2.5	3	3.5	4	4.5	5
流量 (升 / 分钟) Flow Rate(L/min)	11	15.6	18.9	21.5	24	26.1	27.9	29.3	30.5	31.6

流量分析图 / Flow Rate Chart

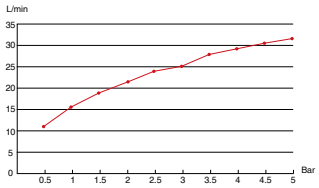

Φ28

BUTTON CARTRIDGE

按压开关阀芯

ON/OFF

REF.HSP-011

NSF61 ACS

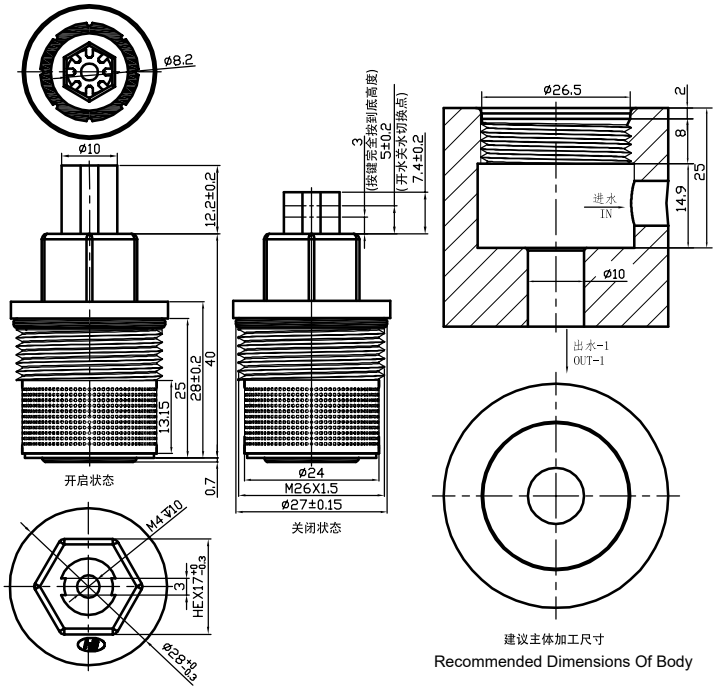

技术参数 TECHNICAL DATA

使用温度 Temperature	4~90℃	按键力度 Button Pressing Force	10~12N	使用寿命测试 Lifetime Test	GB18145 > 200，000m 周期 Min.200,000 cycles(GB18145)
螺纹锁紧扭矩 Locking Torque Force	6~8N.m	拨杆破坏扭矩 Lever Breaking Torque	3N.m	爆破测试 Bursting Test	静水压 2.5MPa，阀芯无变形、破裂。 Static water pressure at Max2.5MPa, no deformation or breakage.

流量测试 / Flow Rate Test

压力 (巴) Pressure (Bar)	0.5	1	1.5	2	2.5	3	3.5	4	4.5	5
流量 (升 / 分钟) Flow Rate(L/min)	10	15	21.3	24.2	26.7	29	30.8	31.5	34	35.5

流量分析图 / Flow Rate Chart

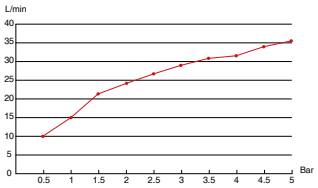

Φ28

BUTTON CARTRIDGE

反向按压开关阀芯

ON/OFF REVERSE

REF.HSP-021

NSF61 ACS

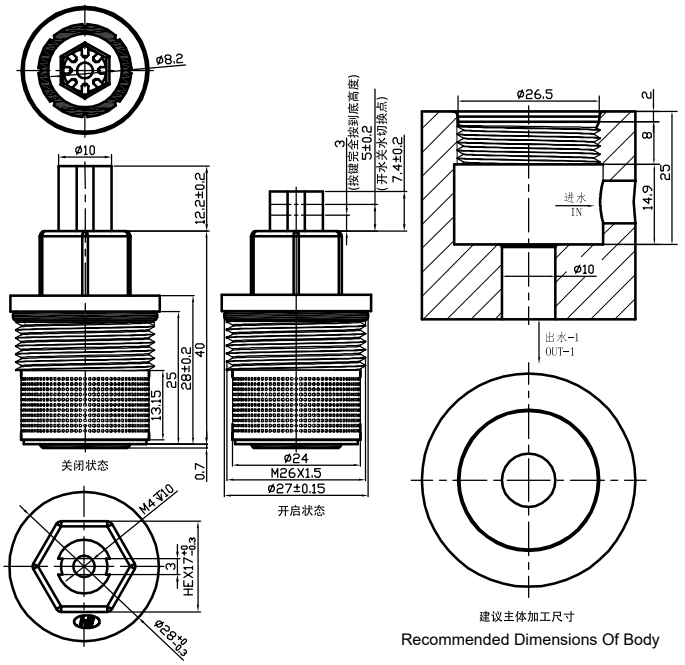

Φ28

BUTTON CARTRIDGE

按压开关 + 控流阀芯

ON/OFF + FLOW CONTROLLING

REF.HSP-015

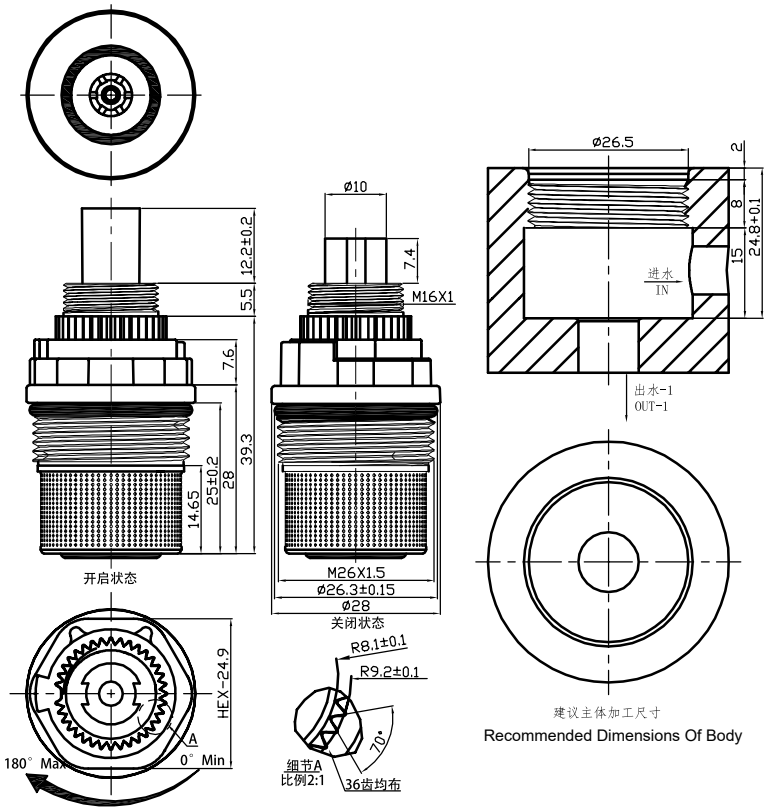

NSF61 ACS

技术参数 / Technical Data

调流量旋转角度 Turning Angle Of Adjusting Flow Rate	180°	使用温度 Temperature	4~90℃	使用寿命测试 Lifetime Test	GB18145 > 200，000m 周期 Min.200,000 cycles(GB18145)
连接螺纹 Connection Thread	M16×1.0 < 2N.m	按键力度 Button Pressing Force	10-12N		
螺纹锁紧扭矩 Locking Torque Force	6~8N.m	拨杆破坏扭矩 Lever Breaking Torque	3N.m	爆破测试 Bursting Test	静水压 2.5MPa，阀芯无变形、破裂。 Static water pressure at Max2.5MPa, no deformation or breakage.

流量测试 / Flow Rate Test

压力 (巴) Pressure (Bar)		0.5	1	1.5	2	2.5	3	3.5	4	4.5	5
流量 (升 / 分钟) Flow Rate(L/min)	最小	2.2	3.3	4	4.5	4.5	4.5	4.5	4.2	3.9	3.7
	最大	7.9	10.6	13	15	16.8	18.6	20	21.6	23	24.5

流量分析图 / Flow Rate Chart

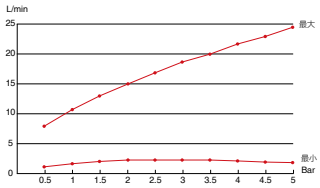

Φ28

BUTTON CARTRIDGE

按压侧出水开关阀芯

ON/OFF SIDE WATER SWITCH DIVERTER

REF.HSP-022A

NSF61 ACS

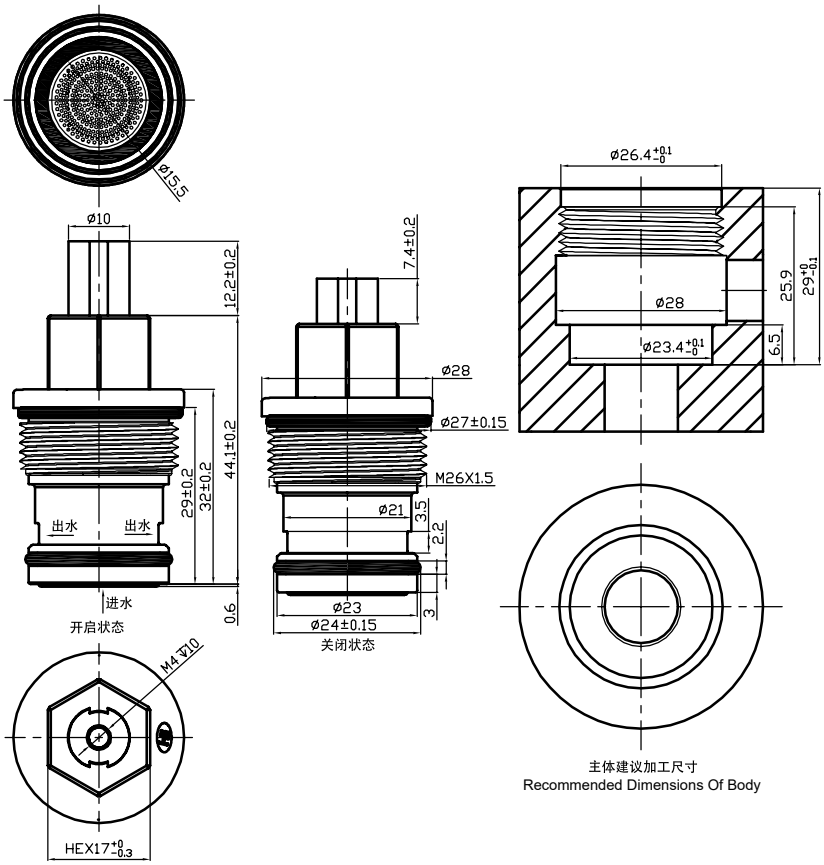

技术参数 / Technical Data

使用温度 Temperature	4~90℃	按键力度 Button Pressing Force	10~12N	使用寿命测试 Lifetime Test	GB18145 > 200，000m 周期 Min.200,000 cycles(GB18145)
压紧螺母扭矩 Locking Torque Force	6~8N.m	拨杆破坏扭矩 Lever Breaking Torque	3N.m	爆破测试 Bursting Test	静水压 > 2.5MPa，阀芯无变形、破裂。 Static water pressure at > 2.5MPa, no deformation or breakage.

流量测试 / Flow Rate Test

压力 (巴) Pressure (Bar)	0.5	1	1.5	2	2.5	3	3.5	4	4.5	5
流量 (升 / 分钟) Flow Rate(L/min)	9.6	13.1	16.4	19.2	21.4	23.2	25.2	26.8	28.2	29.5

流量分析图 / Flow Rate Chart

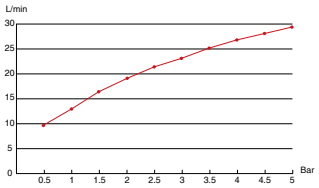

Φ30

BUTTON CARTRIDGE

按压开关+调温阀芯

ON/OFF+TEMPERATURE CONTROLLING

REF.HSP-301

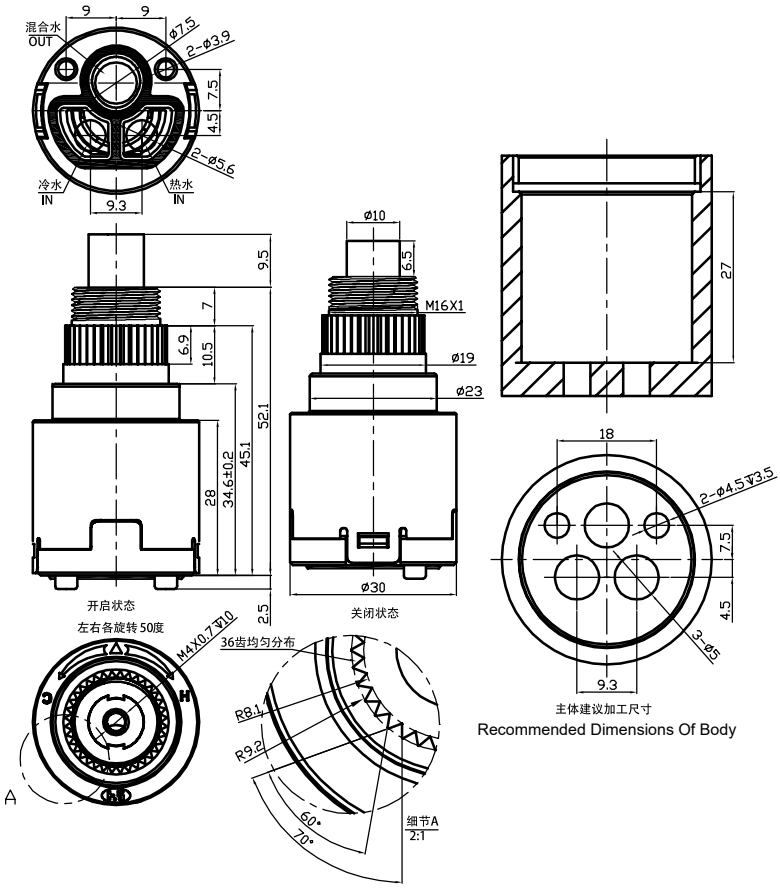

NSF61 ACS

技术参数 / Technical Data

连接螺纹 Connection Thread	M16×1 < 2N.m	按键开关力度 Button Pressing Force	10-12N	**陶瓷片 / Ceramic Disc**	
旋转角度 Turning Angle	100°	调温旋转扭矩 Switching Torque Force	< 0.3N.m	硬度 Hardness	≥ 1100Hv5
使用温度 Temperature	4~90℃	使用寿命测试 Lifetime Test	GB18145 > 200，000m 周期 Min.200,000 cycles(GB18145)	平面度 Flatness	≤ 0.3μm
压紧螺母扭矩 Locking Torque Force	6-8N.m	爆破测试 Bursting Test	静水压< 2.5MPa，阀芯无变形、破裂。 Static water pressure at < 2.5MPa, no deformation or breakage.	粗糙度 Roughness	≤ Ra0.2μm
拨杆破坏扭矩 Lever Breaking Torque	3N.m				

流量测试 / Flow Rate Test

压力 (巴) Pressure (Bar)		0.5	1	1.5	2	2.5	3	3.5	4	4.5	5
流量 (升 / 分钟) Flow Rate(L/min)	单边	7.5	10.3	12.4	14.2	15.8	17.3	18.6	20	21.2	22.2
	双边	7.7	11.1	13.6	15.8	17.6	19.1	20.8	22.3	23.7	25

流量分析图 / Flow Rate Chart

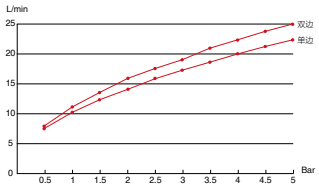

Φ30

BUTTON CARTRIDGE

按压开关 + 三分水阀芯

ON/OFF + 3 WAYS DIVERTER

REF.HSP-303A

NSF61 ACS

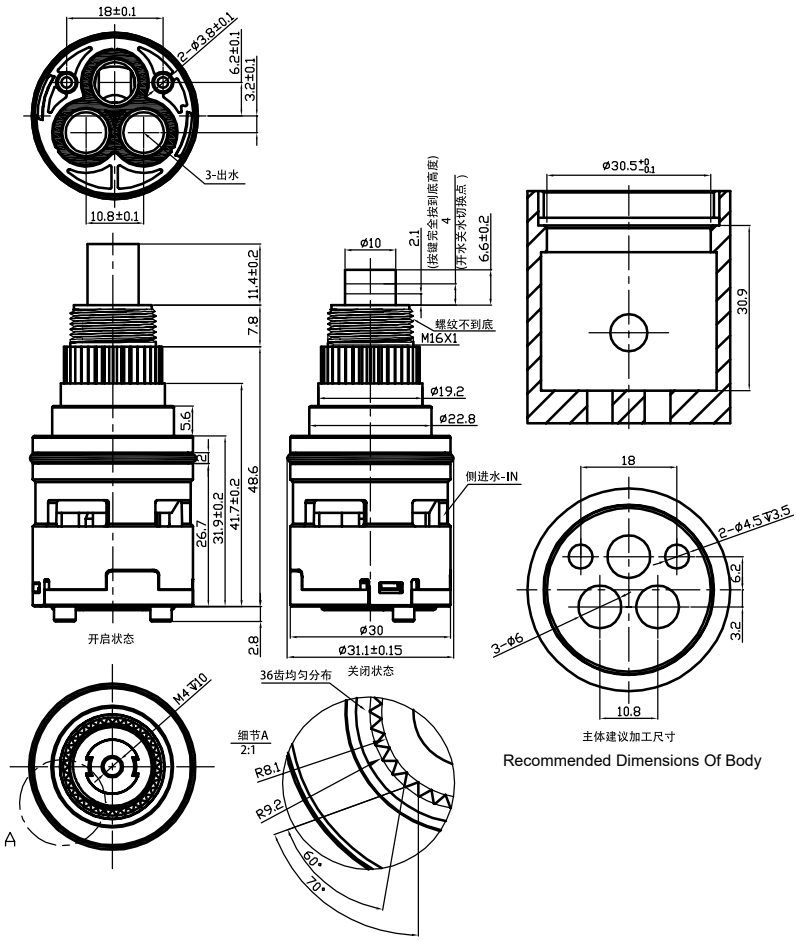

技术参数 / Technical Data

连接螺纹 Connection Thread	M16×1.0 < 2N.m	按键力度 Button Pressing Force	10-12N	**陶瓷片 / Ceramic Disc**	
旋转角度 Turning Angle	360°	分水旋转扭矩 Diverter Rotational torque	< 0.3N.m	硬度 Hardness	≥ 1100Hv5
使用温度 Temperature	4~90℃	使用寿命测试 Lifetime Test	GB18145 > 200，000m 周期 Min.200,000 cycles(GB18145)	平面度 Flatness	≤ 0.3μm
压紧螺母扭矩 Locking Torque Force	8-10N.m	爆破测试 Bursting Test	静水压 2.5MPa，阀芯无变形、破裂。 Static water pressure at Max2.5MPa, no deformation or breakage.	粗糙度 Roughness	≤ Ra0.2μm

流量测试 / Flow Rate Test

压力 (巴) Pressure (Bar)	0.5	1	1.5	2	2.5	3	3.5	4	4.5	5
流量 (升 / 分钟) Flow Rate(L/min)	9.5	12.8	15.4	17.8	19.7	21.6	23.2	24.8	26.2	27.7

流量分析图 / Flow Rate Chart

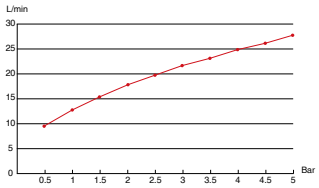

Φ30

BUTTON CARTRIDGE

按压开关 + 四分水阀芯

ON/OFF + 4 WAYS DIVERTER

REF.HSP-304A

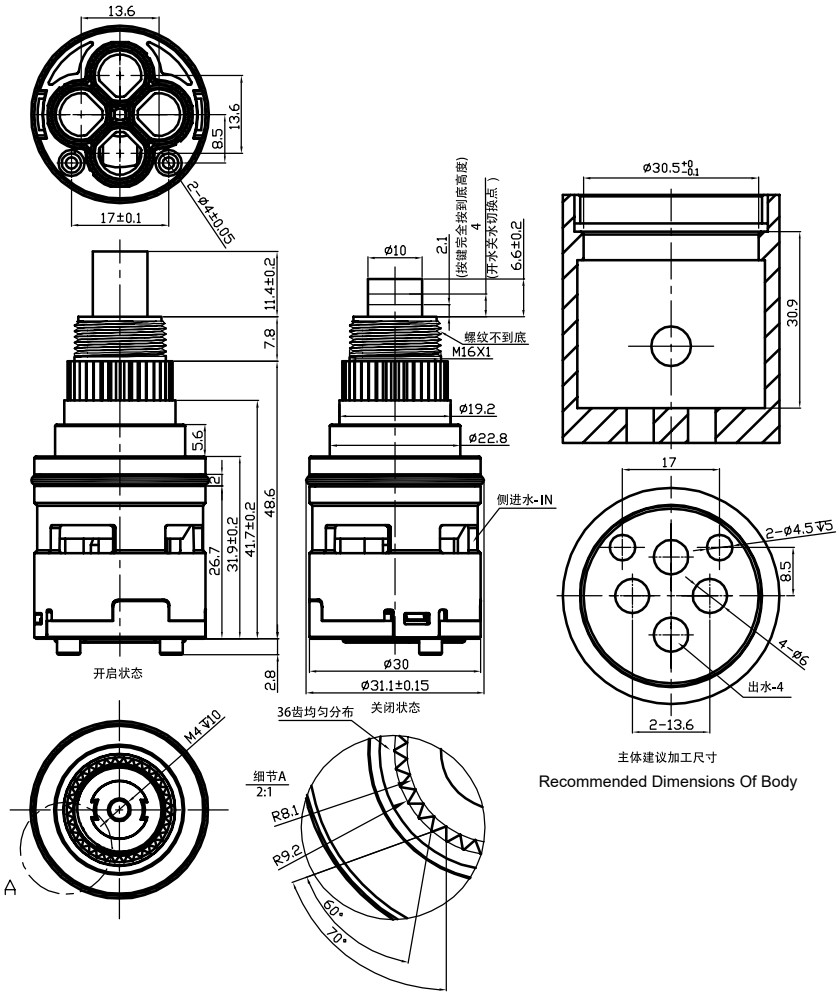

NSF61 ACS

技术参数 / Technical Data

连接螺纹 Connection Thread	M16×1.0 < 2N.m
旋转角度 Turning Angle	360°
使用温度 Temperature	4~90℃
压紧螺母扭矩 Locking Torque Force	8-10N.m
拨杆破坏扭矩 Lever Breaking Torque	3N.m

按键力度 Button Pressing Force	10-12N
分水旋转扭矩 Diverter Rotational torque	< 0.3N.m
使用寿命测试 Lifetime Test	GB18145 > 200，000m 周期 Min.200,000 cycles(GB18145)
爆破测试 Bursting Test	静水压 2.5MPa，阀芯无变形、破裂。 Static water pressure at Max2.5MPa, no deformation or breakage.

陶瓷片 / Ceramic Disc

硬度 Hardness	≥ 1100Hv5
平面度 Flatness	≤ 0.3μm
粗糙度 Roughness	≤ Ra0.2μm

流量测试 / Flow Rate Test

压力 (巴) Pressure (Bar)	0.5	1	1.5	2	2.5	3	3.5	4	4.5	5
流量 (升 / 分钟) Flow Rate(L/min)	8.6	11.7	14.4	16.8	18.7	20.5	22.1	23.7	25.2	26.2

流量分析图 / Flow Rate Chart

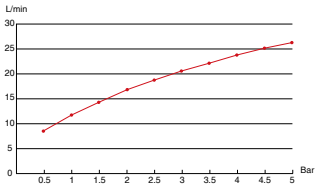

Φ35

BUTTON CARTRIDGE

按压开关 + 调温阀芯

ON/OFF+TEMPERATURE CONTROLLING

REF.HSP-012

NSF61 ACS

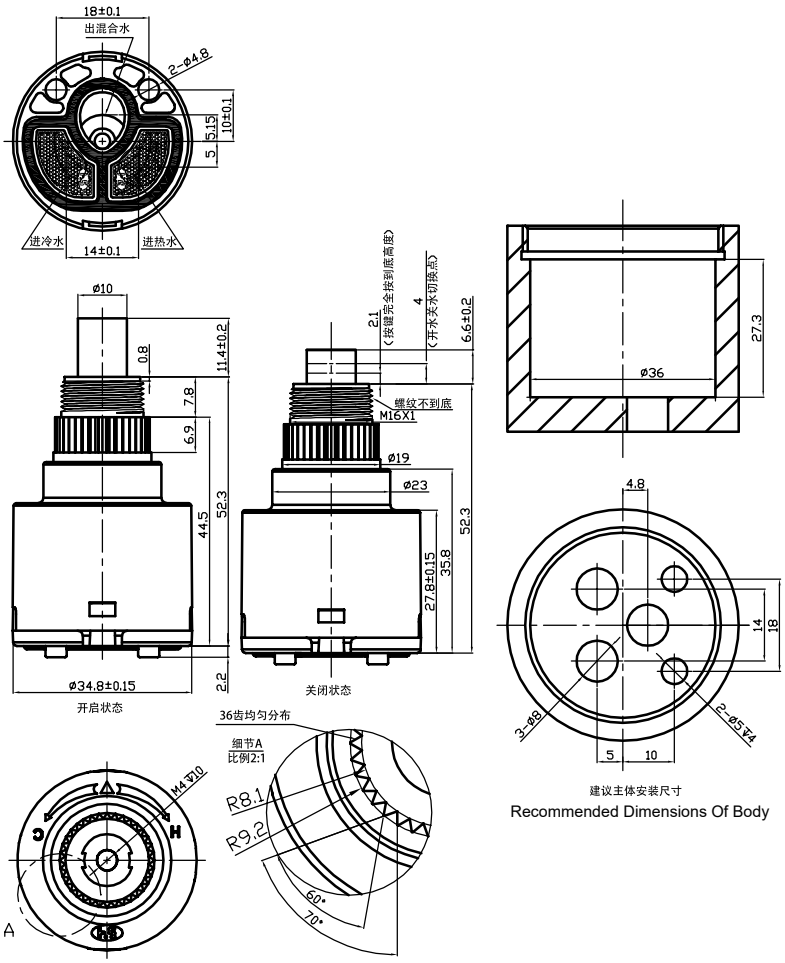

技术参数 / Technical Data

连接螺纹 Connection Thread	M16×1.0 < 2N.m
旋转角度 Turning Angle	100°
使用温度 Temperature	4~90℃
压紧螺母扭矩 Locking Torque Force	8~10N.m
拨杆破坏扭矩 Lever Breaking Torque	3N.m

调温旋转扭矩 Switching Torque Force	< 0.3N.m
按键开关力度 Button Pressing Force	10~12N
使用寿命测试 Lifetime Test	GB18145 > 200，000 循环开关 > 200,000 open and close cycles.(GB18145)
爆破测试 Bursting Test	静水压 2.5MPa，阀芯无变形、破裂。 Static water pressure at Max2.5MPa, no deformation or breakage.

灵敏度 Sensitivity	⩾ 12°

陶瓷片 / Ceramic Disc

硬度 Hardness	⩾ 1100Hv5
平面度 Flatness	⩽ 0.3μm
粗糙度 Roughness	⩽ Ra0.2μm

流量测试 / Flow Rate Test

压力 (巴) Pressure (Bar)	0.5	1	1.5	2	2.5	3	3.5	4	4.5	5
流量 (升 / 分钟) Flow Rate(L/min)	9.4	13.3	16.6	19.7	21.9	24	26.2	28	29.8	31.5

流量分析图 / Flow Rate Chart

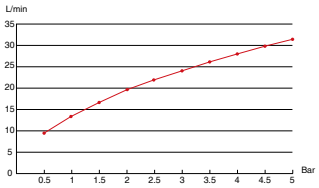

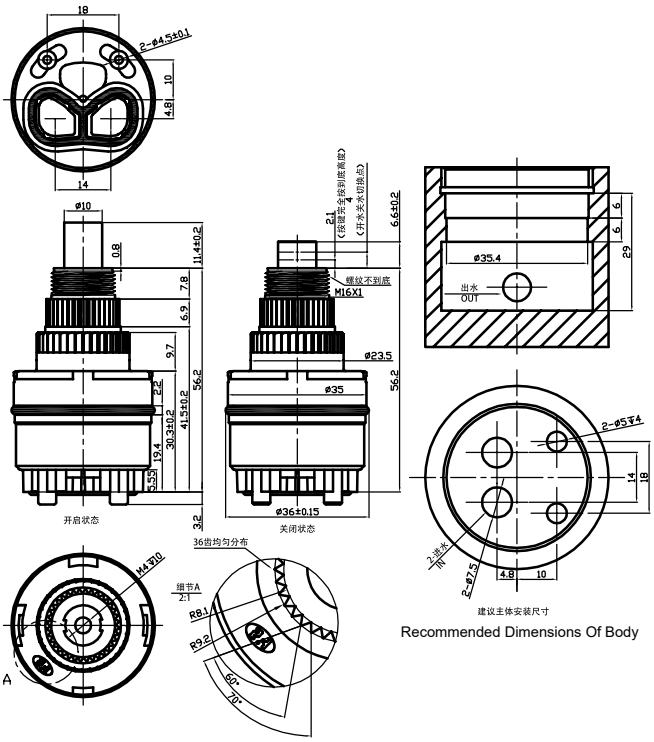

Recommended Dimensions Of Body

Φ35

BUTTON CARTRIDGE

按压开关 + 调温
平脚上封水阀芯

ON/OFF+TEMPERATURE CONTROLLING FLAT UP-SEALING

REF.HSP-018

NSF61 ACS

技术参数 TECHNICAL DATA

连接螺纹 Connection Thread	M16×1.0 < 2N.m	按键力度 Button Pressing Force	10-12N	灵敏度 Sensitivity	≥ 12°
旋转角度 Turning Angle	100°	调温旋转扭矩 Thermostat Rotational torque	< 0.3N.m	陶瓷片 / Ceramic Disc	
使用温度 Temperature	4~90℃	使用寿命测试 Lifetime Test	GB18145 > 200，000m 周期 Min.200,000 cycles(GB18145)	硬度 Hardness	≥ 1100Hv5
压紧螺母扭矩 Locking Torque Force	8-10N.m			平面度 Flatness	≤ 0.3μm
拨杆破坏扭矩 Lever Breaking Torque	3N.m	爆破测试 Bursting Test	静水压 2.5MPa，阀芯无变形、破裂。 Static water pressure at Max2.5MPa, no deformation or breakage.	粗糙度 Roughness	≤ Ra0.2μm

流量测试 / Flow Rate Test

压力 (巴) Pressure (Bar)	0.5	1	1.5	2	2.5	3	3.5	4	4.5	5
流量 (升 / 分钟) Flow Rate(L/min)	8	11.2	13.7	15.8	17.8	19.5	21.1	22.6	24	25.3

流量分析图 / Flow Rate Chart

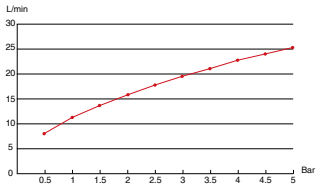

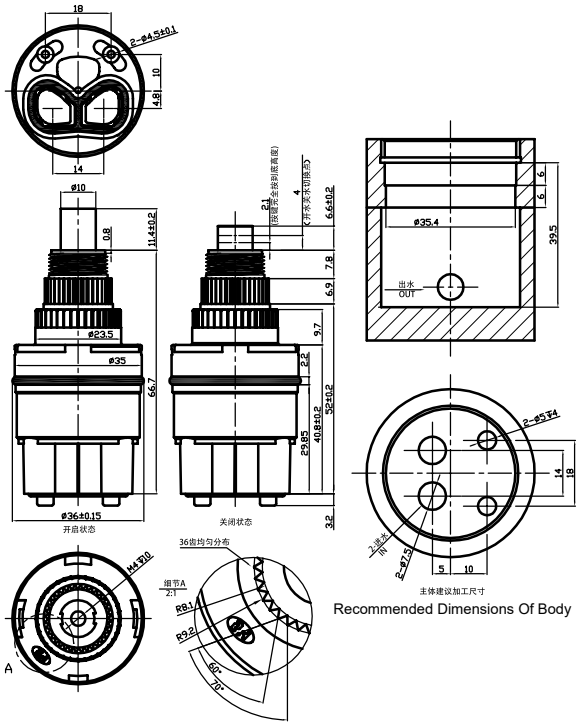

Recommended Dimensions Of Body

Φ35

BUTTON CARTRIDGE

按压开关 + 调温
高脚上封水阀芯

ON/OFF+TEMPERATURE CONTROLLING WITH DISTRIBUTOR UP-SEALING

REF.HSP-019

NSF61 ACS

Φ42

FLUSH VALVE

按压延时阀

TIME DELAY

REF.HSP-014

NSF61 ACS

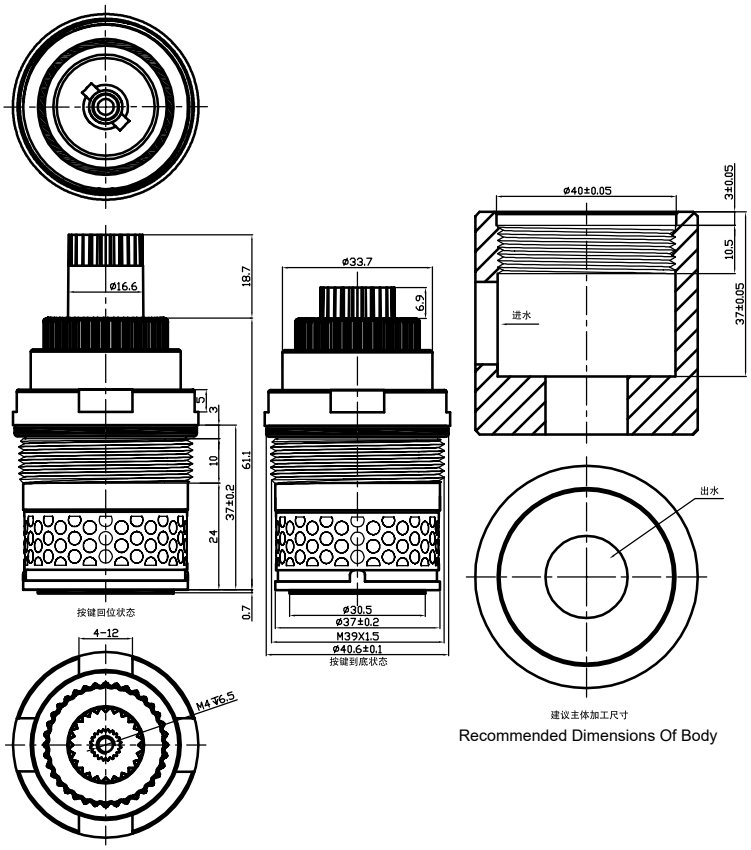

技术参数 / Technical Data

使用温度 Temperature	4~90℃	按键力度 Button Pressing Force	20N	使用寿命测试 Lifetime Test	GB18145 > 200，000m 周期 Min.200,000 cycles(GB18145)
螺纹锁紧扭矩 Locking Torque Force	8-10N.m	拨杆破坏扭矩 Lever Breaking Torque	3N.m	爆破测试 Bursting Test	静水压 1.6MPa，阀芯无变形、破裂。 Static water pressure at Max1.6MPa, no deformation or breakage.

流量测试 / Flow Rate Test

压力 (巴) Pressure (Bar)	0.5	1	1.5	2	2.5	3
流量 (升 / 分钟) Flow Rate(L/min)	21	31	37	47	53	59

流量分析图 / Flow Rate Chart

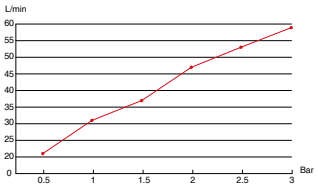

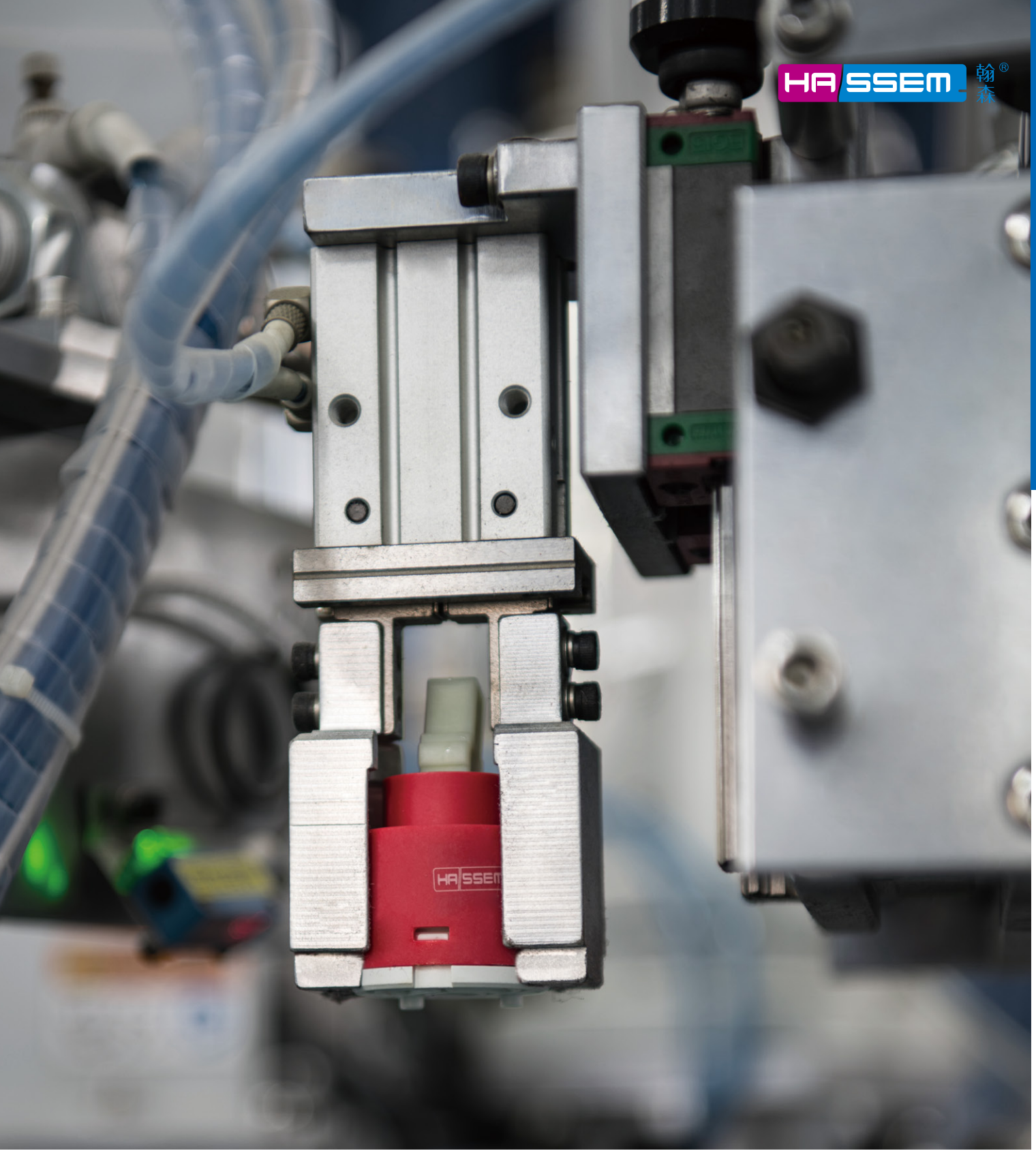

MIXER CARTRIDGE
混合水阀芯

Feel Smoothly
手感流畅

High Flow
大流量

Φ25
混合水阀芯
MIXER CARTRIDGE FLAT

REF.25A1 平脚

NSF61

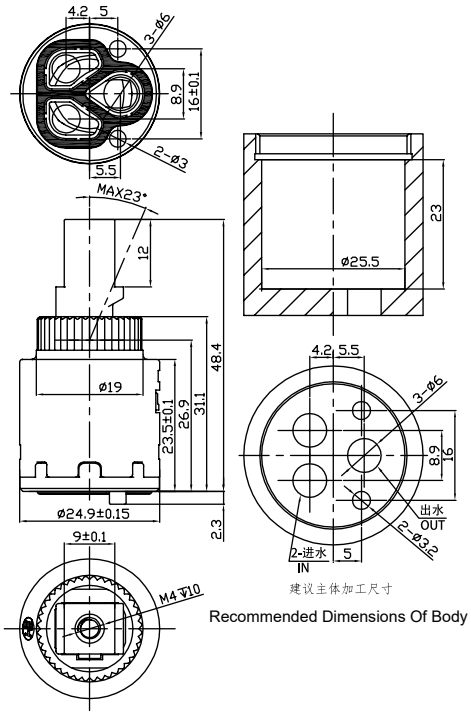

技术参数 TECHNICAL DATA

最大旋转角度 Max.Mixing Angle	90°	压紧螺母扭矩 Locking Torque Force	8-10N.m	灵敏度 Sensitivity	≥ 12°
开关旋转扭矩 Opening Torque Force	0.25~0.35N.m	拨杆破坏扭矩 Lever Breaking Torque	≥ 8N.m	**陶瓷片 / Ceramic Disc**	
使用温度 Temperature	4~90℃	使用寿命测试 Lifetime Test	GB18145 > 70，000m 周期 ASME > 500，000m 周期 Min.70,000 cycles(GB18145) ASME Min.500,000 cycles	硬度 Hardness	≥ 1100Hv5
最大开启角度 Max.Opening Angle	23°	爆破测试 Bursting Test	静水压 2.5MPa，阀芯无变形、破裂。 Static water pressure at Max2.5MPa, no deformation or breakage.	平面度 Flatness	≤ 0.3 μ m
				粗糙度 Roughness	≤ Ra0.2 μ m

流量测试 / Flow Rate Test

压力 (巴) Pressure (Bar)	0.5	1	1.5	2	2.5	3	3.5	4	4.5	5
流量 (升 / 分钟) Flow Rate(L/min)	7.8	9.5	10.7	12.6	14.3	16.6	18.1	20	20.9	22

流量分析图 / Flow Rate Chart

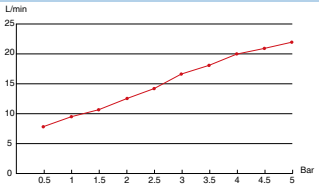

Φ25
混合水阀芯
MIXER CARTRIDGE WITH DISTRIBUTOR

REF.25B 高脚

NSF61

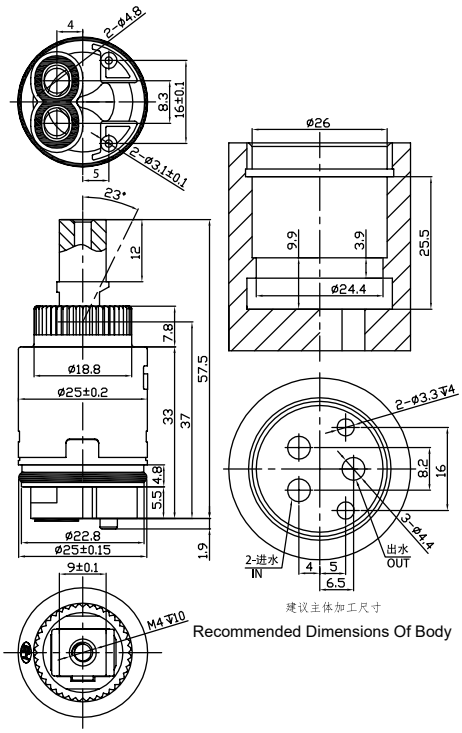

Φ26
混合水阀芯
MIXER CARTRIDGE UP-SEALING
REF.26F 上封水

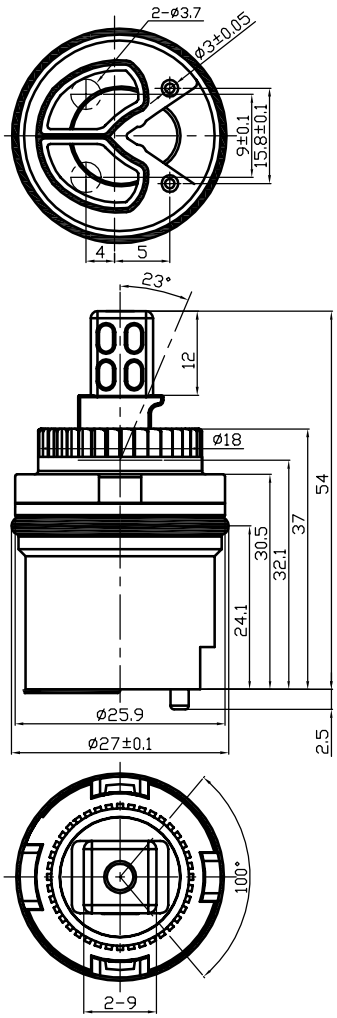

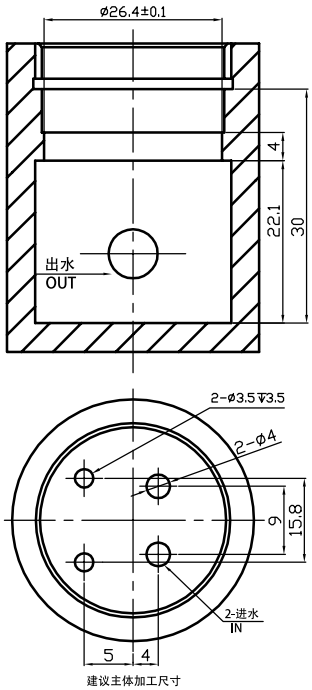

建议主体加工尺寸
Recommended Dimensions Of Body

NSF61

技术参数 / Technical Data

最大旋转角度 Max.Mixing Angle	100°
开关旋转扭矩 Opening Torque Force	0.18~0.35N.m
使用温度 Temperature	4~90℃
最大开启角度 Max.Opening Angle	21°

压紧螺母扭矩 Locking Torque Force	6-8N.m
拨杆破坏扭矩 Lever Breaking Torque	⩾ 8N.m
使用寿命测试 Lifetime Test	GB18145 > 70，000m 周期 ASME > 500，000m 周期 Min.70,000 cycles(GB18145) ASME Min.500,000 cycles
爆破测试 Bursting Test	静水压 2.5MPa，阀芯无变形、破裂。 Static water pressure at Max2.5MPa, no deformation or breakage.

灵敏度 Sensitivity	⩾ 12°

陶瓷片 / Ceramic Disc

硬度 Hardness	⩾ 1100Hv5
平面度 Flatness	⩽ 0.3μm
粗糙度 Roughness	⩽ Ra0.2μm

流量测试 / Flow Rate Test

压力 (巴) Pressure (Bar)	0.5	1	1.5	2	2.5	3	3.5	4	4.5	5
流量 (升 / 分钟) Flow Rate(L/min)	5.3	7.4	9.2	10.5	11.6	12.7	13.6	14.6	15.4	16.1

流量分析图 / Flow Rate Chart

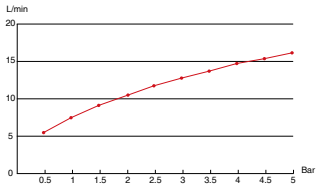

Φ28
混合水阀芯
MIXER CARTRIDGE
REF.2003-C

NSF61

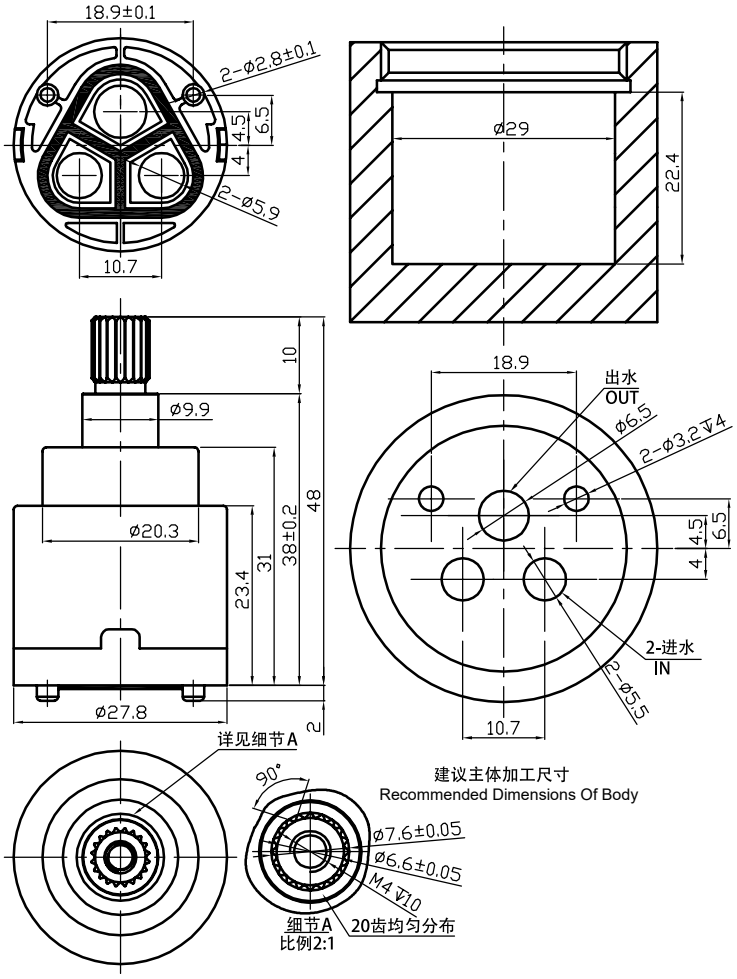

技术参数 / Technical Data

旋转角度 Turning Angle	90°
开关旋转扭矩 Turning Torque Force	0.18~0.35N.m
使用温度 Temperature	4~90℃

压紧螺母扭矩 Locking Torque Force	8-10N.m
拨杆破坏扭矩 Lever Breaking Torque	≥ 6N.m
使用寿命测试 Lifetime Test	GB18145 > 70，000m 周期 Min.70,000 cycles(GB18145)
爆破测试 Bursting Test	静水压 2.5MPa，阀芯无变形、破裂。 Static water pressure at Max2.5MPa, no deformation or breakage.

灵敏度 Sensitivity	≥ 12°

陶瓷片 / Ceramic Disc

硬度 Hardness	≥ 1100Hv5
平面度 Flatness	≤ 0.3μm
粗糙度 Roughness	≤ Ra0.2μm

流量测试 / Flow Rate Test

压力 (巴) Pressure (Bar)	0.5	1	1.5	2	2.5	3	3.5	4	4.5	5
流量 (升 / 分钟) Flow Rate(L/min)	5.5	7.5	8.6	10	10.9	12	12.9	13.8	14.4	15.2

流量分析图 / Flow Rate Chart

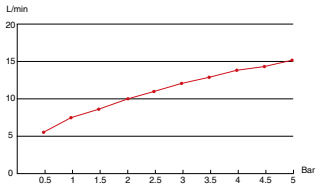

Φ30
混合水阀芯
MIXER CARTRIDGE
REF.30A

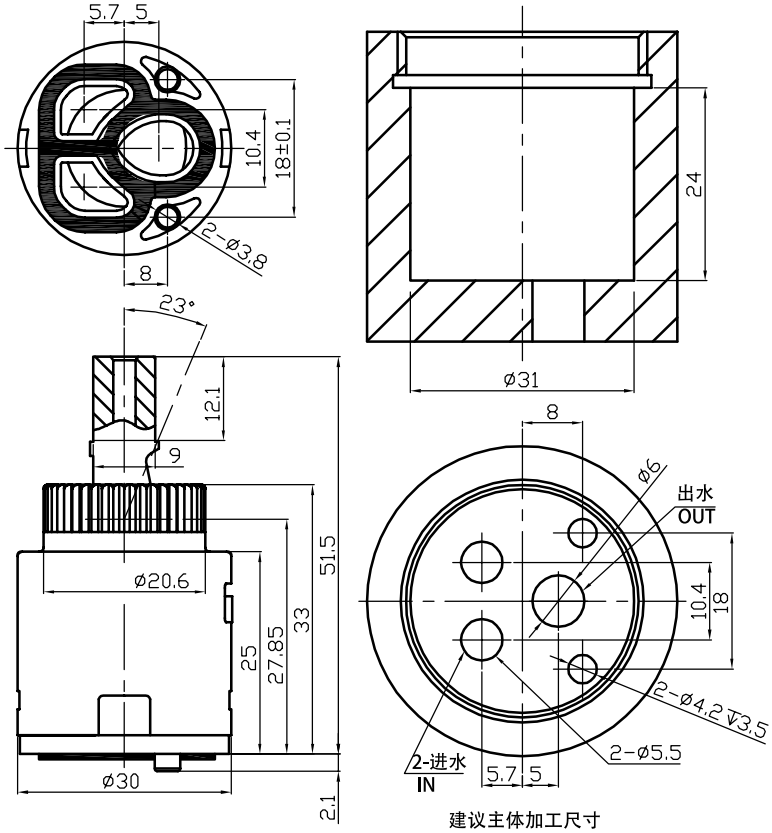

建议主体加工尺寸
Recommended Dimensions Of Body

NSF61

技术参数 / Technical Data

最大旋转角度 Max.Mixing Angle	80°
开关旋转扭矩 Opening Torque Force	0.18~0.35N.m
使用温度 Temperature	4~90℃
最大开启角度 Max.Opening Angle	23°

压紧螺母扭矩 Locking Torque Force	8-10N.m
拨杆破坏扭矩 Lever Breaking Torque	≥ 10N.m
使用寿命测试 Lifetime Test	GB18145 > 70，000m 周期 ASME > 500，000m 周期 Min.70,000 cycles(GB18145) ASME Min.500,000 cycles
爆破测试 Bursting Test	静水压 3.5MPa，阀芯无变形、破裂。 Static water pressure at Max3.5MPa, no deformation or breakage.

灵敏度 Sensitivity	≥ 12°

陶瓷片 / Ceramic Disc

硬度 Hardness	≥ 1100Hv5
平面度 Flatness	≤ 0.3μm
粗糙度 Roughness	≤ Ra0.2μm

流量测试 / Flow Rate Test

压力 (巴) Pressure (Bar)	0.5	1	1.5	2	2.5	3	3.5	4	4.5	5
流量 (升 / 分钟) Flow Rate(L/min)	6.5	9.3	12.1	14.7	16.5	18.7	20.1	22.3	23.5	24.8

流量分析图 / Flow Rate Chart

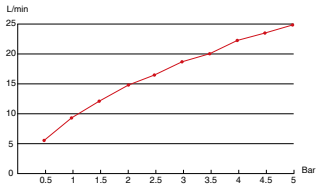

Φ35
混合水阀芯
MIXER CARTRIDGE
REF.35-FH 快接

NSF61

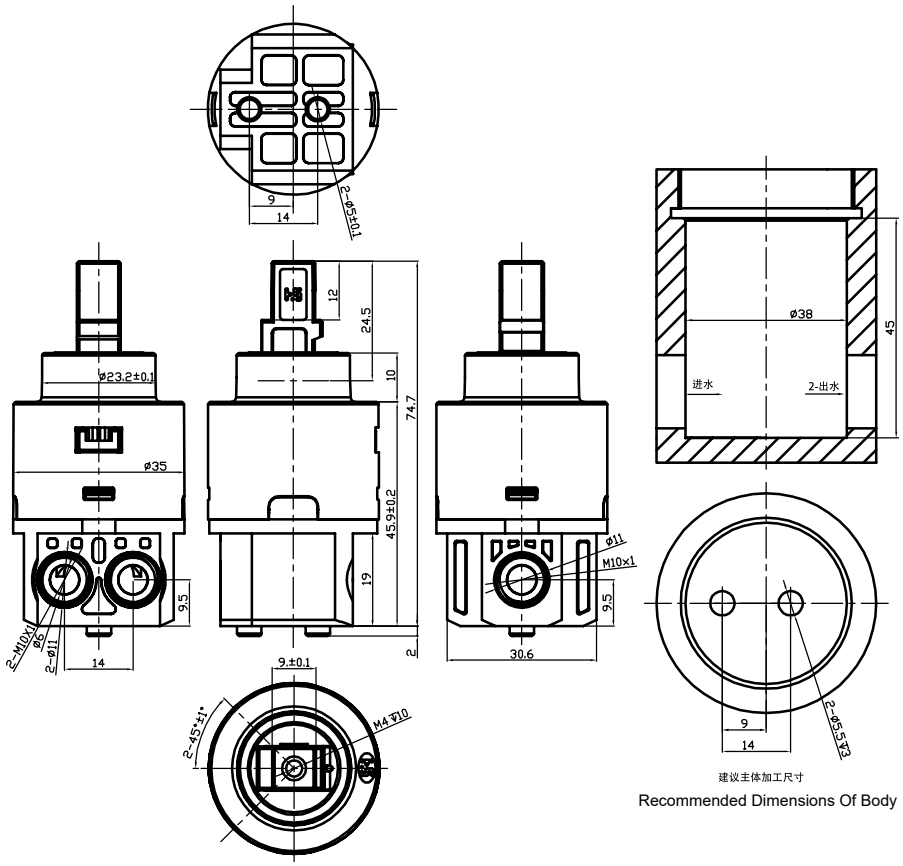

技术参数 / Technical Data

最大开启角度 Max.Opening Angle	23°
最大旋转角度 Max.Mixing Angle	90°
使用温度 Temperature	4~90℃
开关旋转扭矩 Opening & Turning Torque Force	0.18 ~ 0.35N.m

压紧螺母扭矩 Locking Torque Force	10-12N.m
拨杆破坏扭矩 Lever Breaking Torque	≥ 11N.m
使用寿命测试 Lifetime Test	GB18145 > 70，000m 周期 ASME > 500，000m 周期 Min.70,000 cycles(GB18145) ASME Min.500,000 cycles
爆破测试 Bursting Test	静水压 >2.5MPa，阀芯无变形、破裂。 Static water pressure at >2.5MPa, no deformation or breakage.

陶瓷片 / Ceramic Disc

硬度 Hardness	≥ 1100Hv5
平面度 Flatness	≤ 0.3μm
粗糙度 Roughness	≤ Ra0.2μm

流量测试 / Flow Rate Test

压力 (巴) Pressure (Bar)		0.5	1	1.5	2	2.5	3	3.5	4	4.5	5
流量 (升 / 分钟) Flow Rate(L/min)	单边	5.7	8	9.7	11.1	12.4	13.4	14.4	15.4	16.3	17
	混合水	6.5	9.1	11.1	12.7	14.1	15.4	16.5	17.6	18.6	19.6

流量分析图 / Flow Rate Chart

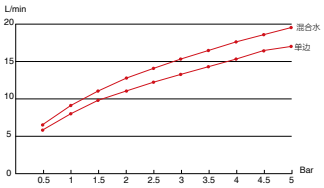

Φ35
混合水阀芯
MIXER CARTRIDGE
REF.35-HD1 压力平衡

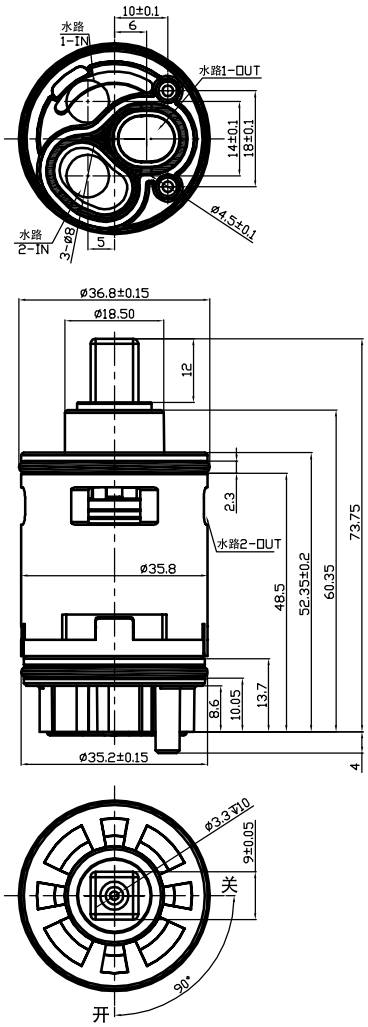

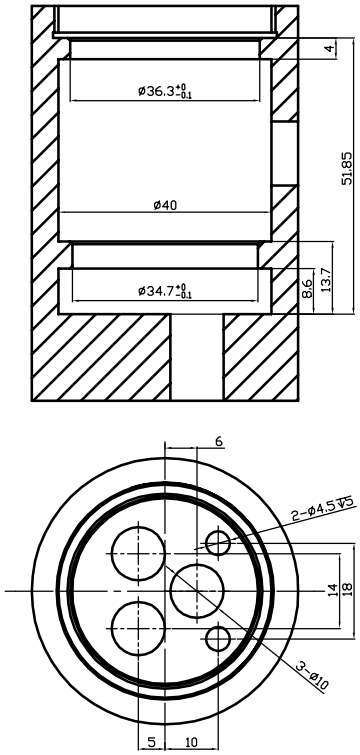

建议主体加工尺寸
Recommended Dimensions Of Body

NSF61

技术参数 / Technical Data

使用温度 Temperature	4~95℃
最大旋转开启角度 Maximum Rotation Opening Angle	90°
开关旋转扭矩 Opening Torque Force	0.18~0.35N.m
工作水压 Working Water Pressure	0.03~0.75Mpa

压紧螺母扭矩 Locking Torque Force	8-10N.m
拨杆破坏扭矩 Lever Breaking Torque	⩾ 6N.m
使用寿命测试 Lifetime Test	GB18145>70，000 周期 ASME >500，000 周期 Min.70,000 cycles(GB18145) ASME Min.500,000 cycles
爆破测试 Bursting Test	静水压 >2.5MPa，阀芯无变形、破裂。 Static water pressure at > 2.5MPa, no deformation or breakage.

陶瓷片 / Ceramic Disc

硬度 Hardness	⩾ 1100Hv5
平面度 Flatness	⩽ 0.3μm
粗糙度 Roughness	⩽ Ra0.2μm

流量测试 / Flow Rate Test

压力 (巴) Pressure (Bar)		0.5	1	1.5	2	2.5	3	3.5	4	4.5	5
流量 (升 / 分钟) Flow Rate(L/min)	压力阀 35-HD1	11.2	17	21	25	28.2	31	34	36.9	39.7	42
	同步阀 35-HD2	18	24.6	30	34.6	38.6	42.2	45.5	48.6	51.2	54.2

流量分析图 / Flow Rate Chart

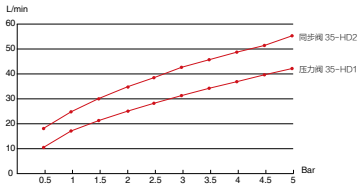

Φ35

混合水阀芯

MIXER CARTRIDGE

REF.S35 双密封上下出水

NSF61

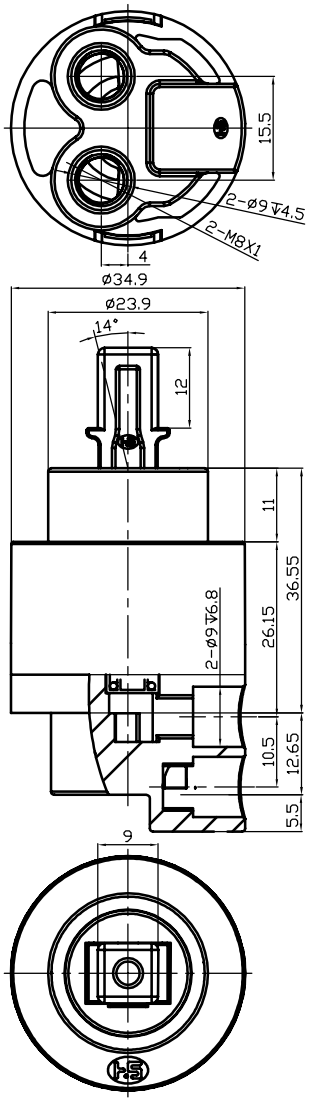

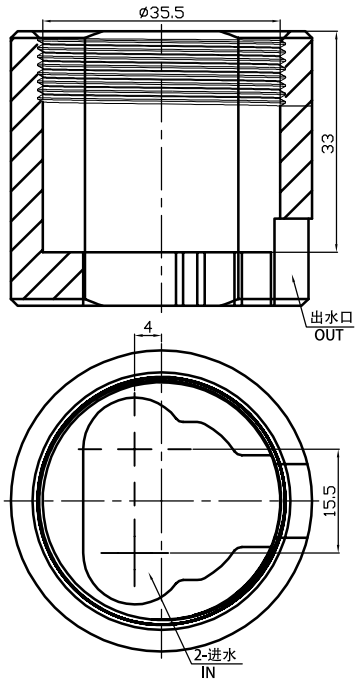

建议主体加工尺寸

Recommended Dimensions Of Body

技术参数 / Technical Data

向上开启角度 Upward Opening Angle	14°
向下开启角度 Downward Opening Angle	14°
最大旋转角度 Max.Mixing Angle	100°
使用温度 Temperature	4~90℃
开关旋转扭矩 Opening & Turning Torque Force	0.20~0.35N.m

压紧螺母扭矩 Locking Torque Force	10-12N.m
拨杆破坏扭矩 Lever Breaking Torque	≥ 6N.m
使用寿命测试 Lifetime Test	GB18145 > 70，000m 周期 ASME > 500，000m 周期 Min.70,000 cycles(GB18145) ASME Min.500,000 cycles
爆破测试 Bursting Test	静水压 >2.5MPa，阀芯无变形、破裂。 Static water pressure at >2.5MPa, no deformation or breakage.

陶瓷片 / Ceramic Disc

硬度 Hardness	≥ 1100Hv5
平面度 Flatness	≤ 0.3μm
粗糙度 Roughness	≤ Ra0.2μm

流量测试 / Flow Rate Test

压力 (巴) Pressure (Bar)		0.5	1	1.5	2	2.5	3	3.5	4	4.5	5
流量 (升 / 分钟) Flow Rate(L/min)	上出水口	2.4	3.2	4	4.6	5	5.6	6	6.3	6.6	7
	下出水口	4.5	6.2	7.5	8.8	9.9	10.7	11.6	12.3	13.2	13.8

流量分析图 / Flow Rate Chart

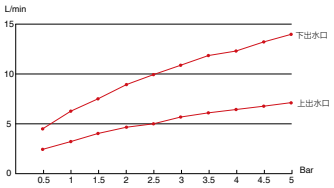

Φ35
混合水阀芯
MIXER CARTRIDGE
REF.35FX 反向平脚

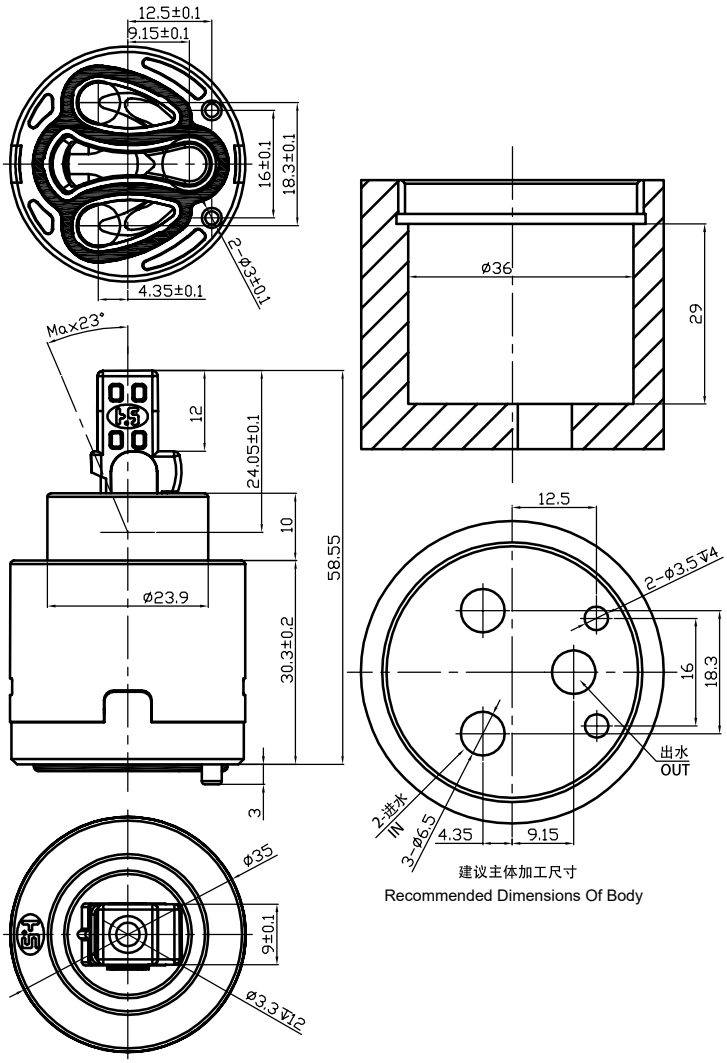

NSF61

技术参数 / Technical Data

最大开启角度 Max.Opening Angle	23°	压紧螺母扭矩 Locking Torque Force	8-10N.m	陶瓷片 / Ceramic Disc	
最大旋转角度 Max.Mixing Angle	100°	拨杆破坏扭矩 Lever Breaking Torque	≥ 11N.m	硬度 Hardness	≥ 1100Hv5
使用温度 Temperature	4~90℃	使用寿命测试 Lifetime Test	GB18145 > 70，000m 周期 ASME > 500，000m 周期 Min.70,000 cycles(GB18145) ASME Min.500,000 cycles	平面度 Flatness	≤ 0.3μm
开关旋转扭矩 Opening & Turning Torque Force	0.15~0.25N.m	爆破测试 Bursting Test	静水压 >2.5MPa，阀芯无变形、破裂。 Static water pressure at >2.5MPa, no deformation or breakage.	粗糙度 Roughness	≤ Ra0.2μm

流量测试 / Flow Rate Test

压力 (巴) Pressure (Bar)		0.5	1	1.5	2	2.5	3	3.5	4	4.5	5
流量 (升 / 分钟) Flow Rate(L/min)	单边	5	6.7	8	9.1	10.4	11.3	12.2	13	13.7	14.3
	混合水	5.1	7.2	8.9	10.2	11.6	12.5	13.5	14.4	15.2	16.2

流量分析图 / Flow Rate Chart

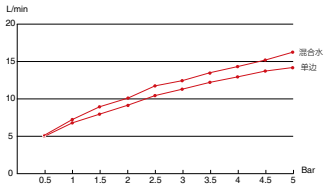

Φ35
混合水阀芯
MIXER CARTRIDGE
REF.35FK 反开平脚

NSF61

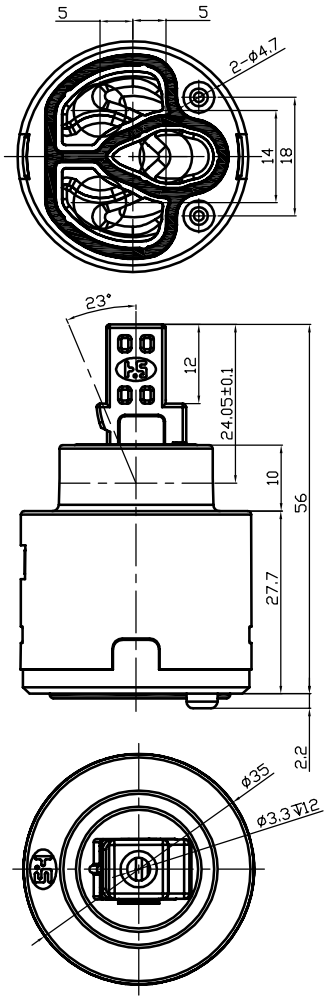

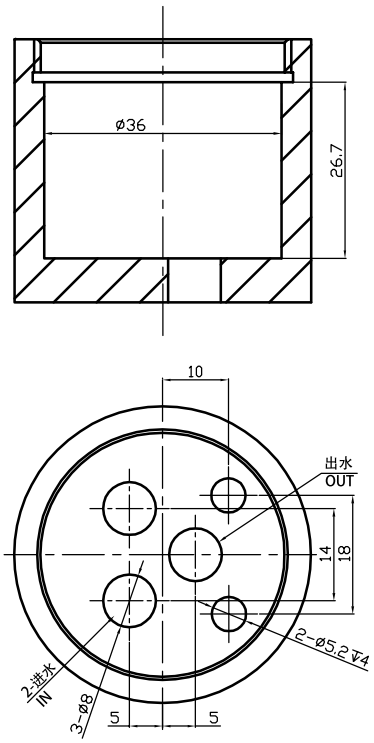

建议主体加工尺寸
Recommended Dimensions Of Body

技术参数 / Technical Data

最大开启角度 Max.Opening Angle	23°
最大旋转角度 Max.Mixing Angle	100°
使用温度 Temperature	4~90℃
开关旋转扭矩 Opening & Turning Torque Force	0.20~0.35N.m

压紧螺母扭矩 Locking Torque Force	8-10N.m
拨杆破坏扭矩 Lever Breaking Torque	≥ 11N.m
使用寿命测试 Lifetime Test	GB18145 > 70，000m 周期 ASME > 500，000m 周期 Min.70,000 cycles(GB18145) ASME Min.500,000 cycles
爆破测试 Bursting Test	静水压 >3.5MPa，阀芯无变形、破裂。 Static water pressure at >3.5MPa, no deformation or breakage.

陶瓷片 / Ceramic Disc

硬度 Hardness	≥ 1100Hv5
平面度 Flatness	≤ 0.3μm
粗糙度 Roughness	≤ Ra0.2μm

流量测试 / Flow Rate Test

压力 (巴) Pressure (Bar)		0.5	1	1.5	2	2.5	3	3.5	4	4.5	5
流量 (升 / 分钟) Flow Rate(L/min)	单边	7.3	9.6	11.7	13.4	14.9	16	17.3	18.3	19.5	20.5
	混合水	8.1	11.3	13.9	16	18	20	22	24	25	26.5

流量分析图 / Flow Rate Chart

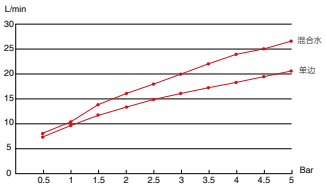

Φ35
混合水阀芯
MIXER CARTRIDGE
ON/OFF+3 WAYS+TEMPERATURE CONTROL
REF.C35-F3(三档分水带开关 + 调温)

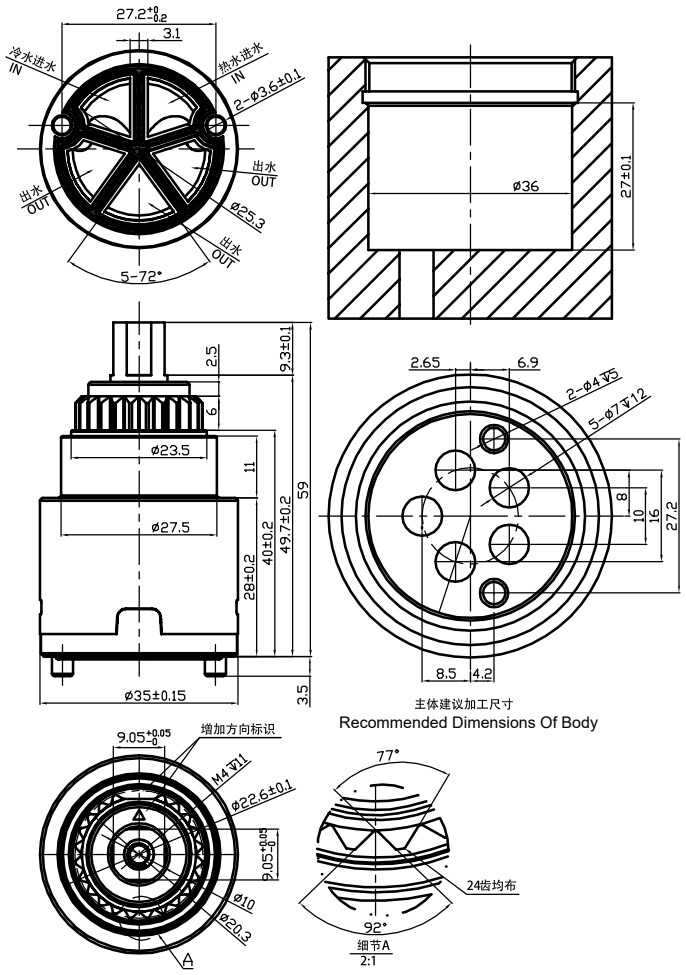

NSF61

技术参数 / Technical Data

开关分水旋转角度 Max.turning Angle	360°
调温最大旋转角度 Max.Turning Angle For temperature adjustment	90°
使用温度 Temperature	4~90℃
开关旋转扭矩 Opening Torque Force	0.15~0.23N.m
压紧螺母扭矩 Locking Torque Force	8-10N.m
调温旋转扭矩 Tempering Rotation Torque	0.18~0.35N.m
使用寿命测试 Lifetime Test	GB18145 > 70，000m 周期 ASME > 500，000m 周期 Min.70,000 cycles(GB18145) ASME Min.500,000 cycles
爆破测试 Bursting Test	静水压 2.5MPa，阀芯无变形、破裂。 Static water pressure at Max2.5MPa, no deformation or breakage.
灵敏度 Sensitivity	⩾ 12°

陶瓷片 / Ceramic Disc

硬度 Hardness	⩾ 1100Hv5
平面度 Flatness	⩽ 0.3μm
粗糙度 Roughness	⩽ Ra0.2μm

流量测试 / Flow Rate Test

压力 (巴) Pressure (Bar)	0.5	1	1.5	2	2.5	3	3.5	4	4.5	5
流量 (升 / 分钟) Flow Rate(L/min)	8	11.2	13.8	15.9	17.8	19.4	20.7	22	23.4	24.5

流量分析图 / Flow Rate Chart

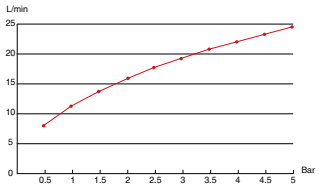

Φ35

混合水阀芯

MIXER CARTRIDGE 2 WAYS IN & 2 WAYS OUT

REF.A35-001 二进二出 + 控温 + 带关闭

NSF61

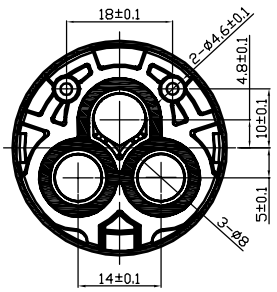

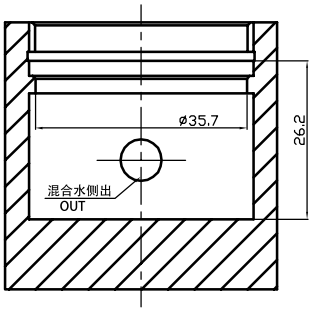

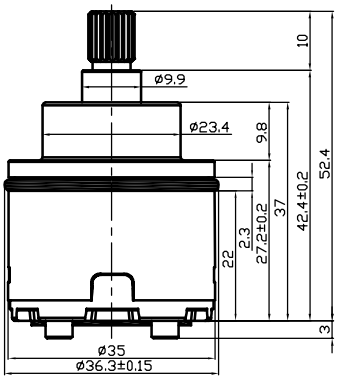

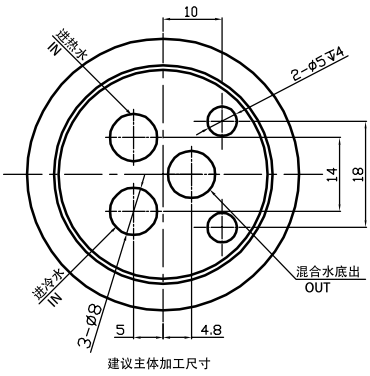

建议主体加工尺寸
Recommended Dimensions Of Body

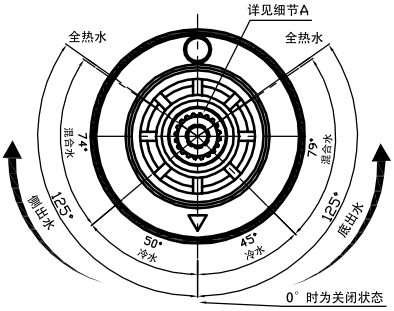

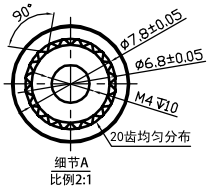

技术参数 / Technical Data

最大旋转角度 Max.Mixing Angle	250°	拨杆破坏扭矩 Lever Breaking Torque	≥ 6N.m	灵敏度 Sensitivity	≥ 12°
开关旋转扭矩 Opening Torque Force	0.18~0.35N.m	使用寿命测试 Lifetime Test	GB18145 > 70，000m 周期 ASME > 500，000m 周期 Min.70,000 cycles(GB18145) ASME Min.500,000 cycles	**陶瓷片 / Ceramic Disc**	
使用温度 Temperature	4~90℃			硬度 Hardness	≥ 1100Hv5
				平面度 Flatness	≤ 0.3μm
压紧螺母扭矩 Locking Torque Force	8-10N.m	爆破测试 Bursting Test	静水压 2.5MPa，阀芯无变形、破裂。 Static water pressure at Max2.5MPa, no deformation or breakage.	粗糙度 Roughness	≤ Ra0.2μm

流量测试 / Flow Rate Test

压力 (巴) Pressure (Bar)	0.5	1	1.5	2	2.5	3	3.5	4	4.5	5
流量 (升 / 分钟) Flow Rate(L/min)	9	12.5	15.3	17.8	19.9	21.9	23.6	25.2	26.7	28

流量分析图 / Flow Rate Chart

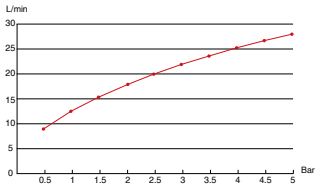

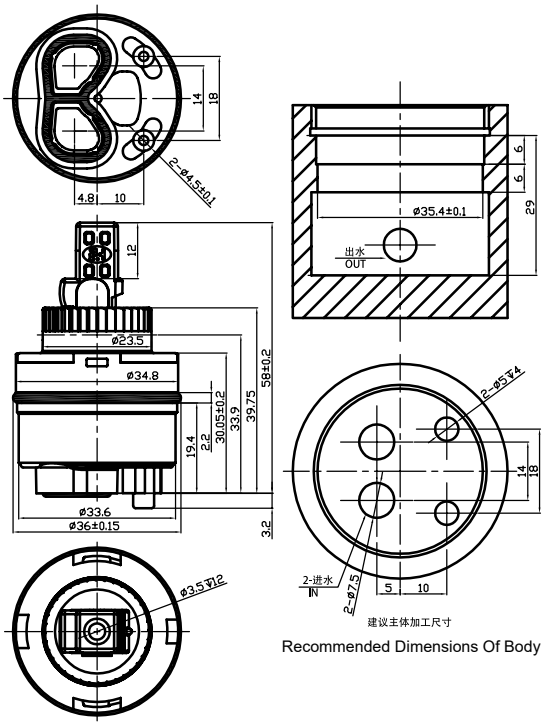

Recommended Dimensions Of Body

Φ35
混合水阀芯
MIXER CARTRIDGE FLAT WITH UP-SEALING
REF.35-FP2 平脚上封水

NSF61

MORE OPTIONS:2-Step/3-Step Volume Limiter
产品有二档 / 三档节水

技术参数 TECHNICAL DATA

最大旋转角度 Max.Mixing Angle	110°	压紧螺母扭矩 Locking Torque Force	8-10N.m	灵敏度 Sensitivity	≥ 12°
开关旋转扭矩 Opening Torque Force	0.18~0.35N.m	拨杆破坏扭矩 Lever Breaking Torque	≥ 11N.m	陶瓷片 / Ceramic Disc	
使用温度 Temperature	4~90℃	使用寿命测试 Lifetime Test	GB18145 > 70，000m 周期 ASME > 500，000m 周期 Min.70,000 cycles(GB18145) ASME Min.500,000 cycles	硬度 Hardness	≥ 1100Hv5
最大开启角度 Max.Opening Angle	23°	爆破测试 Bursting Test	静水压 3.5MPa，阀芯无变形、破裂。 Static water pressure at Max3.5MPa, no deformation or breakage.	平面度 Flatness	≤ 0.3 μ m
				粗糙度 Roughness	≤ Ra0.2 μ m

流量测试 / Flow Rate Test

压力 (巴) Pressure (Bar)	0.5	1	1.5	2	2.5	3	3.5	4	4.5	5
流量 (升 / 分钟) Flow Rate(L/min)	9.5	13.1	16.1	18.5	20.6	22.6	24.3	26	27.5	28.9

流量分析图 / Flow Rate Chart

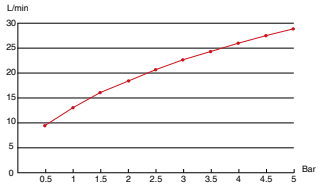

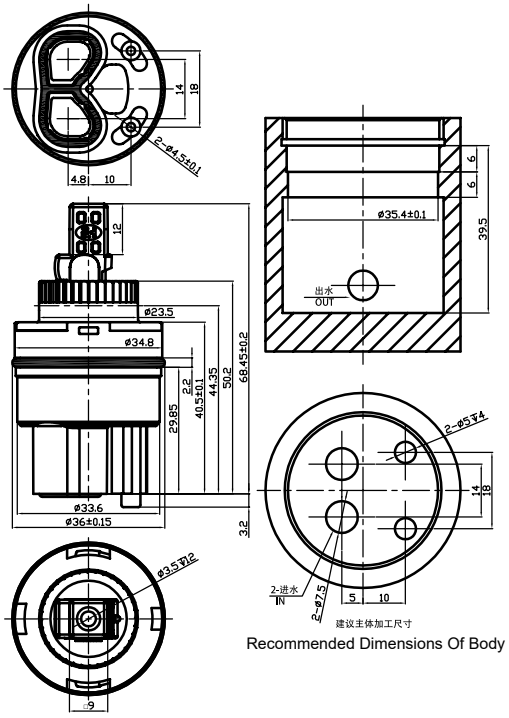

Recommended Dimensions Of Body

Φ35
混合水阀芯
MIXER CARTRIDGE DISTRIBUTOR WITH UP-SEALING
REF.35-FB2 高脚上封水

NSF61

MORE OPTIONS:2-Step/3-Step Volume Limiter
产品有二档 / 三档节水

Φ35
混合水阀芯
MIXER CARTRIDGE
REF.C35-FP2-01

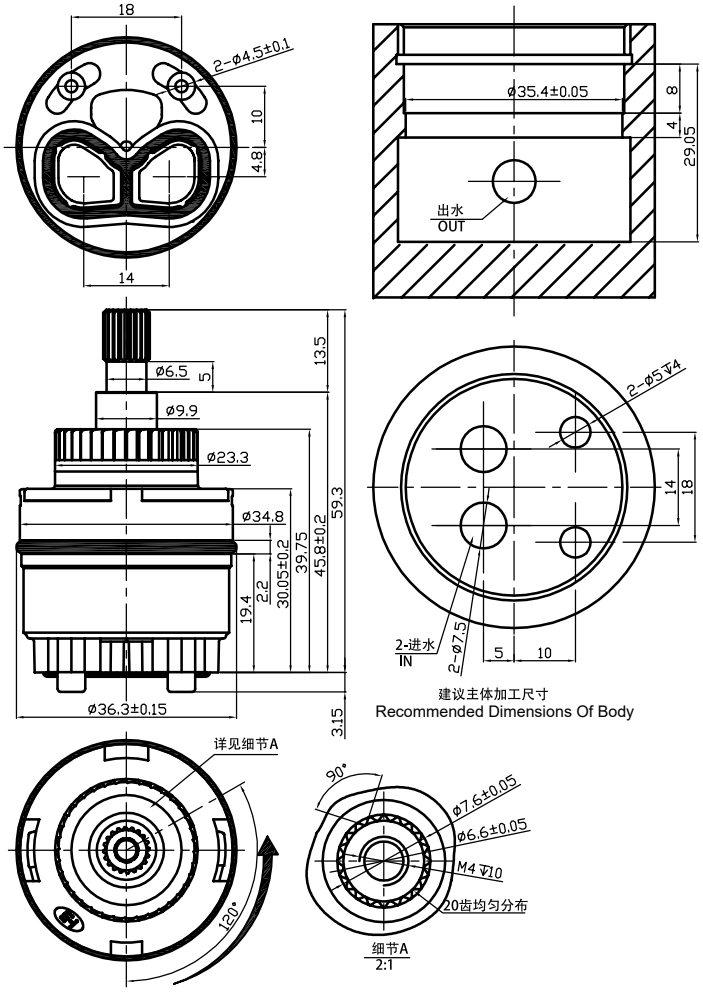

NSF61

技术参数 / Technical Data

最大旋转角度 Max.Mixing Angle	120°	拨杆破坏扭矩 Lever Breaking Torque	≥ 11N.m	灵敏度 Sensitivity	≥ 12°
开关旋转扭矩 Opening & Turning Torque Force	0.18~0.35N.m	使用寿命测试 Lifetime Test	GB18145 > 70，000m 周期 ASME > 500，000m 周期 Min.70,000 cycles(GB18145) ASME Min.500,000 cycles	**陶瓷片 / Ceramic Disc**	
使用温度 Temperature	4~90℃			硬度 Hardness	≥ 1100Hv5
压紧螺母扭矩 Locking Torque Force	8~10N.m	爆破测试 Bursting Test	静水压 3.5MPa，阀芯无变形、破裂。 Static water pressure at Max3.5MPa, no deformation or breakage.	平面度 Flatness	≤ 0.3μm
				粗糙度 Roughness	≤ Ra0.2μm

流量测试 / Flow Rate Test

压力 (巴) Pressure (Bar)	0.5	1	1.5	2	2.5	3	3.5	4	4.5	5
流量 (升 / 分钟) Flow Rate(L/min)	9.8	13.6	16.5	19.2	21.4	23.5	25.2	27	28.6	30.2

流量分析图 / Flow Rate Chart

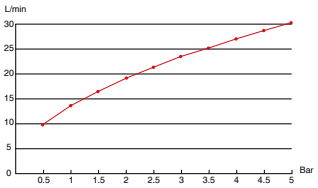

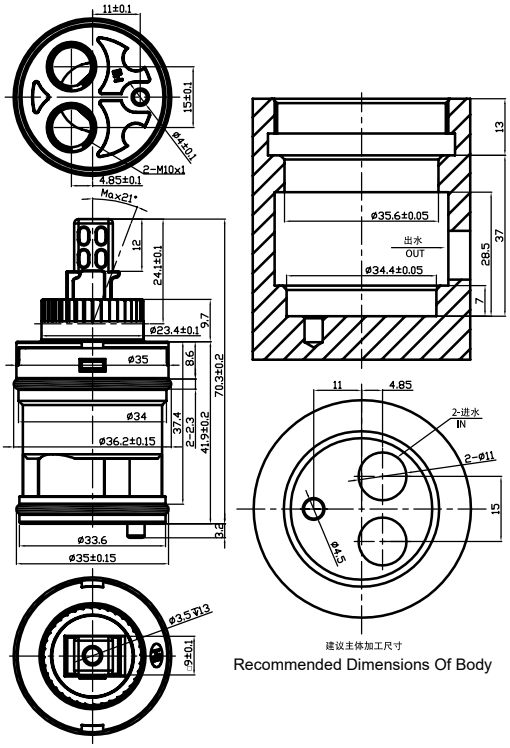

Recommended Dimensions Of Body

Φ35
混合水阀芯
MIXER CARTRIDGE SINGLE PIN WITH UP-SEALING

REF.35-F1-01 单脚上封水

NSF61

技术参数 TECHNICAL DATA

最大旋转角度 Max.Mixing Angle	100°	压紧螺母扭矩 Locking Torque Force	8~10N.m	灵敏度 Sensitivity	≥ 12°
开关旋转扭矩 Opening Torque Force	0.18~0.35N.m	拨杆破坏扭矩 Lever Breaking Torque	≥ 11N.m	陶瓷片 / Ceramic Disc	
使用温度 Temperature	4~90℃	使用寿命测试 Lifetime Test	GB18145 > 70，000m 周期 ASME > 500，000m 周期 Min.70,000 cycles(GB18145) ASME Min.500,000 cycles	硬度 Hardness	≥ 1100Hv5
最大开启角度 Max.Opening Angle	23°	爆破测试 Bursting Test	静水压 3.5MPa，阀芯无变形、破裂。 Static water pressure at Max3.5MPa, no deformation or breakage.	平面度 Flatness	≤ 0.3 μ m
				粗糙度 Roughness	≤ Ra0.2 μ m

流量测试 / Flow Rate Test

压力 (巴) Pressure (Bar)	0.5	1	1.5	2	2.5	3	3.5	4	4.5	5
流量 (升 / 分钟) Flow Rate(L/min)	6.1	8.3	10.3	11.8	13.3	14.5	15.7	16.8	17.8	18.7

流量分析图 / Flow Rate Chart

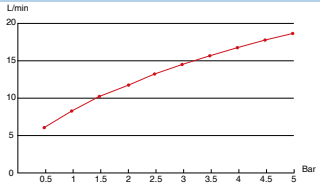

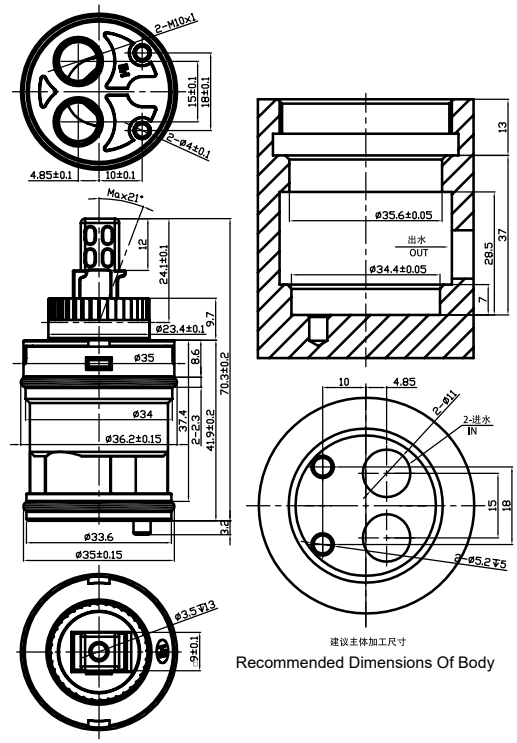

Recommended Dimensions Of Body

Φ35
混合水阀芯
MIXER CARTRIDGE DOUBLE PINS WITH UP-SEALING

REF.35-F2-02

双脚上封水

NSF61

Φ35
混合水阀芯
MIXER CARTRIDGE DOUBLE SEALING

REF.35A3 双密封

NSF61

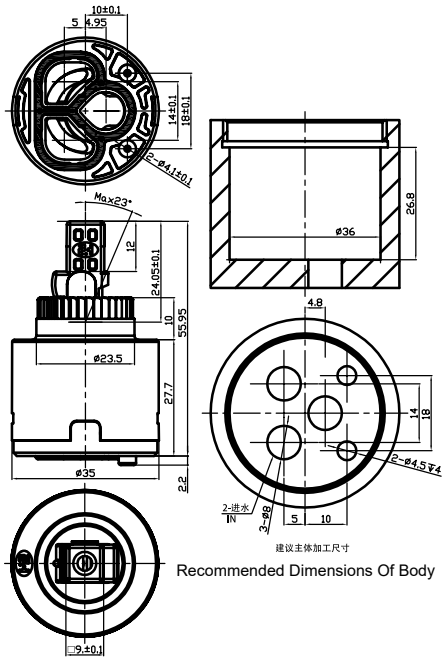

Recommended Dimensions Of Body

MORE OPTIONS:2-Step/3-Step Volume Limiter

产品有二档 / 三档节水

流量测试 / Flow Rate Test

压力 (巴) Pressure (Bar)	0.5	1	1.5	2	2.5	3	3.5	4	4.5	5
流量 (升 / 分钟) Flow Rate(L/min)	11.6	17	20.6	23.8	26.7	29.2	31.5	33.6	35.6	37.4

流量分析图 / Flow Rate Chart

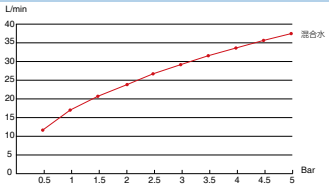

技术参数 TECHNICAL DATA

最大旋转角度 Max.Mixing Angle	110°	压紧螺母扭矩 Locking Torque Force	8-10N.m	灵敏度 Sensitivity	≥ 12°
开关旋转扭矩 Opening Torque Force	0.18~0.35N.m	拨杆破坏扭矩 Lever Breaking Torque	≥ 11N.m	**陶瓷片 / Ceramic Disc**	
使用温度 Temperature	4~90℃	使用寿命测试 Lifetime Test	GB18145 > 70，000m 周期 ASME > 500，000m 周期 Min.70,000 cycles(GB18145) ASME Min.500,000 cycles	硬度 Hardness	≥ 1100Hv5
最大开启角度 Max.Opening Angle	23°	爆破测试 Bursting Test	静水压 3.5MPa，阀芯无变形、破裂。 Static water pressure at Max3.5MPa, no deformation or breakage.	平面度 Flatness	≤ 0.3 μ m
				粗糙度 Roughness	≤ Ra0.2 μ m

Φ35
混合水阀芯
MIXER CARTRIDGE WITH DISTRIBUTOR

REF.35B3 高脚

NSF61

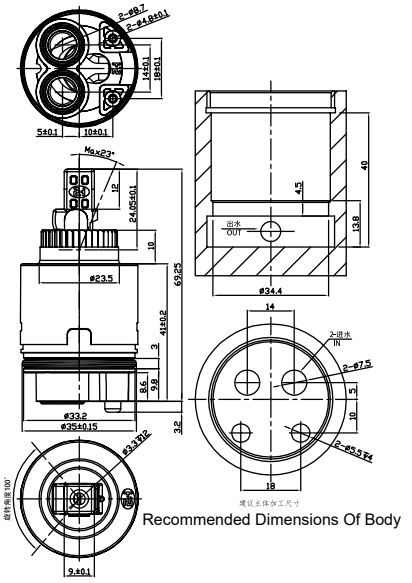

Recommended Dimensions Of Body

MORE OPTIONS:2-Step/3-Step Volume Limiter

产品有二档 / 三档节水

流量测试 / Flow Rate Test

压力 (巴) Pressure (Bar)	0.5	1	1.5	2	2.5	3	3.5	4	4.5	5
流量 (升 / 分钟) Flow Rate(L/min)	11.7	16.5	20.4	23.5	26.1	28.7	31	33.1	35.2	37

流量分析图 / Flow Rate Chart

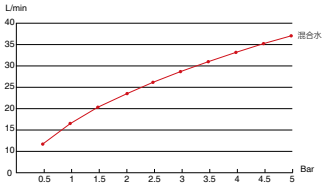

Φ35

混合水阀芯

MIXER CARTRIDGE ROTATION(ANTICLOCKWISE TO TURN ON)

REF.C35-A-0021 旋转 (逆时针开)

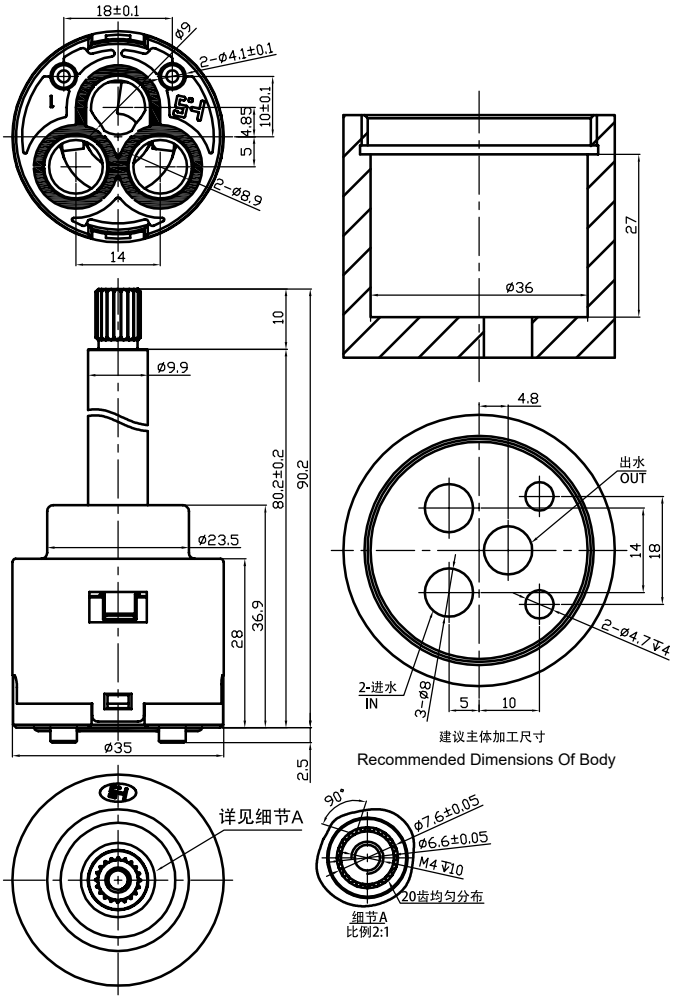

NSF61

技术参数 / Technical Data

最大旋转角度 Max.Mixing Angle	180°
开关旋转扭矩 Opening & Turning Torque Force	0.2~0.35N.m
使用温度 Temperature	4~90℃
压紧螺母扭矩 Locking Torque Force	8~10N.m

拨杆破坏扭矩 Lever Breaking Torque	≥ 6N.m
使用寿命测试 Lifetime Test	GB18145 > 70，000m 周期 ASME > 500，000m 周期 Min.70,000 cycles(GB18145) ASME Min.500,000 cycles
爆破测试 Bursting Test	静水压 2.5MPa，阀芯无变形、破裂。 Static water pressure at Max2.5MPa, no deformation or breakage.

灵敏度 Sensitivity	≥ 12°

陶瓷片 / Ceramic Disc

硬度 Hardness	≥ 1100Hv5
平面度 Flatness	≤ 0.3 μ m
粗糙度 Roughness	≤ Ra0.2 μ m

流量测试 / Flow Rate Test

压力 (巴) Pressure (Bar)	0.5	1	1.5	2	2.5	3	3.5	4	4.5	5
流量 (升 / 分钟) Flow Rate(L/min)	10	13.8	16.6	19	21.3	23.3	25	26.8	28.4	30

流量分析图 / Flow Rate Chart

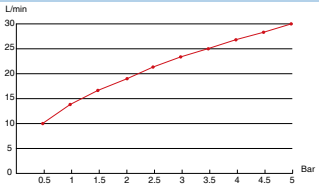

Φ40
混合水阀芯
MIXER CARTRIDGE
REF.C40-A-0001

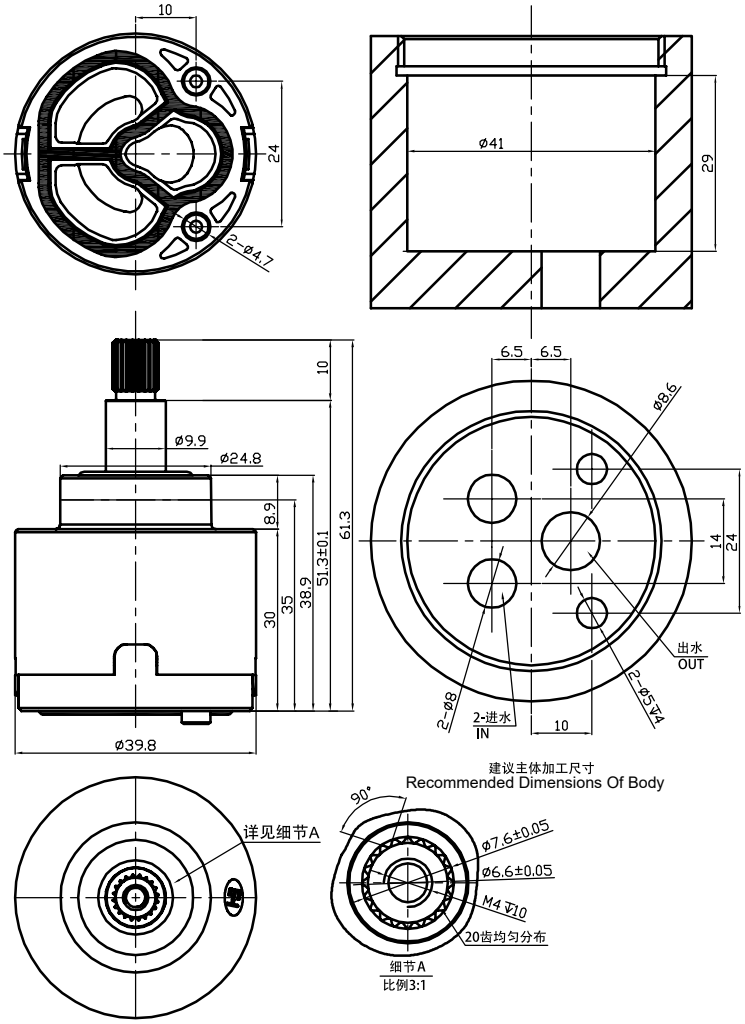

NSF61

技术参数 / Technical Data

最大旋转角度 Max.Mixing Angle	135°	拨杆破坏扭矩 Lever Breaking Torque	⩾ 6N.m	灵敏度 Sensitivity	⩾ 12°
开关旋转扭矩 Opening & Turning Torque Force	0.2~0.35N.m	使用寿命测试 Lifetime Test	GB18145 > 70，000m 周期 ASME > 500，000m 周期 Min.70,000 cycles(GB18145) ASME Min.500,000 cycles	**陶瓷片 / Ceramic Disc**	
使用温度 Temperature	4~90℃			硬度 Hardness	⩾ 1100Hv5
压紧螺母扭矩 Locking Torque Force	8~10N.m	爆破测试 Bursting Test	静水压 2.5MPa，阀芯无变形、破裂。 Static water pressure at Max2.5MPa, no deformation or breakage.	平面度 Flatness	⩽ 0.3μm
				粗糙度 Roughness	⩽ Ra0.2μm

流量测试 / Flow Rate Test

压力 (巴) Pressure (Bar)	0.5	1	1.5	2	2.5	3	3.5	4	4.5	5
流量 (升 / 分钟) Flow Rate(L/min)	8.5	11.4	13.8	15.9	17.8	19.3	21	22.2	23.6	24.9

流量分析图 / Flow Rate Chart

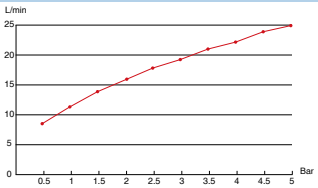

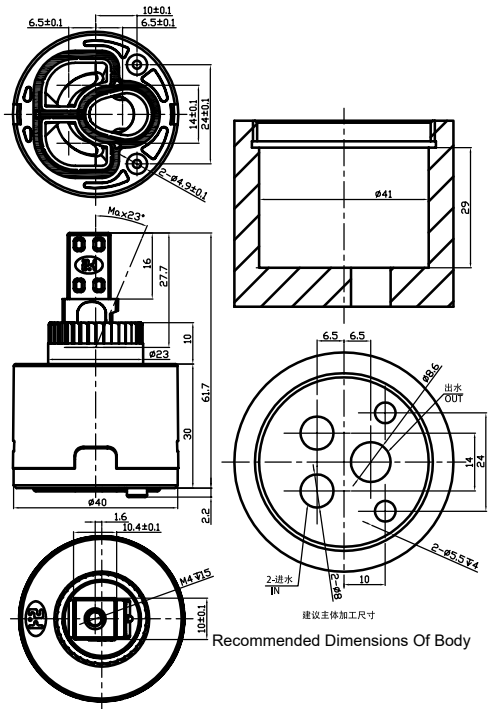

Recommended Dimensions Of Body

Φ40
混合水阀芯
MIXER CARTRIDGE DOUBLE SEALING

REF.40A3 双密封

NSF61

MORE OPTIONS:
2-Step/3-Step Volume Limiter

产品有二档 / 三档节水

流量测试 / Flow Rate Test

压力 (巴) Pressure (Bar)	0.5	1	1.5	2	2.5	3	3.5	4	4.5	5
流量 (升 / 分钟) Flow Rate(L/min)	11.2	15.7	19.2	22.1	24.6	27	29	31	33	34.6

流量分析图 / Flow Rate Chart

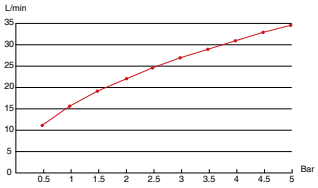

技术参数 TECHNICAL DATA

最大旋转角度 Max.Mixing Angle	110°	压紧螺母扭矩 Locking Torque Force	10~12N.m	灵敏度 Sensitivity	≥ 12°
开关旋转扭矩 Opening Torque Force	0.18~0.35N.m	拨杆破坏扭矩 Lever Breaking Torque	≥ 11N.m	**陶瓷片 / Ceramic Disc**	
使用温度 Temperature	4~90℃	使用寿命测试 Lifetime Test	GB18145 > 70，000m 周期 ASME > 500，000m 周期 Min.70,000 cycles(GB18145) ASME Min.500,000 cycles	硬度 Hardness	≥ 1100Hv5
最大开启角度 Max.Opening Angle	23°	爆破测试 Bursting Test	静水压 3.5MPa，阀芯无变形、破裂。 Static water pressure at Max3.5MPa, no deformation or breakage.	平面度 Flatness	≤ 0.3 μ m
				粗糙度 Roughness	≤ Ra0.2 μ m

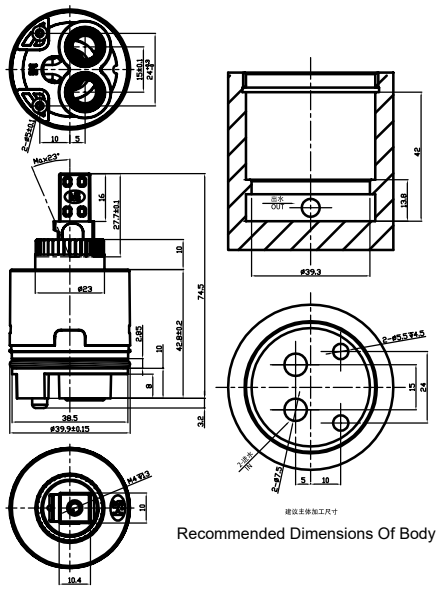

Recommended Dimensions Of Body

Φ40
混合水阀芯
MIXER CARTRIDGE WITH DISTRIBUTOR

REF.40B3 高脚

NSF61

MORE OPTIONS:
2-Step/3-Step Volume Limiter

产品有二档 / 三档节水

流量测试 / Flow Rate Test

压力 (巴) Pressure (Bar)	0.5	1	1.5	2	2.5	3	3.5	4	4.5	5
流量 (升 / 分钟) Flow Rate(L/min)	12.3	17	20.7	23.9	26.7	29.4	31.7	34	36	37.7

流量分析图 / Flow Rate Chart

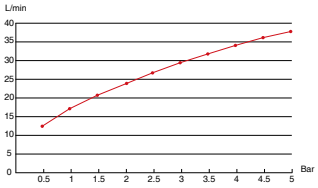

Φ40
混合水阀芯
MIXER CARTRIDGE HIGH FLOW VERSION
REF.40HY 大流量

NSF61

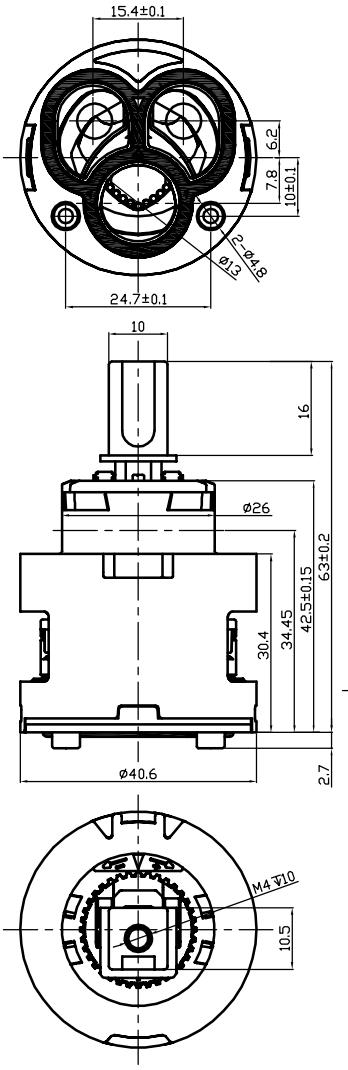

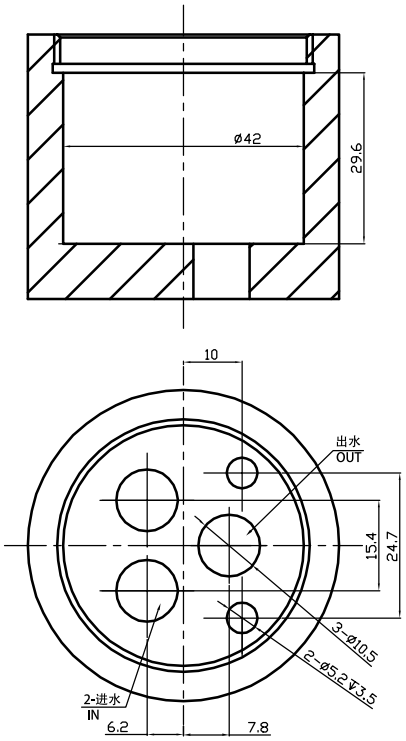

建议主体加工尺寸
Recommended Dimensions Of Body

技术参数 / Technical Data

最大旋转角度 Max.Mixing Angle	100°
开关旋转扭矩 Opening Torque Force	0.18~0.35N.m
使用温度 Temperature	4~90℃
最大开启角度 Max.Opening Angle	23°

压紧螺母扭矩 Locking Torque Force	10-12N.m
拨杆破坏扭矩 Lever Breaking Torque	≥ 11N.m
使用寿命测试 Lifetime Test	GB18145 > 70，000m 周期 ASME > 500，000m 周期 Min.70,000 cycles(GB18145) ASME Min.500,000 cycles
爆破测试 Bursting Test	静水压 3.5MPa，阀芯无变形、破裂。 Static water pressure at Max3.5MPa, no deformation or breakage.

灵敏度 Sensitivity	≥ 12°

陶瓷片 / Ceramic Disc

硬度 Hardness	≥ 1100Hv5
平面度 Flatness	≤ 0.3 μ m
粗糙度 Roughness	≤ Ra0.2 μ m

流量测试 / Flow Rate Test

压力 (巴) Pressure (Bar)	0.5	1	1.5	2	2.5	3	3.5	4	4.5	5
流量 (升 / 分钟) Flow Rate(L/min)	13.4	18.6	22.8	26.3	29.3	33.3	34.9	37.2	39.4	41.4

流量分析图 / Flow Rate Chart

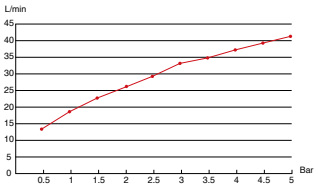

Φ45
混合水阀芯
MIXER CARTRIDGE HIGH FLOW VERSION
REF.45B 大流量款

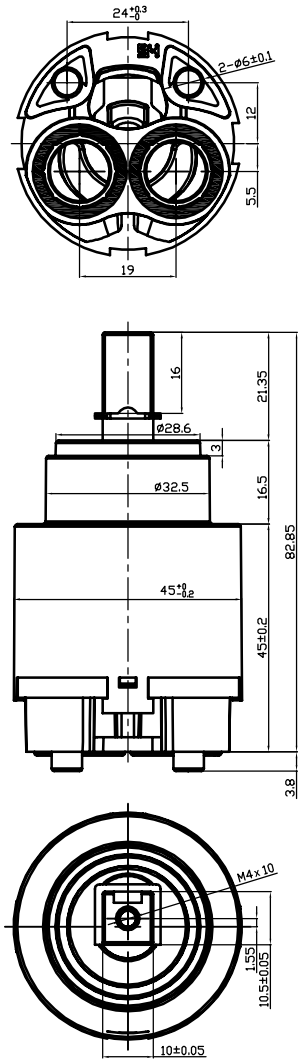

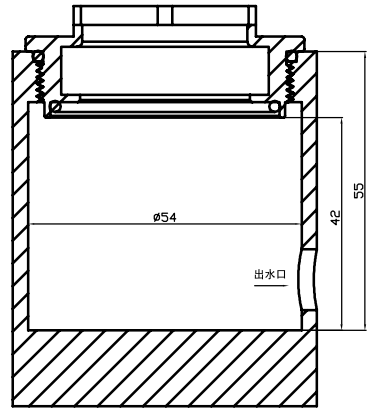

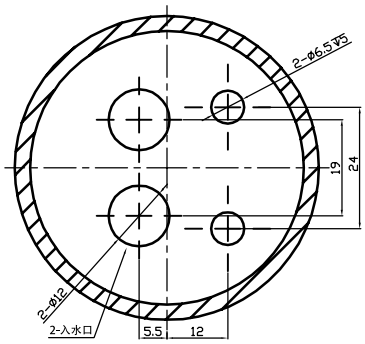

建议主体加工尺寸

Recommended Dimensions Of Body

NSF61

技术参数 / Technical Data

最大旋转角度 Max.Mixing Angle	110°
开关旋转扭矩 Opening Torque Force	0.25~0.5N.m
使用温度 Temperature	4~90℃
最大开启角度 Max.Opening Angle	23°

压紧螺母扭矩 Locking Torque Force	10-12N.m
拨杆破坏扭矩 Lever Breaking Torque	≥ 11N.m
使用寿命测试 Lifetime Test	GB18145 > 70，000m 周期 ASME > 500，000m 周期 Min.70,000 cycles(GB18145) ASME Min.500,000 cycles
爆破测试 Bursting Test	静水压 3.5MPa，阀芯无变形、破裂。 Static water pressure at Max3.5MPa, no deformation or breakage.

灵敏度 Sensitivity	≥ 12°

陶瓷片 / Ceramic Disc

硬度 Hardness	≥ 1100Hv5
平面度 Flatness	≤ 0.3μm
粗糙度 Roughness	≤ Ra0.2μm

流量测试 / Flow Rate Test

压力 (巴) Pressure (Bar)	0.5	1	1.5	2	2.5	3	3.5	4
流量 (升 / 分钟) Flow Rate(L/min)	23.2	32	39.4	45.2	50.2	55	59	62.7

流量分析图 / Flow Rate Chart

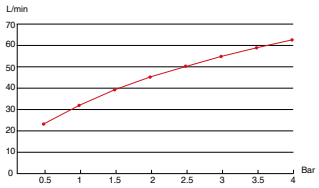

DIVERTER CARTRIDGE
分 水 阀 芯

Diverter Functions
分水功能

More Comfortable
舒适性强

Φ18.5

二分水阀芯

TWO FUNCTIONS DIVERTER CARTRIDGE WITH STOP FUNCTION

REF.8725-D-T 带停水

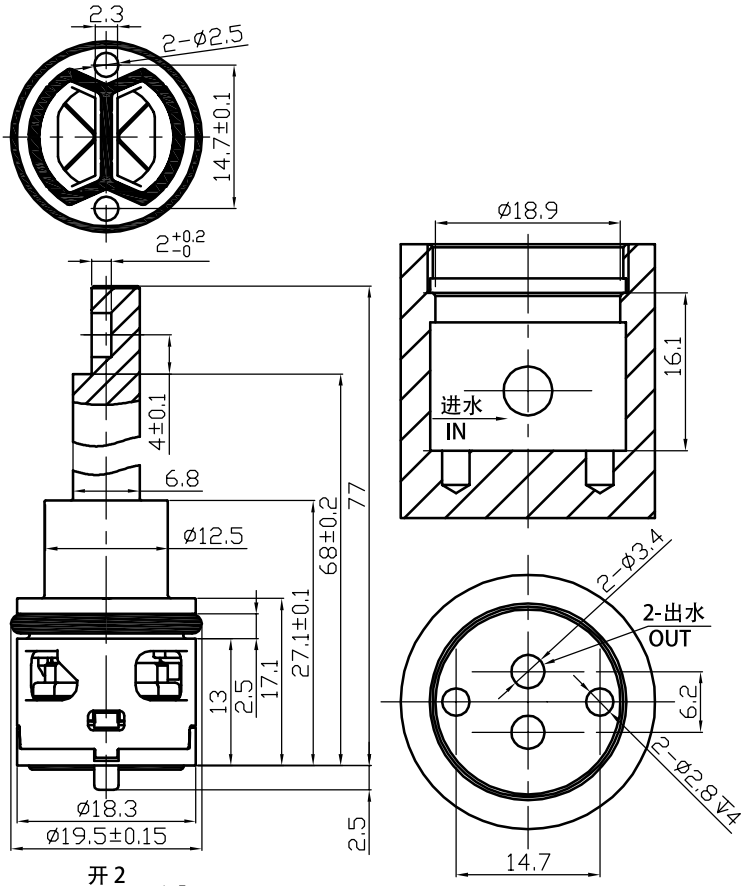

建议主体加工尺寸

Recommended Dimensions Of Body

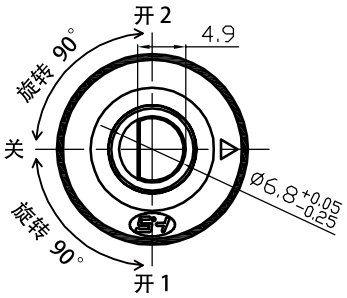

CE ACS

DIVERTER CARTRIDGE 分水阀芯

技术参数 / Technical Data

旋转角度 Turning Angle	180° / 90°
开关旋转扭矩 Turning Torque Force	< 0.3N.m
使用温度 Temperature	4~90℃
压紧螺母扭矩 Locking Torque Force	5-6N.m

拨杆破坏扭矩 Lever Breaking Torque	≥ 6N.m
使用寿命测试 Lifetime Test	GB18145 > 70，000 循环开关 > 70,000 open and close cycles.(GB18145)
爆破测试 Bursting Test	静水压 2.5MPa，阀芯无变形、破裂。 Static water pressure at Max 2.5 MPa, no deformation or breakage.

陶瓷片 / Ceramic Disc

硬度 Hardness	≥ 1100Hv5
平面度 Flatness	≤ 0.3μm
粗糙度 Roughness	≤ Ra0.2μm

流量测试 / Flow Rate Test

压力 (巴) Pressure (Bar)		0.5	1	1.5	2	2.5	3	3.5	4	4.5	5
流量 (升 / 分钟) Flow Rate(L/min)	停水	6.5	8.6	10.3	11.7	13	14	14.9	15.7	16.6	17.1
	不停水	9	12.1	14.8	17.1	19	20.7	22.3	23.8	25.1	26.2

流量分析图 / Flow Rate Chart

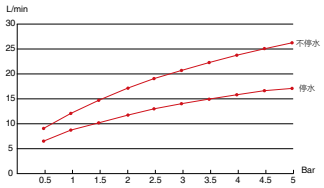

Φ22
二分水阀芯

TWO FUNCTIONS DIVERTER CARTRIDGE

REF.81000-D

CE ACS

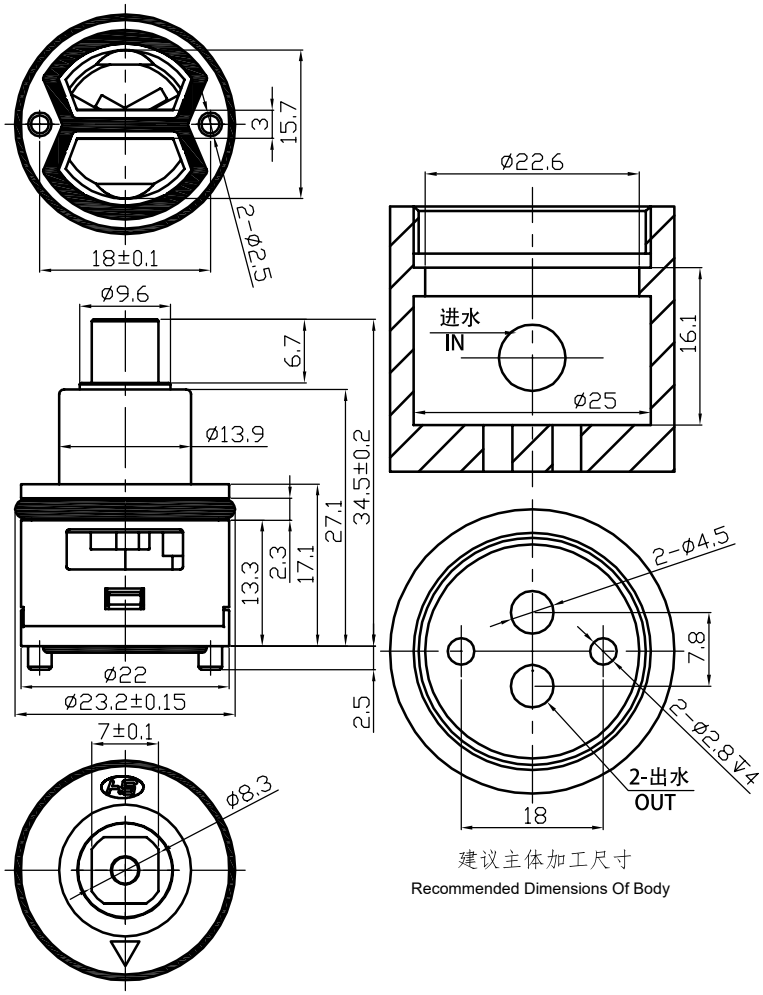

建议主体加工尺寸

Recommended Dimensions Of Body

技术参数 / Technical Data

旋转角度 Turning Angle	180°	拨杆破坏扭矩 Lever Breaking Torque	≥ 6N.m
开关旋转扭矩 Turning Torque Force	< 0.3N.m	使用寿命测试 Lifetime Test	GB18145 > 30，000 循环开关 > 30,000 open and close cycles.(GB18145)
使用温度 Temperature	4~90℃	爆破测试 Bursting Test	静水压 >1.6MPa，阀芯无变形、破裂。 Static water pressure at >1.6MPa, no deformation or breakage.
压紧螺母扭矩 Locking Torque Force	6~8N.m		

陶瓷片 / Ceramic Disc

硬度 Hardness	≥ 1100Hv5
平面度 Flatness	≤ 0.3μm
粗糙度 Roughness	≤ Ra0.2μm

流量测试 / Flow Rate Test

压力 (巴) Pressure (Bar)	0.5	1	1.5	2	2.5	3	3.5	4	4.5	5
流量 (升 / 分钟) Flow Rate(L/min)	11.3	15.5	18.9	21.7	23.8	26	28.1	30.2	32.1	33.7

流量分析图 / Flow Rate Chart

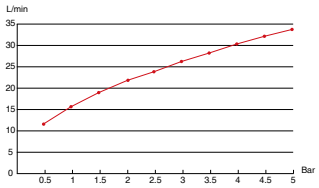

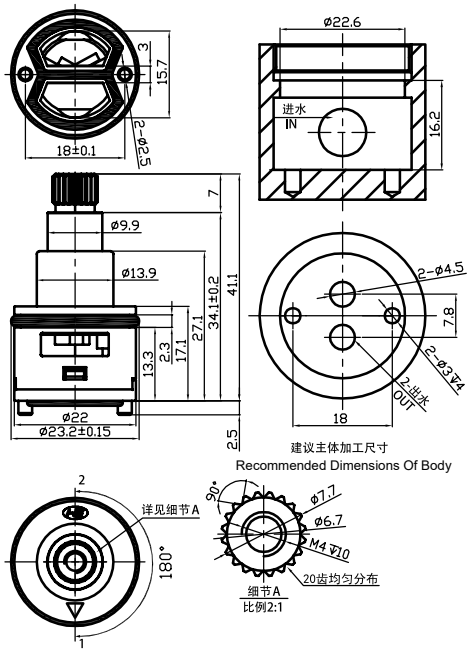

Φ22
二分水阀芯

TWO FUNCTIONS DIVERTER CARTRIDGE

REF.8101-D

CE ACS KTW

流量测试 / Flow Rate Test

压力 (巴) Pressure (Bar)	0.5	1	1.5	2	2.5	3	3.5	4	4.5	5
流量 (升 / 分钟) Flow Rate(L/min)	11.3	15.5	18.9	21.7	23.8	26	28.1	30.2	32.1	33.7

流量分析图 / Flow Rate Chart

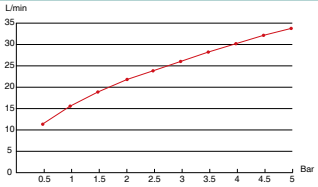

技术参数 TECHNICAL DATA

旋转角度 Turning Angle	90° / 120° / 180°	拨杆破坏扭矩 Lever Breaking Torque	≥ 6N.m	陶瓷片 / Ceramic Disc	
开关旋转扭矩 Turning Torque Force	< 0.3N.m	使用寿命测试 Lifetime Test	GB18145 > 30，000 循环开关 > 30,000 open and close cycles.(GB18145)	硬度 Hardness	≥ 1100Hv5
使用温度 Temperature	4~90℃			平面度 Flatness	≤ 0.3μm
压紧螺母扭矩 Locking Torque Force	6~8N.m	爆破测试 Bursting Test	静水压 1.6MPa，阀芯无变形、破裂。 Static water pressure at Max1.6MPa, no deformation or breakage.	粗糙度 Roughness	≤ Ra0.2μm

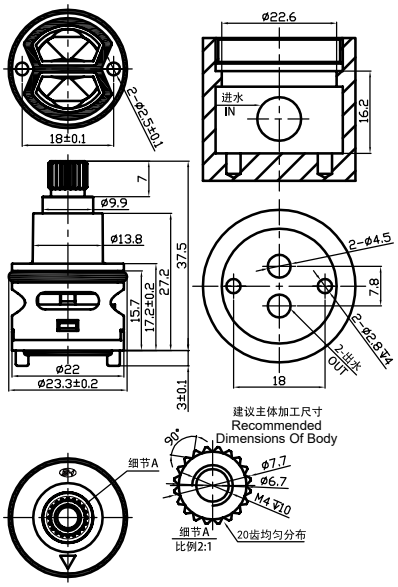

Φ22
二分水阀芯

TWO FUNCTIONS DIVERTER CARTRIDGE WITH STOP FUNCTION

REF.8902-D 带停水

CE ACS KTW

流量测试 / Flow Rate Test

压力 (巴) Pressure (Bar)	0.5	1	1.5	2	2.5	3	3.5	4	4.5	5
流量 (升 / 分钟) Flow Rate(L/min)	8	10.3	12.6	14.3	16.3	18.3	19.4	20.4	21.1	22.4

流量分析图 / Flow Rate Chart

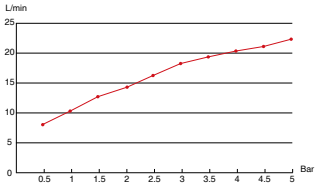

Φ22

三分水阀芯

THREE FUNCTIONS DIVERTER CARTRIDGE

REF.3011-B

CE ACS

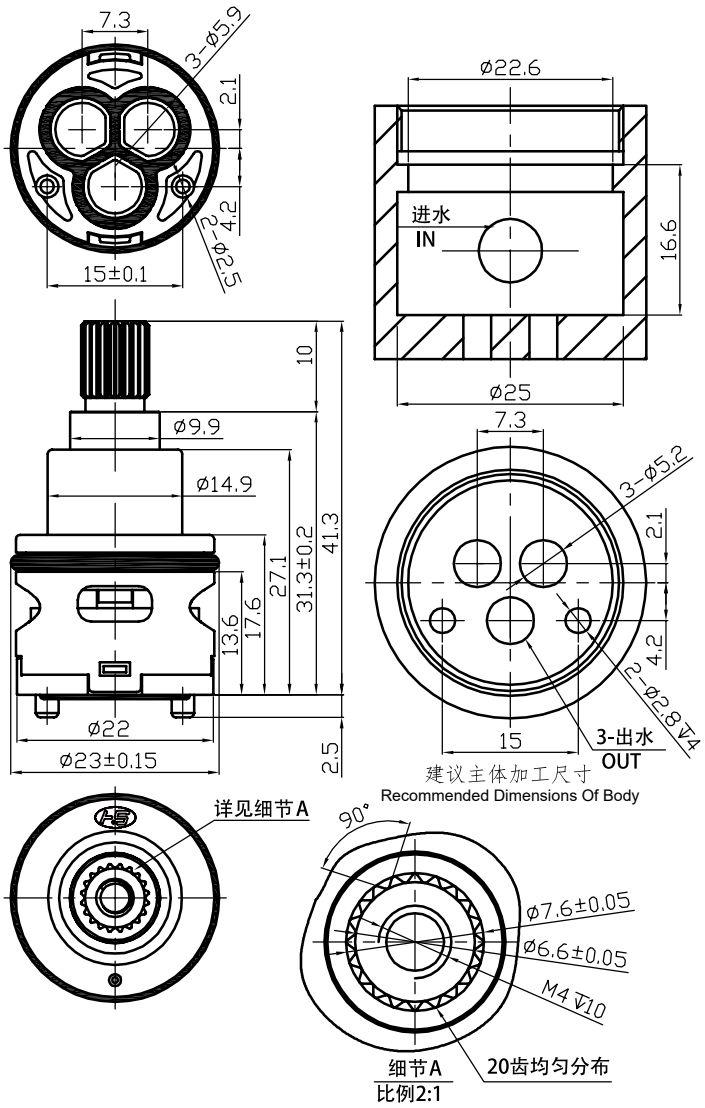

技术参数 / Technical Data

旋转角度 Turning Angle	360° / 240°	拨杆破坏扭矩 Lever Breaking Torque	≥ 6N.m
开关旋转扭矩 Turning Torque Force	< 0.3N.m	使用寿命测试 Lifetime Test	GB18145 > 30，000 循环开关 > 30,000 open and close cycles.(GB18145)
使用温度 Temperature	4~90℃	爆破测试 Bursting Test	静水压> 1.6MPa，阀芯无变形、破裂。 Static water pressure at > 1.6MPa, no deformation or breakage.
压紧螺母扭矩 Locking Torque Force	6~8N.m		

陶瓷片 / Ceramic Disc

硬度 Hardness	≥ 1100Hv5
平面度 Flatness	≤ 0.3μm
粗糙度 Roughness	≤ Ra0.2μm

流量测试 / Flow Rate Test

压力 (巴) Pressure (Bar)	0.5	1	1.5	2	2.5	3	3.5	4	4.5	5
流量 (升 / 分钟) Flow Rate(L/min)	8.2	11.1	13.5	15.7	17.4	18.9	20.4	21.6	22.9	24

流量分析图 / Flow Rate Chart